総合カタログ
2025-1

Casters & Wheels

ウカイキャスター & ホイル

UKAI PRODUCTS

岐阜産研工業株式会社

Castar Wheels

進化を続ける“UKAI”キャスター

最良のUKAIキャスターを提供するのは、私たちです。

国内をはじめ、世界の各国で親しまれている”UKAI”ブランドのキャスター、ホイルなどの
各種産業用車輪は、その品質・性能を高く評価されています。
スムーズな移動を支えるキャスター、ホイルは、搬送の合理化・軽労働化に大きく貢献する製品として
多種多様な産業で広く活用されています。
さらに品質の向上を図るとともに、高性能キャスターの開発など、
高度な技術力に支えられた新製品開発にも、たゆみなく努力を続けています。

TOPICS トピックス

01 NEW

「重い荷物もラクラク・贅沢な軽さを実現!!」
リッチウレタンキャスター
130mm・150mm・200mmの豊富なラインナップを用意

重い荷物もラクラク動くリッチウレタンキャスターは、
サイズ130mm・150mm・200mmの豊富なラインナップを用意しております。
幅広い分野で、贅沢な軽さを体験していただけます。

RUJH-130 / RUKH-130 受注生産品
RUJH-150/RUJHB-150/RUKH-150 P.86～88
RUMJP-200/RUMKP-200/RUMKPBZ-200

02

足の巻き込みを防止する防護カバー付キャスターを
標準仕様化し、ラインナップがますます充実

近年多発する労災事故を受けて、中荷重用キャスター
J, K, JB, KBZ Typeのサイズ150mm・200mmタイプに
セットできる防護カバーを標準仕様で用意しました。
なお、それ以外のキャスターにも特注仕様として防護カバーをセットできます。

防護カバー付キャスター P.135～137

03 NEW

無人搬送車・牽引台車用LEVキャスターの
取扱い・販売開始

無人搬送車(AGV/AMR)専用に開発されたLEVキャスターの
取扱い・販売を開始しました。
優れた耐荷重性能、耐摩耗性能、良好な旋回性能を有し、
連続走行する無人搬送車・牽引台車用のキャスターとして最適です。

各種商品 P.147～148

スマートフォンやタブレット端末等でカタログに併記されている
QRコードを読み取ることで、ウカイキャスターを紹介する動画を
見る事ができます。

YouTube

CONTENTS

キャスター使用上のご注意

(I)用途

キャスターは、人及び動物を除く荷物の移動や搬送を容易にする目的で、室内、構内の運搬機器及び、各種機器に取り付けられ、人力で間欠的に使用するものです。

(II)キャスターの選定と使用条件

1. 最大荷重と適正荷重

最大荷重　長期間の使用に対して安全かつ軽快にご使用いただくための最大の数値です。

適正荷重　運搬車(4個使用の場合)で使用する場合、3点で荷重を受ける場合がありますので、下記式の様に最大荷重の80%で荷重計算を行って下さい。

適正荷重＝1個の最大荷重(daN)×4(個)×0.8

単位について

計量法改正に伴い重量kgは質量kgと力kgf(キログラムフォース)と明確に区別しなければならないため、次の様に変更致します。

●力の表示はdaN(デカニュートン)に変更致します。
1daN＝10N≒1.02kgf (1kgf≒9.8N＝0.987daN)
(換算係数9.8→9.80665)

2. 使用速度

平坦な路面を下記表の速度以下で断続的に使用して下さい。
牽引用キャスターを使用し、トレーラー等動力で牽引される場合でも同様です。また、発熱を伴う連続使用は避けて下さい。

車輪径	使用速度
75mm以下	2km/h以下
100mm以上	4km/h以下

3. 使用条件

取付機器(荷重、使用条件)に応じて以下の点について決定下さい。

金具の種類　旋回、固定、ストッパー付等
取付方法、材質

車輪の種類　車輪径、材質

4. 使用環境

通常、キャスターは常温、構内での使用を想定して設計されております。
酸、アルカリ、海水、油、水中などの特殊な環境下での使用は避けて下さい。製品の劣化が進む恐れがあります。
高温、低温の環境でご使用の場合はご相談下さい。個々の用途に応じた金具、車輪、グリースが必要になります。
また、車輪の材質によっては床面に汚染の恐れがあります。

5. ストッパー

長期使用による摩耗・損傷で、気がつかないうちに機能が低下する事が考えられます。
また、一般に堅い車輪(ナイロン車輪等)は出荷当初より制動力が劣ります。
制動性能について、製品安全上、特に必要がある場合は、車輪止め、フロアロック等、別の手段を講じて下さい。

6. 車輪

本カタログに掲載している車輪は、当社製シャフトを使用し、金具と組み合わせる前提で設計されております。公差等の問題から市販シャフトと適合できない場合がございます。ご使用の際は、あらかじめ、その旨お問い合わせ下さい。

(III)キャスターの取り付け

1. 固定した接続部に、取付穴部の寸法に合致したボルト、ナット、ワッシャー等を使用し、緩みが生じないように正しく取り付けて下さい。
2. 取付面が、水平になるように取り付けて下さい。
3. 旋回キャスターは、その旋回軸が垂直になるように取り付けて下さい。
4. 固定キャスターは、お互いに平行になるように取り付けて下さい。

(IV)使用上の注意

1. 設定条件

設定条件を超える使用・目的外の使用は、キャスターに予想以上の負担をかけ、変形・破損の原因となる可能性がありますので、避けて下さい。

- 最大荷重を超える負荷をかけないで下さい。
- 偏った積載をしないで下さい。
- 運搬車、運搬機器にキャスターが正しく取り付けられていない状態で使用しないで下さい。
- キャスターに強い衝撃を与えないで下さい。
(段差のある面での落下、荷物積み降ろし時の衝撃など)
- 著しい凹凸面での使用または鋭利な突起を乗り越える事は避けて下さい。
- 固定キャスターを走行方向と異なる方向に無理に動かさないで下さい。
- 牽引用キャスター使用の場合を除き、トレーラー等動力で牽引しないで下さい。
- キャスターを取り付けた台車に人及び動物を載せないで下さい。
- 人及び動物を載せる台車に使用する目的でキャスターを使用しないで下さい。

2. ストッパー

ストッパーは衝撃により不意に解除する事が考えられますので、下記の様な操作は避けて下さい。

- ストッパーペダルは、靴を履いた足により確実に操作して下さい。
- 傾斜面でストッパーをかけたまま放置しないで下さい。
- ストッパーをかけたまま、無理に動かさないで下さい。
- ストッパーペダルを、過度に踏みつけたり、ハンマー等で叩かないで下さい。
- 走行中にストッパーペダルを操作しないで下さい。

3. キャスターの取り扱い

保護具(手袋等)を使用し、キャスターを安全に取り扱って下さい。

4. 製品の改造

お客様において行われた、製品の改造、組み替え、塗装等や、溶接・取付については、責任を負いかねます。ご了承下さい。

(V)保守点検

使用条件、長期間の使用により、ネジの緩みや部品のサビなどの劣化が起こることがあります。
通常点検として下記項目を点検して下さい。

- キャスター取付部の締め付けが完全か
不完全の場合は、締め直して下さい。
- 旋回キャスターの旋回部
カシメの緩みが発生している場合は、旋回キャスターを交換して下さい。
- キャスター・シャフト部分に緩み・サビがないか
ネジの緩みがある場合は締め直して下さい。サビがある場合は交換して下さい。
- 車輪のタイヤ部の摩耗・劣化、ベアリング部のサビ等の劣化がないか劣化が見受けられる場合は交換して下さい。
- 旋回部やシャフト部分に異物が巻き込まれていないか 巻き込まれている場合は除去して下さい。
- その他、破損・亀裂・変形はないか
破損・亀裂・変形がある場合は交換して下さい。

産業用タチ付ホイルについては、P.122の産業用タチ付ホイル使用上のご注意も併せてご参照下さい。

ご不明な点はお問い合わせの上、ご使用下さい。

警　告

次の様な使用はしないで下さい。

誤ったご使用方法により、重大な事故につながる恐れがあります。

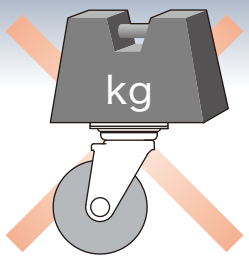

最大荷重を超えて使用しないで下さい。

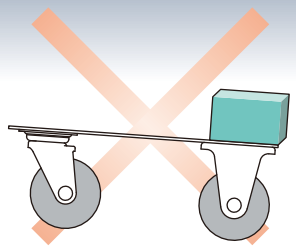

偏った積載をしないで下さい。

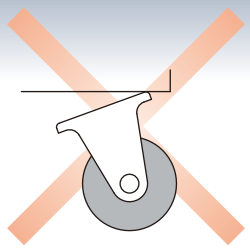

運搬車、運搬機器にキャスターが正しく取り付けられていない状態で使用しないで下さい。

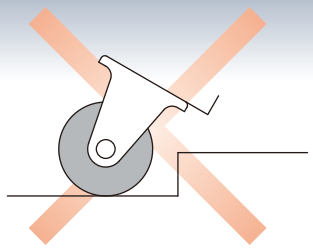

キャスターに強い衝撃を与えないで下さい。(段差のある面での落下、荷物積み降ろし時の衝撃など)

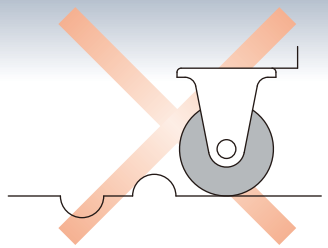

著しい凹凸面での使用または鋭利な突起を乗り越えることは避けて下さい。

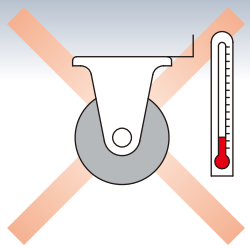

特殊な環境下での使用は避けて下さい。(酸、アルカリ、海水、油、水中など)また、規定の温度範囲を超えての使用はしないで下さい。

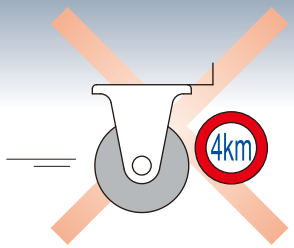

下表を超えた速度で使用しないで下さい。

車輪径	使用速度
75mm以下	2km/h以下
100mm以上	4km/h以下

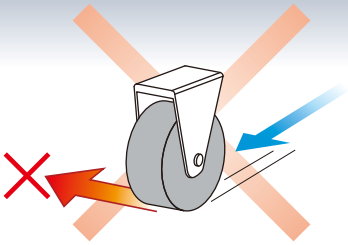

固定キャスターを走行方向と異なる方向に無理に動かさないで下さい。

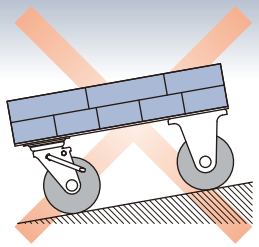

傾斜面でストッパーをかけたまま放置しないで下さい。

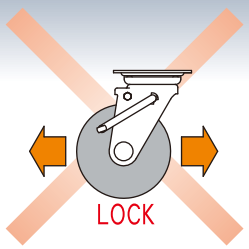

ストッパーをかけたまま、無理に動かさないで下さい。

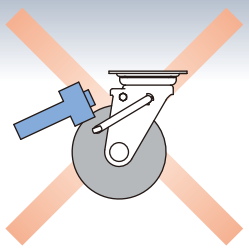

ストッパーペダルを、過度に踏みつけたり、ハンマー等で叩かないで下さい。

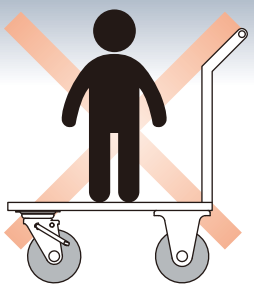

キャスターを取り付けた台車に人及び動物を載せないで下さい。

キャスター品番の説明

ウカイキャスターの品番は下記規則によってつけられております。ご発注の際は、下記の品番でお願いいたします。

●キャスター型式

S	J	-	150
RR	JM	-	150
車輪型式 P.11/P.12	金具型式 P.9/P.10	-	車輪サイズ (mm)

150mm中荷重用旋回金具付ゴム車輪

150mm重荷重用旋回金具付MCナイロン車輪

SJ-150

RRJM-150

●車輪型式

S	-	150
RR	-	150
車輪型式 P.11/P.12	-	車輪サイズ (mm)

150mmゴム車輪

150mmMCナイロン車輪

S-150

RR-150

受注生産品 通常：30～90日の納期が必要です。また、製品によっては最少発注数量が設定されているものがあります。詳細については、ご発注時にお問い合わせ下さい。

キャスター・金具・車輪　各部名称

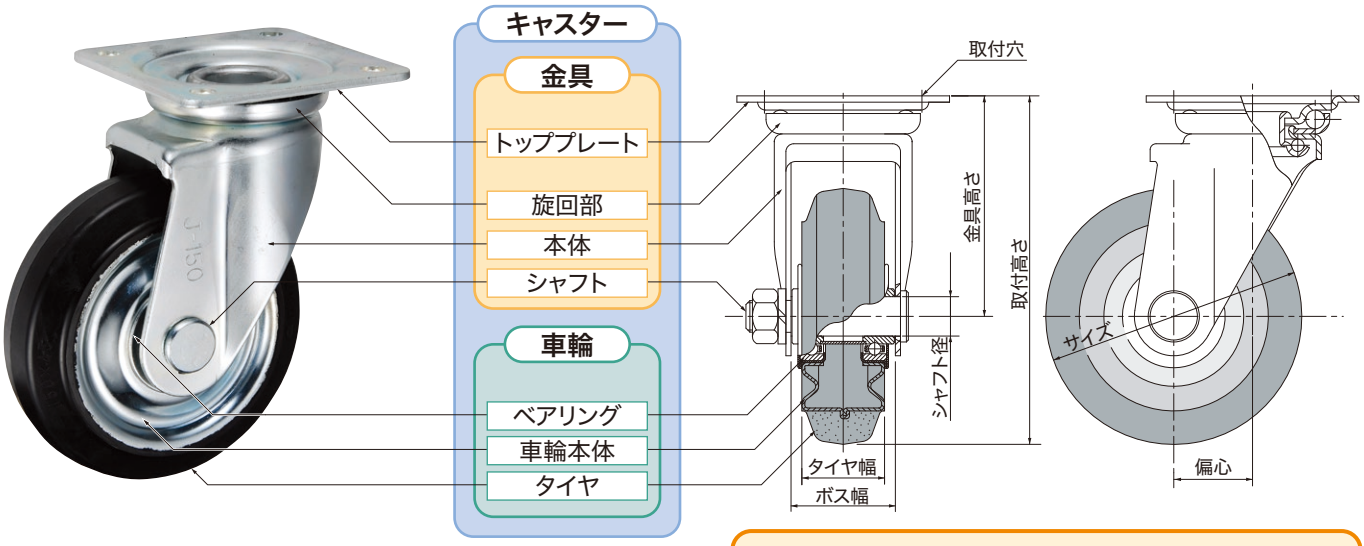

産業用タチ付ホイルについては、P.121をご参照下さい。

タイヤの基礎データ

タイヤ材質	天然ゴム	ポリブタジェンゴム	高反発ゴム	赤ゴム
車輪型式	–	S・PN・PNA・PND・RG・H・PC	SH	SR
硬度　※	HS80	HS65	HS65	HS60
弾性	○	☆	☆	☆
圧縮永久歪み	○	○	○	○
耐摩耗性	○	◎	◎	◎
耐候性	○	○	○	○
耐油性(機械油)	△	△	△	△
耐ガソリン	×	×	×	×
耐熱性(℃)	90	80	80	80
耐寒性(℃)	–20	–40	–20	–20
耐水性	○	△	△	△
耐薬品性(酸性・アルカリ)	△	△	△	△
始動走行力	○	◎	☆	◎

タイヤ材質	クロロプレンゴム	ポリウレタンゴム(熱硬化性)		ナイロン	MCナイロン
車輪型式	CR	SUI・SUIE・SUW・PNU・PNUA・PNUD・RF・RU・RUM・R		P・PB・PBD・RGN	RR・UWB・UWBS・UWA・UWBD・UWBSD
硬度　※	HS70	HS95(SUIEはHS90)		HR120	HR120
弾性	○	◎		×	×
圧縮永久歪み	○	◎		☆	☆
耐摩耗性	◎	☆		☆	☆
耐候性	○	☆		☆	☆
耐油性(機械油)	△	☆		☆	☆
耐ガソリン	△	◎		◎	◎
耐熱性(℃)	100	70		70	130
耐寒性(℃)	–20	–30		–40	–40
耐水性	△	△		○	○
耐薬品性(酸性・アルカリ)	○	×		◎	◎
始動走行力	○	◎	☆(RU)	☆	☆

※硬度　HS：ショア硬さ、　HR：ロックウェル硬さ

☆：秀　◎：優　○：良　△：可　×：不可

※材質のみの一般特性です。キャスター製品の使用条件、環境など諸々の影響を受ける為、材質の選定あるいは判断の目安にして下さい。
※上記温度を超える高温または低温でご使用の場合は、鉄車輪をお勧めいたします。

金具使用グリース

仕様	使用グリース	使用温度範囲
標　準	シェルサンライトグリース	–20℃～135℃
耐　寒	ダフニーグリース RU2	–40℃～120℃
耐　熱	パイロノックグリース　ユニバーサル	–20℃～175℃

金具を上記の耐寒、耐熱仕様とする場合は、事前にご相談下さい。
また、上記使用温度範囲外の場合につきましても、事前にご相談下さい。

キャスター製品一覧

	旋　回	固　定	ストッパー付・旋回	ストッパー付・固定
中荷重	J Type  P.19	K Type  P.25	JB Type  P.31	KBZ Type  P.37
ステンレス製	JA Type  P.43	KA Type  P.49	JAB Type  P.55	KABZ Type  P.61

防護カバー付キャスター
 P.135

台車移動防止用ストッパー
USP Type  P.119

	旋　回	固　定	ストッパー付・旋回	ストッパー付・固定	アジャスター
小型タイプ	JM Type  P.67	KH Type  P.69			AD Type  P.68
重荷重	JM Type  P.71	KH Type  P.73	JMB Type  P.75		
	JH Type  P.77		JHB Type  P.79	Heavy Duty	
牽引用	JHW Type  P.81	KHW/KW Type  P.82			

	旋　回			アジャスター
低床式	T Type  P.83	TN Type（防塵型）  P.84	TH Type（重荷重用）  P.85	AE Type  P.85

リッチウレタン

旋　回	固　定	ストッパー付・旋回	ストッパー付・固定	
RUJH-130/150	RUKH-130/150	RUJHB-150		
NEW  P.87	NEW  P.87	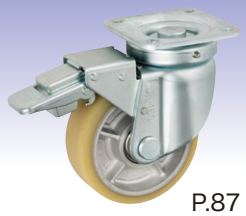 P.87		重い荷物も ラクラク 贅沢な軽さを実現!!
RUMJP-200	RUMKP-200		RUMKPBZ-200	
 P.88	 P.88		 P.88	

	旋　回	固　定		ストッパー付・旋回
中荷重	HJ Type	HK Type		HJS Type
	 P.105	 P.106		 P.107
静流	PCJC/PUJC Type	PCKE/PUKE Type	PCKC/PUKC Type	PCJCS/PUJCS Type
	 P.110	 P.111	 P.112	 P.113
エスカレーター用	ESCF Type	ESXL Type		
	受注生産品 (静流タイプ)  P.115	受注生産品  P.116		
ショッピングカート用	TPXC/TUXC Type	TPXL/TUXL Type		TUXCS Type
	受注生産品 (静流タイプ)  P.117	受注生産品  P.118		受注生産品 (静流タイプ)  P.117

産業車輌用

旋　回	固　定	ストッパー付・旋回	
HLJ/HLJY/HFJF Type	HLK/HFKF Type	HLJS/HLJYS Type	HLJB/HFJBF Type
 P.123	 P.125	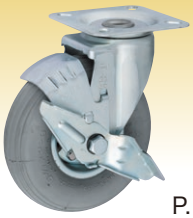 P.127	 P.128

車輪一覧

		タイヤ材質				
		ゴム		ウレタンゴム		リッチウレタン
中荷重用	車輪本体・鋼板製	S Type	SR Type（赤ゴム）	SUI Type	SUIE Type（帯電防止）	
		 P.89	 P.89	 P.91	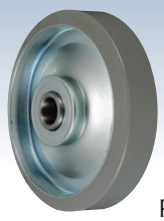 受注生産品 P.96	
		SH Type（高反発）	CR Type（耐熱用）			
		 P.89	 P.90			
	ラジアルベアリング	SV Type	SHV Type（高反発）	SUW Type		RUM-200
		 P.90	 P.90	 P.91		 P.99

		ゴム		ウレタンゴム		ナイロン一体
中荷重用	車輪本体・樹脂製	PN Type		PNU Type		PB Type
		 P.92		 P.93		 P.95
	ステンレスベアリング	PND Type		PNUD Type		PBD Type
		 P.92		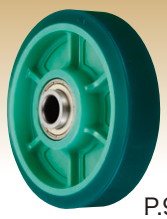 P.93		 P.95
	滑り軸受け ※	PNA Type		PNUA Type		P Type
		 P.94		 P.94		 P.96

産業用ホイル・タチ付ホイル	タイヤ材質・ゴム 車輪本体・鋼板製	静流車輪	鉄製車輪	滑り軸受け ※
HL/HF Type	H Type	PC/PU Type	F Type	FA Type
 P.130	 P.108	 P.114	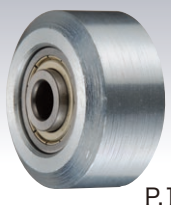 P.104	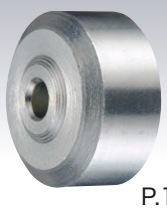 P.104

		タイヤ材質				
		ゴム	ウレタンゴム	リッチウレタン	MCナイロン	
重荷重用	車輪本体・鋼板製	RG-200  P.97	RF Type 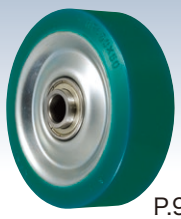 P.98			
	車輪本体・アルミ製	RG-100～150 Type  P.97	R Type  P.98	RU-130/150 NEW  P.99	RR-130～200 Type  P.100	

		ゴム	ウレタンゴム	ナイロン一体	MCナイロン一体	
重荷重用	樹脂製			RGN Type  P.97		
	MCナイロン製				RR-50～100 Type 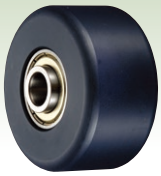 P.100	
	MCナイロン製				UWB Type 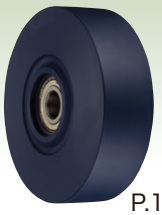 P.101	UWBS Type 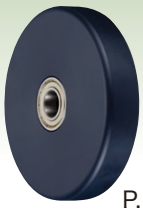 P.103
	MCナイロン製 ステンレスベアリング				UWBD Type 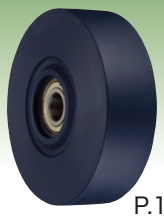 P.101	UWBSD Type 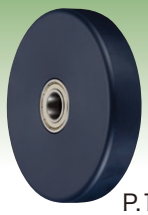 P.103
	MCナイロン製 滑り軸受け※				UWA Type 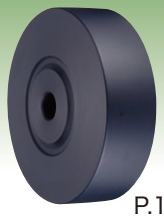 P.102	

※滑り軸受け車輪は、高負荷時に走行が重たい、異音がする等の現象が発生することがあります。
高負荷でご使用の場合は、ベアリング入車輪をお勧めいたします。

耐荷重別・キャスター製品一覧

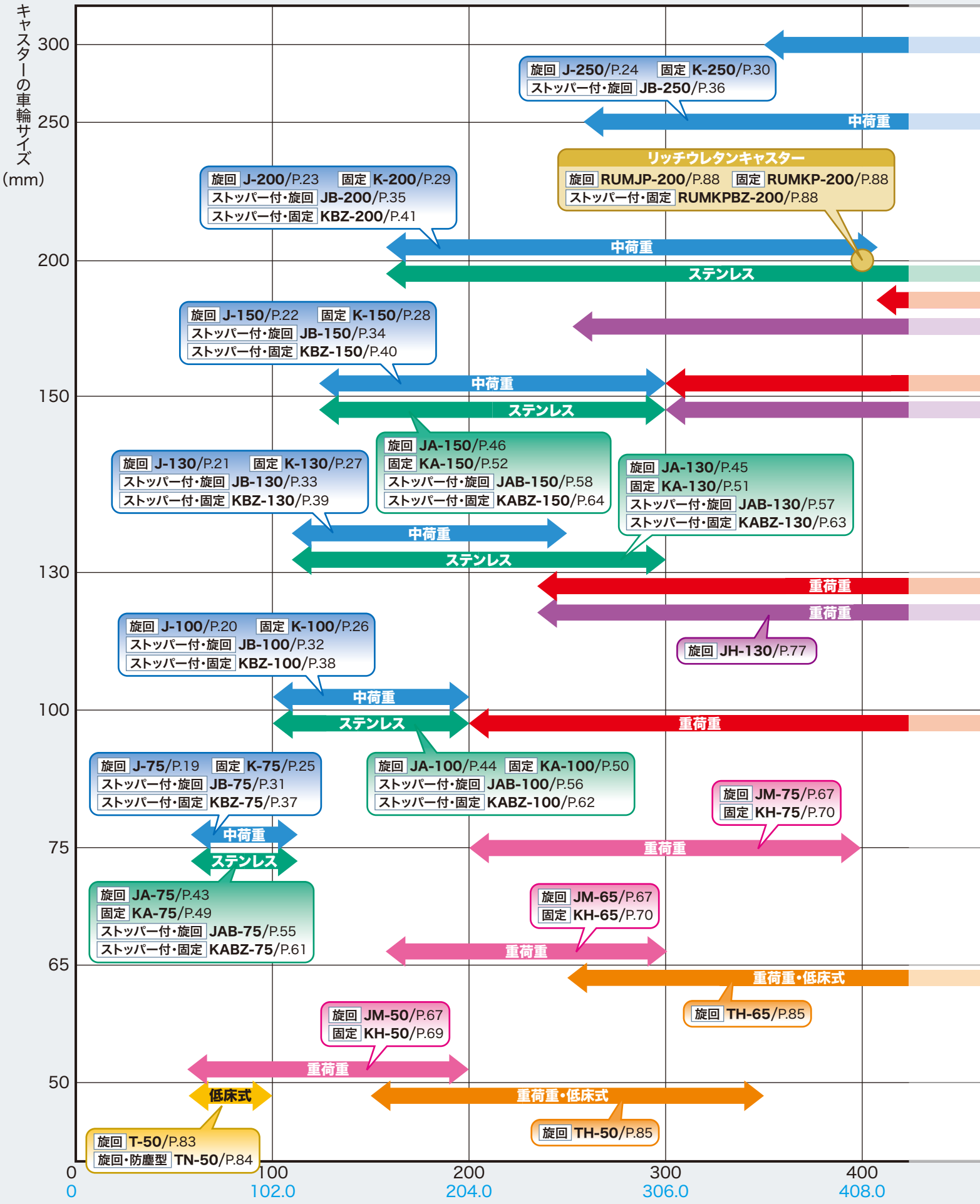

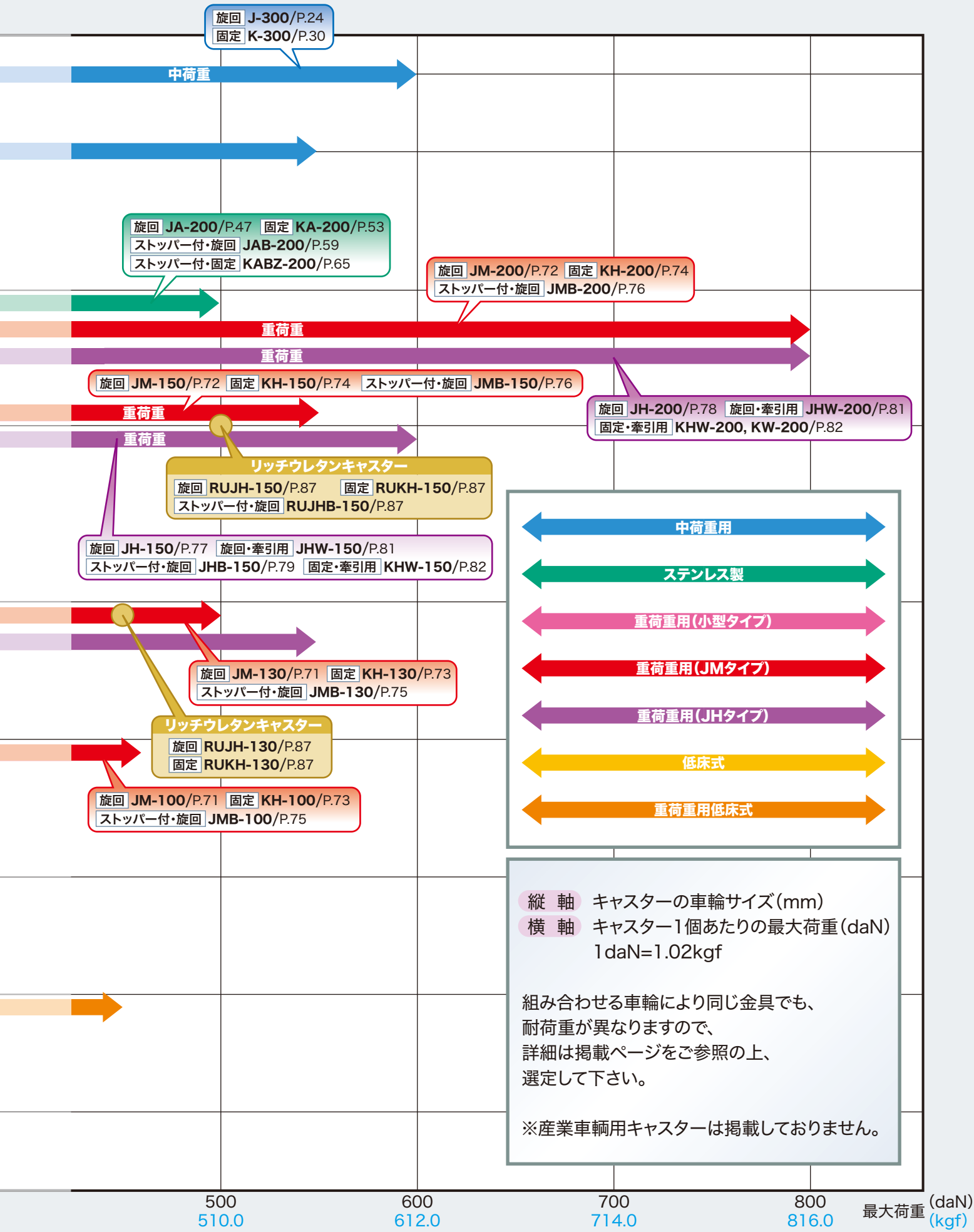

縦　軸　キャスターの車輪サイズ(mm)
横　軸　キャスター1個あたりの最大荷重(daN)
1daN=1.02kgf

組み合わせる車輪により同じ金具でも、
耐荷重が異なりますので、
詳細は掲載ページをご参照の上、
選定して下さい。

※産業車輌用キャスターは掲載しておりません。

ケース入数（キャスター）

金具型式	サイズ	ケース入数
J/JB Type	75	40
	100	20
	130	8
	150	8
	200	4
	250	4
J Type	300	2

金具型式	サイズ	ケース入数
K/KBZ Type	75	40
	100	20
	130	8
	150	8
	200	4
K Type	250	4
	300	2

金具型式	サイズ	ケース入数
JA/JAB Type	75	40
	100	20
	130	8
	150	8
	200	4

金具型式	サイズ	ケース入数
KA/KABZ Type	75	40
	100	20
	130	8
	150	8
	200	4

金具型式	サイズ	ケース入数
T/TN Type	50	20

金具型式	サイズ	ケース入数
TH Type	50	15
	65	10

アジャスター品番	ケース入数
AD-12	30
AE-12	50
AE-16	50
AE-20	50

金具型式	サイズ	ケース入数
JM/KH Type	50	40
	65	20
	75	20
	100	10
	130	6
	150	6
	200	4

金具型式	サイズ	ケース入数
JH Type	130	6
JH/JHW Type	150	6
	200	4

金具型式	サイズ	ケース入数
JMB Type	100	10
	130	6
	150	6
	200	2

金具型式	サイズ	ケース入数
KHW Type	150	6
	200	4
KW Type	200	4

金具型式	サイズ	ケース入数
JHB Type	150	6

品　番	ケース入数
RUJH/RUKH-130	6
RUJH/RUKH-150	6
RUJHB-150	6

品　番	ケース入数
RUMJP-200	4

品　番	ケース入数
RUMKP-200	4
RUMKPBZ-200	4

品　番	ケース入数
HJ-130	10
HJ-150	10

品　番	ケース入数
HJS-130	8
HJS-150	8

品　番	ケース入数
HK-130	10
HK-150	10

品　番	ケース入数
PCJC-100	20
PCJC-125	10
PCJC-151	10
PUJC-151	10

品　番	ケース入数
PCJCS-100	20
PCJCS-125	8
PCJCS-151	8
PUJCS-151	8

品　番	ケース入数
PCKE/PCKC-100	20
PCKE/PCKC-125	10
PCKE/PCKC-151	10
PUKE/PUKC-151	10

品　番	ケース入数
HLJ6½×2-3	8
HLJY6½×2-3	8
HLJ2.00-4	4
HLJ6½×2-4	4
HFJF6½×2-4	4
HLJ2.50-4	4
HLETJ2.50-4	4
HLJ3.00-4	4
HLETJ3.00-4	4
HLJ8×3.00-4	4
HLJ3.50-5	2

品　番	ケース入数
HLJS6½×2-3	8
HLJYS6½×2-3	8

品　番	ケース入数
HLJB2.00-4	4
HFJBF6½×2-4	4
HLETJB2.50-4	4
HLJB3.00-4	4

品　番	ケース入数
HLK6½×2-3	8
HLK2.00-4	4
HLK6½×2-4	4
HFKF6½×2-4	4
HLK2.50-4	4
HLETK2.50-4	4
HLK3.00-4	4
HLETK3.00-4	4
HLK8×3.00-4	4
HLK3.50-5	2

※キャスター（金具＋車輪）での入数です。

は受注生産品です。

ケース入数(車輪)

車輪型式	サイズ	ケース入数
S/SR/CR	75	80
	100	40
	130	25
	150	20
	200	10
	250	5
S	300	5

車輪型式	サイズ	ケース入数
SH/SV/SHV	200	10

車輪型式	サイズ	ケース入数
PN/PND/PNA	75	80
	100	40
	130	25
	150	20
	200	10

車輪型式	サイズ	ケース入数
RGN	50	100
	65	80
	75	80
	100	40

車輪型式	サイズ	ケース入数
RG	100	40
	130	20
	150	20
	200	8

車輪型式	サイズ	ケース入数
SUI	50	100
	75	80
	100	40
	130	25
	150	20
	200	10
	250	5
	300	5
TSUI	65	80

車輪型式	サイズ	ケース入数
PNU/PNUD/PNUA	75	80
	100	40
	130	25
	150	20
	200	10

車輪型式	サイズ	ケース入数
R	100	40
	130	20
	150	20

車輪型式	サイズ	ケース入数
RF	65	60
	75	80
	100	40
	130	20
	150	20
	200	8

受注生産品

車輪型式	サイズ	ケース入数
SUIE	75	80
	100	40
	130	25
	150	20
	200	10

車輪型式	サイズ	ケース入数
SUW	200	10

車輪型式	サイズ	ケース入数
P/PB/PBD	75	80
	100	40
	130	25
	150	20
	200	10

車輪型式	サイズ	ケース入数
RU	130	20
RU	150	20
RUM	200	10

車輪型式	サイズ	ケース入数
RR	50	100
	65	80
	75	80
	100	40
TRR	65	80

車輪型式	サイズ	ケース入数
RR	130	20
	150	20
	200	8

車輪型式	サイズ	ケース入数
UWB/UWBD/UWA	75	80
	100	40
	130	20
	150	20
	200	10

車輪型式	サイズ	ケース入数
UWBS/UWBSD	75	80
	100	40
	130	20
	150	20
	200	10
UWBS	250	8

車輪型式	サイズ	ケース入数
F/FA	50	50
TF	65	40

車輪型式	サイズ	ケース入数
H	130	25
	150	20

車輪型式	サイズ	ケース入数
PC	100	40
	125	25
	151	20
PU	151	20

品　番	ケース入数
$6\frac{1}{2}$×2-3HL	10
2.00-4HL	5
$6\frac{1}{2}$×2-4HL	5
$6\frac{1}{2}$×2-4HF	5
2.50-4HL	5

品　番		ケース入数
3.00-4HL		5
8×3.00-4HL		5
3.50-5HL	BS	4
	FO	4
	AL	2

品　番	ケース入数
USP-100	8
USP-150	8
USP-200	8

掲載していない受注生産品については、お問い合わせ下さい。

は受注生産品です。

RoHS指令

RoHS2 Compliant

RoHS:**R**estriction **o**f the use certain **H**azardous **S**ubstances

本カタログ中、P.134までのキャスターに関して、
2006年7月からEU圏で施行された「RoHS指令」に準拠しています（2002/95/EC 通称“RoHS1”）。
また、2013年1月から施行された「改正RoHS指令」にも準拠しています（2011/65/EU 通称“RoHS2”）。

<RoHS指令で使用が制限されている物質およびその最大許容濃度>

	対　象　物　質	最大許容濃度
RoHS1 (2002/95/EC)	鉛 (Lead:Pb)	0.1% (1000ppm)
	水銀 (Mercury:Hg)	0.1% (1000ppm)
	カドミウム (Cadmium:Cd)	0.01% (100ppm)
	六価クロム (Hexavalent Chromium:Cr^{6+})	0.1% (1000ppm)
	ポリ臭化ビフェニル (PBBs)	0.1% (1000ppm)
	ポリ臭化ビフェニルエーテル (PBDEs)	0.1% (1000ppm)
RoHS2 (2011/65/EU)	フタル酸ジ-2-エチルヘキシル (DEHP)	0.1% (1000ppm)
	フタル酸ブチルベンジル (BBP)	0.1% (1000ppm)
	フタル酸ジ-n-ブチル (DBP)	0.1% (1000ppm)
	フタル酸ジイソブチル (DIBP)	0.1% (1000ppm)

※RoHS指令では、以上の物質が最大許容濃度を超えて含まれないことが要求されています。

左用ストッパー

下記ストッパー付キャスターには、左用のストッパーペダル仕様も用意しております。

種　類	金　具　型　式				
ストッパー付旋回キャスター		JBL-100	JBL-130	JBL-150	JBL-200
参照頁		P.32	P.33	P.34	P.35
ストッパー付固定キャスター	KBZL-75	KBZL-100	KBZL-130	KBZL-150	KBZL-200
参照頁	P.37	P.38	P.39	P.40	P.41
ステンレス製ストッパー付固定キャスター	KABZL-75	KABZL-100	KABZL-130	KABZL-150	KABZL-200
参照頁	P.61	P.62	P.63	P.64	P.65
リッチウレタン ストッパー付固定キャスター					RUMKPBZL-200
参照頁					P.88

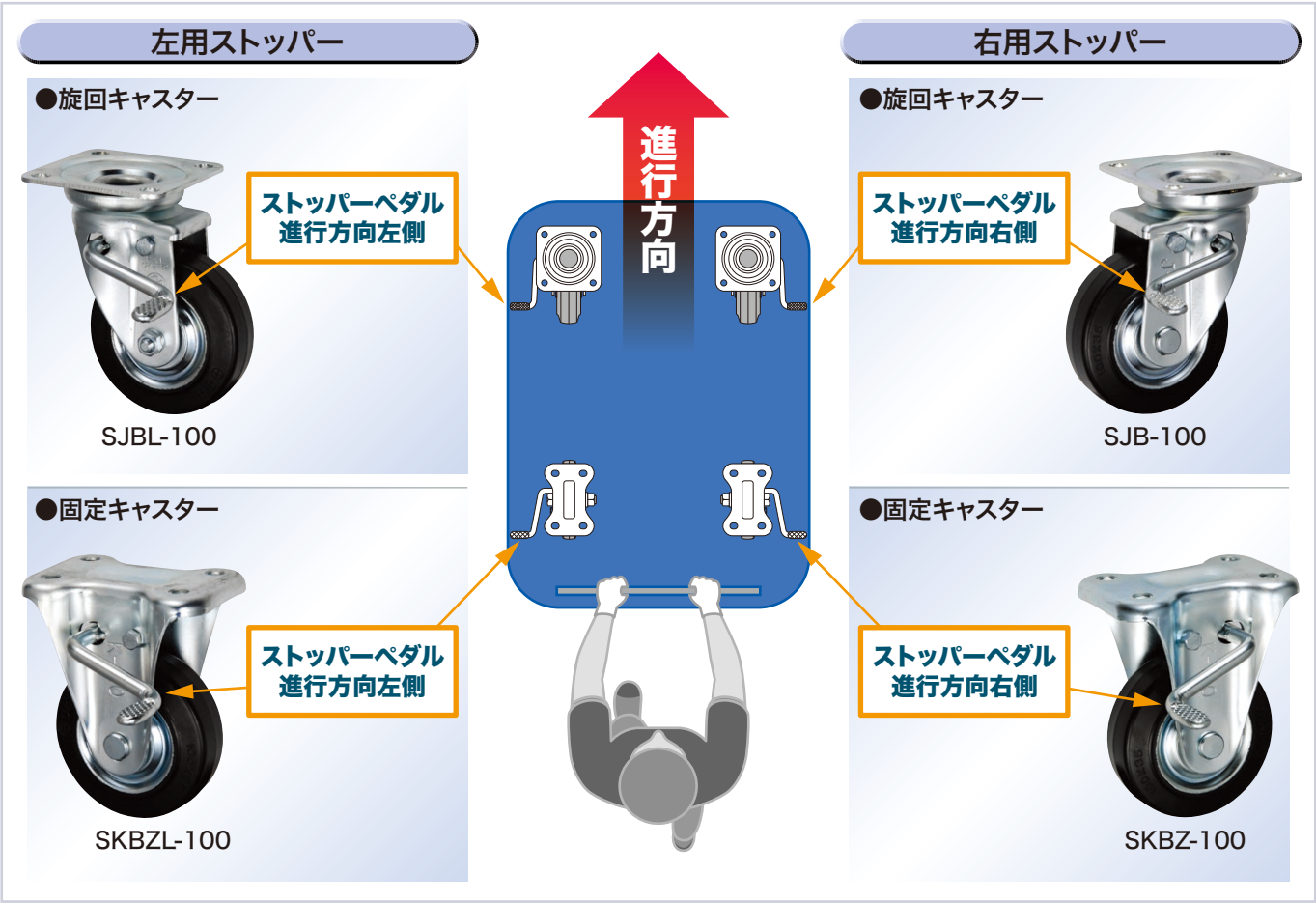

UKAI CASTERS

キャスター

J Type

サイズ　75mm

中荷重用旋回金具

SJ-75

SUIJ-75

単位：mm

サイズ A	品　番	車輪仕様	軸受	最大荷重 kg (daN)	最大荷重 kg (kgf)	タイヤ幅 R	シャフト径 D	取付高さ H1	トッププレート F1/F2	取付穴ピッチ P1/P2	取付穴径 d	偏心 E	自重 (g)
75	**鋼板製ゴム**												
	SJ-75	ゴム	B/B入	80	81.6	32	10	101	82/82	63/63	9.5	22	570
	SRJ-75	赤ゴム	B/B入	60	61.2								570
	CRJ-75	耐熱ゴム	B/B入	80	81.6								590
	鋼板製ウレタンゴム												
	SUIJ-75	ウレタン	B/B入	120	122.4	32	10	101	82/82	63/63	9.5	22	650
	SUIEJ-75	帯電防止ウレタン	B/B入										650
	樹脂製ゴム												
	PNJ-75	ゴム	B/B入	70	71.4	32	10	101	82/82	63/63	9.5	22	550
	PNDJ-75	ゴム	SUS入										550
	PNAJ-75	ゴム											510
	樹脂製ウレタンゴム												
	PNUJ-75	ウレタン	B/B入	100	102.0	32	10	101	82/82	63/63	9.5	22	540
	PNUDJ-75	ウレタン	SUS入										540
	PNUAJ-75	ウレタン		70	71.4								490
	ナイロン												
	PJ-75	ナイロン		100	102.0	32	10	101	82/82	63/63	9.5	22	460
	PBJ-75	ナイロン	B/B入	120	122.4								520
	PBDJ-75	ナイロン	SUS入										520
	MCナイロン												
	UWBJ-75	MCナイロン	B/B入	120	122.4	24	10	101	82/82	63/63	9.5	22	560
	UWBDJ-75	MCナイロン	SUS入										560
	UWAJ-75	MCナイロン											520
	UWBSJ-75	MCナイロン	B/B入			26							540
	UWBSDJ-75	MCナイロン	SUS入										540

軸受
無印　：滑り軸受け
B/B入　：鋼板製ベアリング入り
SUS入　：ステンレス製ベアリング入り

（　　）は受注生産品です。

車輪　詳細はP.89以降をご参照下さい。

J Type

サイズ　100mm

中荷重用旋回金具

SJ-100

SUIJ-100

単位：mm

サイズ A	品　番	車輪仕様	軸受	最大荷重 kg (daN)	最大荷重 kg (kgf)	タイヤ幅 R	シャフト径 D	取付高さ H1	トッププレート F1/F2	取付穴ピッチ P1/P2	取付穴径 d	偏心 E	自重 (g)
	鋼板製ゴム												
	SJ-100	ゴム	B/B入	130	132.6	35	12	144	95/95	71/71	11	35	1,100
	SRJ-100	赤ゴム	B/B入	100	102.0								1,100
	CRJ-100	耐熱ゴム	B/B入	130	132.6								1,130
	鋼板製ウレタンゴム												
	SUIJ-100	ウレタン	B/B入	180	183.6	32	12	144	95/95	71/71	11	35	1,170
	SUIEJ-100	帯電防止ウレタン	B/B入										1,170
	樹脂製ゴム												
	PNJ-100	ゴム	B/B入	100	102.0	32	12	144	95/95	71/71	11	35	1,000
	PNDJ-100	ゴム	SUS入										1,000
	PNAJ-100	ゴム											940
	樹脂製ウレタンゴム												
100	PNUJ-100	ウレタン	B/B入	150	153.0	32	12	144	95/95	71/71	11	35	980
	PNUDJ-100	ウレタン	SUS入										980
	PNUAJ-100	ウレタン		100	102.0								920
	ナイロン												
	PJ-100	ナイロン		120	122.4	35	12	144	95/95	71/71	11	35	900
	PBJ-100	ナイロン	B/B入	180	183.6								960
	PBDJ-100	ナイロン	SUS入										960
	MCナイロン												
	UWBJ-100	MCナイロン	B/B入	180	183.6	29	12	144	95/95	71/71	11	35	1,110
	UWBDJ-100	MCナイロン	SUS入										1,110
	UWAJ-100	MCナイロン											1,060
	UWBSJ-100	MCナイロン	B/B入			30							1,060
	UWBSDJ-100	MCナイロン	SUS入										1,060

軸受
無印　：滑り軸受け
B/B入　：鋼板製ベアリング入り
SUS入　：ステンレス製ベアリング入り

は受注生産品です。

車輪　詳細はP.89以降をご参照下さい。

J Type

サイズ　130mm

中荷重用旋回金具

SJ-130

SUIJ-130

単位：mm

サイズ A	品　番	車輪仕様	軸受	最大荷重 kg (daN)	最大荷重 kg (kgf)	タイヤ幅 R	シャフト径 D	取付高さ H1	トッププレート F1/F2	取付穴ピッチ P1/P2	取付穴径 d	偏心 E	自重 (g)
130	**鋼板製ゴム**												
	SJ-130	ゴム	B/B入	180	183.6	42	20	177	108/108	80/80	11	40	1,870
	SRJ-130	赤ゴム	B/B入	140	142.8								1,870
	CRJ-130	耐熱ゴム	B/B入	180	183.6								1,900
	鋼板製ウレタンゴム												
	SUIJ-130	ウレタン	B/B入	250	255.0	35	20	177	108/108	80/80	11	40	2,000
	SUIEJ-130	帯電防止ウレタン	B/B入										2,000
	樹脂製ゴム												
	PNJ-130	ゴム	B/B入	145	147.9	38	20	177	108/108	80/80	11	40	1,670
	PNDJ-130	ゴム	SUS入										1,670
	PNAJ-130	ゴム		120	122.4								1,480
	樹脂製ウレタンゴム												
	PNUJ-130	ウレタン	B/B入	200	204.0	35	20	177	108/108	80/80	11	40	1,610
	PNUDJ-130	ウレタン	SUS入										1,610
	PNUAJ-130	ウレタン		120	122.4								1,420
	ナイロン												
	PJ-130	ナイロン		150	153.0	42	20	177	108/108	80/80	11	40	1,410
	PBJ-130	ナイロン	B/B入	250	255.0								1,610
	PBDJ-130	ナイロン	SUS入										1,610
	MCナイロン												
	UWBJ-130	MCナイロン	B/B入	250	255.0	36	20	177	108/108	80/80	11	40	1,890
	UWBDJ-130	MCナイロン	SUS入										1,890
	UWAJ-130	MCナイロン											1,740
	UWBSJ-130	MCナイロン	B/B入			30							1,630
	UWBSDJ-130	MCナイロン	SUS入										1,630

軸受
無印　：滑り軸受け
B/B入：鋼板製ベアリング入り
SUS入：ステンレス製ベアリング入り

は受注生産品です。

車輪 詳細はP.89以降をご参照下さい。

J Type

サイズ　150mm

中荷重用旋回金具


SJ-150


SUIJ-150


PNJ-150


PNUJ-150

単位：mm

サイズ A	防護カバー	品番	車輪仕様	軸受	最大荷重 kg (daN)	最大荷重 kg (kgf)	タイヤ幅 R	シャフト径 D	取付高さ H1	トッププレート F1/F2	取付穴ピッチ P1/P2 (P1'/P2')	取付穴径 d	偏心 E	自重 (g)
		鋼板製ゴム												
	☆	SJ-150	ゴム	B/B入	200	204.0	45	20	198	120/120	※95/95 (87/87)	11	45	2,510
	☆	SRJ-150	赤ゴム	B/B入	160	163.2								2,510
	☆	CRJ-150	耐熱ゴム	B/B入	200	204.0								2,550
		鋼板製ウレタンゴム												
	☆	SUIJ-150	ウレタン	B/B入	300	306.0	38	20	198	120/120	※95/95 (87/87)	11	45	2,700
	☆	SUIEJ-150	帯電防止ウレタン	B/B入										2,700
		樹脂製ゴム												
	☆	PNJ-150	ゴム	B/B入	175	178.5	38	20	198	120/120	※95/95 (87/87)	11	45	2,220
	☆	PNDJ-150	ゴム	SUS入										2,220
		PNAJ-150	ゴム		140	142.8								2,060
		樹脂製ウレタンゴム												
150	☆	PNUJ-150	ウレタン	B/B入	250	255.0	38	20	198	120/120	※95/95 (87/87)	11	45	2,180
	☆	PNUDJ-150	ウレタン	SUS入										2,180
		PNUAJ-150	ウレタン		150	153.0								1,990
		ナイロン												
		PJ-150	ナイロン		180	183.6	45	20	198	120/120	※95/95 (87/87)	11	45	1,960
	☆	PBJ-150	ナイロン	B/B入	300	306.0								2,200
	☆	PBDJ-150	ナイロン	SUS入										2,200
		MCナイロン												
		UWBJ-150	MCナイロン	B/B入	300	306.0	40	20	198	120/120	※95/95 (87/87)	11	45	2,640
		UWBDJ-150	MCナイロン	SUS入										2,640
		UWAJ-150	MCナイロン											2,490
	☆	UWBSJ-150	MCナイロン	B/B入			30							2,240
	☆	UWBSDJ-150	MCナイロン	SUS入										2,240

☆足の巻き込み事故を防ぐ、防護カバーを装着することができます（詳細：P.136）。

※長穴に変更となりました。

軸受
無印　：滑り軸受け
B/B入　：鋼板製ベアリング入り
SUS入　：ステンレス製ベアリング入り

は受注生産品です。

車輪　詳細はP.89以降をご参照下さい。

J Type

サイズ　200mm

中荷重用旋回金具

SJ-200

SUIJ-200

SUWJ-200

単位：mm

サイズ A	防護カバー	品番	車輪仕様	軸受	最大荷重 kg (daN)	最大荷重 kg (kgf)	タイヤ幅 R	シャフト径 D	取付高さ H1	トッププレート F1/F2	取付穴ピッチ P1/P2 (P1'/P2')	取付穴径 d	偏心 E	自重 (g)
		鋼板製ゴム												
	☆	SJ-200	ゴム	B/B入	250	255.0	45	20	250	140/140	※ 115/115 (105/105)	11	58	4,030
	☆	SRJ-200	赤ゴム	B/B入	200	204.0								4,030
	☆	SHJ-200	高反発ゴム	B/B入	250	255.0								4,030
	☆	CRJ-200	耐熱ゴム	B/B入										4,110
		鋼板製ウレタンゴム												
	☆	SUIJ-200	ウレタン	B/B入	400	408.0	42	20	250	140/140	※ 115/115 (105/105)	11	58	4,200
	☆	SUWJ-200	ウレタン	ラジアルB/B入										3,910
	☆	SUIEJ-200	帯電防止ウレタン	B/B入										4,200
		樹脂製ゴム												
	☆	PNJ-200	ゴム	B/B入	220	224.4	42	20	250	140/140	※ 115/115 (105/105)	11	58	3,380
	☆	PNDJ-200	ゴム	SUS入										3,380
		PNAJ-200	ゴム		160	163.2								3,210
200		**樹脂製ウレタンゴム**												
	☆	PNUJ-200	ウレタン	B/B入	350	357.0	42	20	250	140/140	※ 115/115 (105/105)	11	58	3,250
	☆	PNUDJ-200	ウレタン	SUS入										3,250
		PNUAJ-200	ウレタン		250	255.0								3,080
		ナイロン												
		PJ-200	ナイロン		250	255.0	45	20	250	140/140	※ 115/115 (105/105)	11	58	3,100
	☆	PBJ-200	ナイロン	B/B入	400	408.0								3,310
	☆	PBDJ-200	ナイロン	SUS入										3,310
		MCナイロン												
		UWBJ-200	MCナイロン	B/B入	420	428.4	42	20	250	140/140	※ 115/115 (105/105)	11	58	4,260
		UWBDJ-200	MCナイロン	SUS入										4,260
		UWAJ-200	MCナイロン											4,110
	☆	UWBSJ-200	MCナイロン	B/B入			34							3,720
	☆	UWBSDJ-200	MCナイロン	SUS入										3,720

☆足の巻き込み事故を防ぐ、防護カバーを装着することができます（詳細：P.137）。

※長穴に変更となりました。

軸受
無印　：滑り軸受け
B/B入　：鋼板製ベアリング入り
SUS入　：ステンレス製ベアリング入り
SUWJ-200は鋼板製ラジアルベアリング入り

は受注生産品です。

車輪 詳細はP.89以降をご参照下さい。

J Type

サイズ　250mm・300mm

中荷重用旋回金具


SJ-250


SUIJ-250


SJ-300


SUIJ-300

単位：mm

サイズ A	品　番	車輪仕様	軸受	最大荷重 kg (daN)	最大荷重 kg (kgf)	タイヤ幅 R	シャフト径 D	取付高さ H1	トッププレート F1/F2	取付穴ピッチ P1/P2	取付穴径 d	偏心 E	自重 (g)
250	**鋼板製ゴム**												
	SJ-250	ゴム	B/B入	330	336.6	50	25	305	160/160	125/125	14	71	6,080
	SRJ-250	赤ゴム	B/B入	260	265.2								6,080
	CRJ-250	耐熱ゴム	B/B入	330	336.6								6,300
	鋼板製ウレタンゴム												
	SUIJ-250	ウレタン	B/B入	500	510.0	45	25	305	160/160	125/125	14	71	6,640
	MCナイロン												
	UWBSJ-250	MCナイロン	B/B入	550	561.0	36	25	305	160/160	125/125	14	71	5,800
300	**鋼板製ゴム**												
	SJ-300	ゴム	B/B入	350	357.0	50	25	374	175/175	140/140	14	71	9,290
	鋼板製ウレタンゴム												
	SUIJ-300	ウレタン	B/B入	600	612.0	50	25	374	175/175	140/140	14	71	8,960

軸受　B/B入　：鋼板製ベアリング入り

車輪　詳細はP.89以降をご参照下さい。

は受注生産品です。

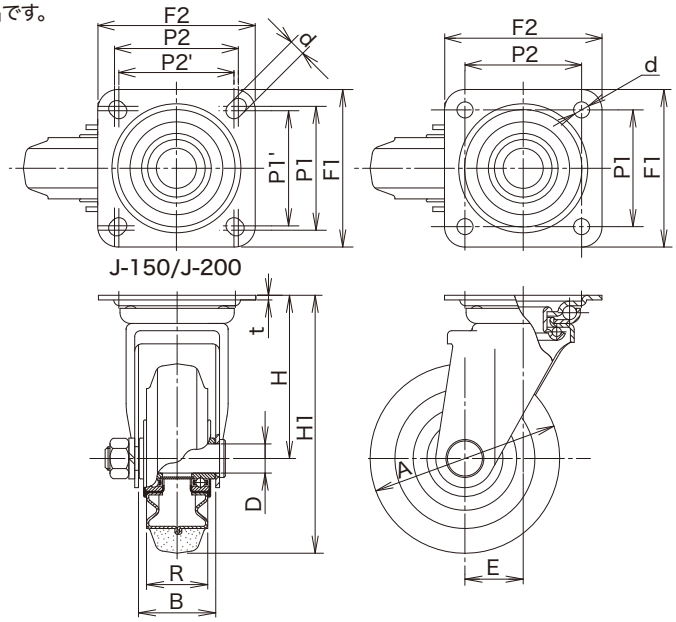

【金具寸法】

単位：mm

サイズ A	最大荷重 kg (daN)	最大荷重 kg (kgf)	金具高さ H	フォーク幅 B	トッププレート板厚 t	自重 (g)
75	120	122.4	63	40	2.6	370
100	180	183.6	94	43	3.2	740
130	250	255.0	112	53	3.2	1,090
150	300	306.0	123	56	4.5	1,550
200	420	428.4	150	56	4.5	2,360
250	550	561.0	180	90	4.5	3,560
300	600	612.0	224	110	4.5	4,520

※金具にはシャフトセット（シャフト・バネ座金・ナット）が付属します。

K Type

サイズ　75mm

中荷重用固定金具

SK-75

SUIK-75

単位：mm

サイズ A	品　番	車輪仕様	軸受	最大荷重 kg (daN)	最大荷重 kg (kgf)	タイヤ幅 R	シャフト径 D	取付高さ H1	トッププレート F1/F2	取付穴ピッチ P1/P2	取付穴径 d	自重 (g)
75	**鋼板製ゴム**											
	SK-75	ゴム	B/B入	80	81.6	32	10	101	91/68	63/40	9.5	430
	SRK-75	赤ゴム	B/B入	60	61.2							430
	CRK-75	耐熱ゴム	B/B入	80	81.6							450
	鋼板製ウレタンゴム											
	SUIK-75	ウレタン	B/B入	120	122.4	32	10	101	91/68	63/40	9.5	510
	SUIEK-75	帯電防止ウレタン	B/B入									510
	樹脂製ゴム											
	PNK-75	ゴム	B/B入	70	71.4	32	10	101	91/68	63/40	9.5	410
	PNDK-75	ゴム	SUS入									410
	PNAK-75	ゴム										370
	樹脂製ウレタンゴム											
	PNUK-75	ウレタン	B/B入	100	102.0	32	10	101	91/68	63/40	9.5	400
	PNUDK-75	ウレタン	SUS入									400
	PNUAK-75	ウレタン		70	71.4							350
	ナイロン											
	PK-75	ナイロン		100	102.0	32	10	101	91/68	63/40	9.5	320
	PBK-75	ナイロン	B/B入	120	122.4							380
	PBDK-75	ナイロン	SUS入									380
	MCナイロン											
	UWBK-75	MCナイロン	B/B入	120	122.4	24	10	101	91/68	63/40	9.5	420
	UWBDK-75	MCナイロン	SUS入									420
	UWAK-75	MCナイロン										380
	UWBSK-75	MCナイロン	B/B入			26						400
	UWBSDK-75	MCナイロン	SUS入									400

軸受
無印　：滑り軸受け
B/B入：鋼板製ベアリング入り
SUS入：ステンレス製ベアリング入り

（　　）は受注生産品です。

車輪　詳細はP.89以降をご参照下さい。

K Type

サイズ　100mm

中荷重用固定金具

SK-100

SUIK-100

単位：mm

サイズ A	品　番	車輪仕様	軸受	最大荷重 kg (daN)	最大荷重 kg (kgf)	タイヤ幅 R	シャフト径 D	取付高さ H1	トッププレート F1/F2	取付穴ピッチ P1/P2	取付穴径 d	自重 (g)
100	**鋼板製ゴム**											
	SK-100	ゴム	B/B入	130	132.6	35	12	144	115/80	80/45	11	800
	SRK-100	赤ゴム	B/B入	100	102.0							800
	CRK-100	耐熱ゴム	B/B入	130	132.6							830
	鋼板製ウレタンゴム											
	SUIK-100	ウレタン	B/B入	180	183.6	32	12	144	115/80	80/45	11	870
	SUIEK-100	帯電防止ウレタン	B/B入									870
	樹脂製ゴム											
	PNK-100	ゴム	B/B入	100	102.0	32	12	144	115/80	80/45	11	700
	PNDK-100	ゴム	SUS入									700
	PNAK-100	ゴム										640
	樹脂製ウレタンゴム											
	PNUK-100	ウレタン	B/B入	150	153.0	32	12	144	115/80	80/45	11	680
	PNUDK-100	ウレタン	SUS入									680
	PNUAK-100	ウレタン		100	102.0							620
	ナイロン											
	PK-100	ナイロン		120	122.4	35	12	144	115/80	80/45	11	600
	PBK-100	ナイロン	B/B入	180	183.6							660
	PBDK-100	ナイロン	SUS入									660
	MCナイロン											
	UWBK-100	MCナイロン	B/B入	180	183.6	29	12	144	115/80	80/45	11	810
	UWBDK-100	MCナイロン	SUS入									810
	UWAK-100	MCナイロン										760
	UWBSK-100	MCナイロン	B/B入			30						760
	UWBSDK-100	MCナイロン	SUS入									760

軸受
無印　：滑り軸受け
B/B入：鋼板製ベアリング入り
SUS入：ステンレス製ベアリング入り

は受注生産品です。

車輪 詳細はP.89以降をご参照下さい。

K Type

サイズ　130mm

中荷重用固定金具

SK-130

SUIK-130

単位：mm

サイズ A	品　番	車輪仕様	軸受	最大荷重 kg (daN)	最大荷重 kg (kgf)	タイヤ幅 R	シャフト径 D	取付高さ H1	トッププレート F1/F2	取付穴ピッチ P1/P2 (P2')	取付穴径 d	自重 (g)
130	**鋼板製ゴム**											
	SK-130	ゴム	B/B入	180	183.6	42	20	177	137/93	※100/56(50)	11	1,580
	SRK-130	赤ゴム	B/B入	140	142.8							1,580
	CRK-130	耐熱ゴム	B/B入	180	183.6							1,610
	鋼板製ウレタンゴム											
	SUIK-130	ウレタン	B/B入	250	255.0	35	20	177	137/93	※100/56(50)	11	1,710
	SUIEK-130	帯電防止ウレタン	B/B入									1,710
	樹脂製ゴム											
	PNK-130	ゴム	B/B入	145	147.9	38	20	177	137/93	※100/56(50)	11	1,380
	PNDK-130	ゴム	SUS入									1,380
	PNAK-130	ゴム		120	122.4							1,190
	樹脂製ウレタンゴム											
	PNUK-130	ウレタン	B/B入	200	204.0	35	20	177	137/93	※100/56(50)	11	1,320
	PNUDK-130	ウレタン	SUS入									1,320
	PNUAK-130	ウレタン		120	122.4							1,130
	ナイロン											
	PK-130	ナイロン		150	153.0	42	20	177	137/93	※100/56(50)	11	1,120
	PBK-130	ナイロン	B/B入	250	255.0							1,320
	PBDK-130	ナイロン	SUS入									1,320
	MCナイロン											
	UWBK-130	MCナイロン	B/B入	250	255.0	36	20	177	137/93	※100/56(50)	11	1,600
	UWBDK-130	MCナイロン	SUS入									1,600
	UWAK-130	MCナイロン										1,450
	UWBSK-130	MCナイロン	B/B入			30						1,340
	UWBSDK-130	MCナイロン	SUS入									1,340

※長穴になります。

軸受
無印　：滑り軸受け
B/B入：鋼板製ベアリング入り
SUS入：ステンレス製ベアリング入り

は受注生産品です。

車輪 詳細はP.89以降をご参照下さい。

K Type

サイズ　150mm

中荷重用固定金具


SK-150


SUIK-150


PNK-150


PNUK-150

単位：mm

サイズ A	防護カバー	品番	車輪仕様	軸受	最大荷重 kg (daN)	最大荷重 kg (kgf)	タイヤ幅 R	シャフト径 D	取付高さ H1	トッププレート F1/F2	取付穴ピッチ P1/P2 (P2')	取付穴径 d	自重 (g)
		鋼板製ゴム											
	☆	SK-150	ゴム	B/B入	200	204.0	45	20	198	137/93	※100/56(50)	11	1,960
	☆	SRK-150	赤ゴム	B/B入	160	163.2							1,960
	☆	CRK-150	耐熱ゴム	B/B入	200	204.0							2,000
		鋼板製ウレタンゴム											
	☆	SUIK-150	ウレタン	B/B入	300	306.0	38	20	198	137/93	※100/56(50)	11	2,150
	☆	SUIEK-150	帯電防止ウレタン	B/B入									2,150
		樹脂製ゴム											
	☆	PNK-150	ゴム	B/B入	175	178.5	38	20	198	137/93	※100/56(50)	11	1,670
	☆	PNDK-150	ゴム	SUS入									1,670
		PNAK-150	ゴム		140	142.8							1,510
		樹脂製ウレタンゴム											
150	☆	PNUK-150	ウレタン	B/B入	250	255.0	38	20	198	137/93	※100/56(50)	11	1,630
	☆	PNUDK-150	ウレタン	SUS入									1,630
		PNUAK-150	ウレタン		150	153.0							1,440
		ナイロン											
		PK-150	ナイロン		180	183.6	45	20	198	137/93	※100/56(50)	11	1,410
	☆	PBK-150	ナイロン	B/B入	300	306.0							1,650
	☆	PBDK-150	ナイロン	SUS入									1,650
		MCナイロン											
		UWBK-150	MCナイロン	B/B入	300	306.0	40	20	198	137/93	※100/56(50)	11	2,090
		UWBDK-150	MCナイロン	SUS入									2,090
		UWAK-150	MCナイロン										1,940
	☆	UWBSK-150	MCナイロン	B/B入			30						1,690
	☆	UWBSDK-150	MCナイロン	SUS入									1,690

☆足の巻き込み事故を防ぐ、防護カバーを装着することができます（詳細：P.136）。

※長穴になります。

軸受
無印　：滑り軸受け
B/B入：鋼板製ベアリング入り
SUS入：ステンレス製ベアリング入り

は受注生産品です。

車輪　詳細はP.89以降をご参照下さい。

K Type

サイズ　200mm

中荷重用固定金具

SK-200

SUIK-200

SUWK-200

単位：mm

サイズ A	防護カバー	品番	車輪仕様	軸受	最大荷重 kg (daN)	最大荷重 kg (kgf)	タイヤ幅 R	シャフト径 D	取付高さ H1	トッププレート F1/F2	取付穴ピッチ P1/P2	取付穴径 d	自重 (g)
200		**鋼板製ゴム**											
	☆	SK-200	ゴム	B/B入	250	255.0	45	20	250	151/102	112/63	11	3,400
	☆	SRK-200	赤ゴム	B/B入	200	204.0							3,400
	☆	SHK-200	高反発ゴム	B/B入	250	255.0							3,400
	☆	CRK-200	耐熱ゴム	B/B入									3,480
		鋼板製ウレタンゴム											
	☆	SUIK-200	ウレタン	B/B入	400	408.0	42	20	250	151/102	112/63	11	3,570
	☆	SUWK-200	ウレタン	ラジアルB/B入									3,280
	☆	SUIEK-200	帯電防止ウレタン	B/B入									3,570
		樹脂製ゴム											
	☆	PNK-200	ゴム	B/B入	220	224.4	42	20	250	151/102	112/63	11	2,750
	☆	PNDK-200	ゴム	SUS入									2,750
		PNAK-200	ゴム		160	163.2							2,580
		樹脂製ウレタンゴム											
	☆	PNUK-200	ウレタン	B/B入	350	357.0	42	20	250	151/102	112/63	11	2,620
	☆	PNUDK-200	ウレタン	SUS入									2,620
		PNUAK-200	ウレタン		250	255.0							2,450
		ナイロン											
		PK-200	ナイロン		250	255.0	45	20	250	151/102	112/63	11	2,470
	☆	PBK-200	ナイロン	B/B入	400	408.0							2,680
	☆	PBDK-200	ナイロン	SUS入									2,680
		MCナイロン											
		UWBK-200	MCナイロン	B/B入	420	428.4	42	20	250	151/102	112/63	11	3,630
		UWBDK-200	MCナイロン	SUS入									3,630
		UWAK-200	MCナイロン										3,480
	☆	UWBSK-200	MCナイロン	B/B入			34						3,090
	☆	UWBSDK-200	MCナイロン	SUS入									3,090

☆足の巻き込み事故を防ぐ、防護カバーを装着することができます（詳細：P.137）。

軸受
無印　：滑り軸受け
B/B入　：鋼板製ベアリング入り
SUS入　：ステンレス製ベアリング入り
SUWK-200は鋼板製ラジアルベアリング入り

は受注生産品です。

車輪　詳細はP.89以降をご参照下さい。

K Type

サイズ　250mm・300mm

中荷重用固定金具

SK-250

SUIK-250

SK-300

SUIK-300

単位：mm

サイズ A	品　番	車輪仕様	軸受	最大荷重 kg (daN)	最大荷重 kg (kgf)	タイヤ幅 R	シャフト径 D	取付高さ H1	トッププレート F1/F2	取付穴ピッチ P1/P2	取付穴径 d	自重 (g)
250	**鋼板製ゴム**											
	SK-250	ゴム	B/B入	330	336.6	50	25	305	200/140	140/80	14	5,510
	SRK-250	赤ゴム	B/B入	260	265.2							5,510
	CRK-250	耐熱ゴム	B/B入	330	336.6							5,730
	鋼板製ウレタンゴム											
	SUIK-250	ウレタン	B/B入	500	510.0	45	25	305	200/140	140/80	14	6,070
	MCナイロン											
	UWBSK-250	MCナイロン	B/B入	550	561.0	36	25	305	200/140	140/80	14	5,230
300	**鋼板製ゴム**											
	SK-300	ゴム	B/B入	350	357.0	50	25	374	220/150	160/90	14	8,830
	鋼板製ウレタンゴム											
	SUIK-300	ウレタン	B/B入	600	612.0	50	25	374	220/150	160/90	14	8,500

軸受　B/B入　：鋼板製ベアリング入り

は受注生産品です。

車輪　詳細はP.89以降をご参照下さい。

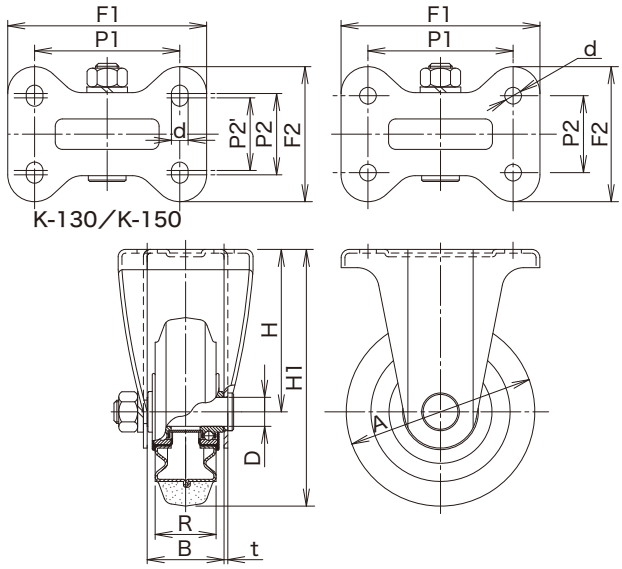

【金具寸法】

単位：mm

サイズ A	最大荷重 kg (daN)	最大荷重 kg (kgf)	金具高さ H	フォーク幅 B	金具板厚 t	自重 (g)
75	120	122.4	63	40	2.0	230
100	180	183.6	94	43	2.6	440
130	250	255.0	112	53	2.6	800
150	300	306.0	123	56	3.2	1,000
200	420	428.4	150	56	4.5	1,730
250	550	561.0	180	90	4.5	2,990
300	600	612.0	224	110	4.5	4,060

※金具にはシャフトセット（シャフト・バネ座金・ナット）が付属します。

JB Type

サイズ　75mm

中荷重用ストッパー付旋回金具

SJB-75

SUIJB-75

単位：mm

サイズ A	品　番	車輪仕様	軸受	最大荷重 kg (daN)	最大荷重 kg (kgf)	タイヤ幅 R	シャフト径 D	取付高さ H1	トッププレート F1/F2	取付穴ピッチ P1/P2	取付穴径 d	偏心 E	自重 (g)
75	**鋼板製ゴム**												
	SJB-75	ゴム	B/B入	80	81.6	32	10	101	82/82	63/63	9.5	22	620
	SRJB-75	赤ゴム	B/B入	60	61.2								620
	CRJB-75	耐熱ゴム	B/B入	80	81.6								640
	鋼板製ウレタンゴム												
	SUIJB-75	ウレタン	B/B入	120	122.4	32	10	101	82/82	63/63	9.5	22	700
	SUIEJB-75	帯電防止ウレタン	B/B入										700
	樹脂製ゴム												
	PNJB-75	ゴム	B/B入	70	71.4	32	10	101	82/82	63/63	9.5	22	600
	PNDJB-75	ゴム	SUS入										600
	PNAJB-75	ゴム											560
	樹脂製ウレタンゴム												
	PNUJB-75	ウレタン	B/B入	100	102.0	32	10	101	82/82	63/63	9.5	22	590
	PNUDJB-75	ウレタン	SUS入										590
	PNUAJB-75	ウレタン		70	71.4								540
	ナイロン												
	PJB-75	ナイロン		100	102.0	32	10	101	82/82	63/63	9.5	22	510
	PBJB-75	ナイロン	B/B入	120	122.4								570
	PBDJB-75	ナイロン	SUS入										570
	MCナイロン												
	UWBJB-75	MCナイロン	B/B入	120	122.4	24	10	101	82/82	63/63	9.5	22	610
	UWBDJB-75	MCナイロン	SUS入										610
	UWAJB-75	MCナイロン											570
	UWBSJB-75	MCナイロン	B/B入			26							590
	UWBSDJB-75	MCナイロン	SUS入										590

●左用のストッパーペダルは用意しておりません（詳細：P.17）。

軸受
無印　：滑り軸受け
B/B入：鋼板製ベアリング入り
SUS入：ステンレス製ベアリング入り

は受注生産品です。

ダブルストッパー仕様
車輪の回転
金具の旋回
を同時に止める

車輪　詳細はP.89以降をご参照下さい。

JB Type

サイズ　100mm

中荷重用ストッパー付旋回金具

SJB-100

SUIJB-100

SJBL-100

単位：mm

サイズ A	品　番	車輪仕様	軸受	最大荷重 kg (daN)	最大荷重 kg (kgf)	タイヤ幅 R	シャフト径 D	取付高さ H1	トッププレート F1/F2	取付穴ピッチ P1/P2	取付穴径 d	偏心 E	自重 (g)
	鋼板製ゴム												
	SJB-100	ゴム	B/B入	130	132.6	35	12	144	95/95	71/71	11	35	1,230
	SRJB-100	赤ゴム	B/B入	100	102.0								1,230
	CRJB-100	耐熱ゴム	B/B入	130	132.6								1,260
	鋼板製ウレタンゴム												
	SUIJB-100	ウレタン	B/B入	180	183.6	32	12	144	95/95	71/71	11	35	1,300
	SUIEJB-100	帯電防止ウレタン	B/B入										1,300
	樹脂製ゴム												
	PNJB-100	ゴム	B/B入	100	102.0	32	12	144	95/95	71/71	11	35	1,130
	PNDJB-100	ゴム	SUS入										1,130
	PNAJB-100	ゴム											1,070
	樹脂製ウレタンゴム												
100	PNUJB-100	ウレタン	B/B入	150	153.0	32	12	144	95/95	71/71	11	35	1,110
	PNUDJB-100	ウレタン	SUS入										1,110
	PNUAJB-100	ウレタン		100	102.0								1,050
	ナイロン												
	PJB-100	ナイロン		120	122.4	35	12	144	95/95	71/71	11	35	1,030
	PBJB-100	ナイロン	B/B入	180	183.6								1,090
	PBDJB-100	ナイロン	SUS入										1,090
	MCナイロン												
	UWBJB-100	MCナイロン	B/B入	180	183.6	29	12	144	95/95	71/71	11	35	1,240
	UWBDJB-100	MCナイロン	SUS入										1,240
	UWAJB-100	MCナイロン											1,190
	UWBSJB-100	MCナイロン	B/B入			30							1,190
	UWBSDJB-100	MCナイロン	SUS入										1,190

●左用のストッパーペダル仕様も用意しております（JB-100→JBL-100となります。詳細：P.17）。

軸受
無印　：滑り軸受け
B/B入　：鋼板製ベアリング入り
SUS入　：ステンレス製ベアリング入り

は受注生産品です。

ダブルストッパー仕様
車輪の回転
金具の旋回
を同時に止める

車輪　詳細はP.89以降をご参照下さい。

JB Type

サイズ　130mm

中荷重用ストッパー付旋回金具

SJB-130

SUIJB-130

SJBL-130

単位：mm

サイズ A	品　番	車輪仕様	軸受	最大荷重 kg (daN)	最大荷重 kg (kgf)	タイヤ幅 R	シャフト径 D	取付高さ H1	トッププレート F1/F2	取付穴ピッチ P1/P2	取付穴径 d	偏心 E	自重 (g)
130	**鋼板製ゴム**												
	SJB-130	ゴム	B/B入	180	183.6	42	20	177	108/108	80/80	11	40	2,040
	SRJB-130	赤ゴム	B/B入	140	142.8								2,040
	CRJB-130	耐熱ゴム	B/B入	180	183.6								2,070
	鋼板製ウレタンゴム												
	SUIJB-130	ウレタン	B/B入	250	255.0	35	20	177	108/108	80/80	11	40	2,170
	SUIEJB-130	帯電防止ウレタン	B/B入										2,170
	樹脂製ゴム												
	PNJB-130	ゴム	B/B入	145	147.9	38	20	177	108/108	80/80	11	40	1,840
	PNDJB-130	ゴム	SUS入										1,840
	PNAJB-130	ゴム		120	122.4								1,650
	樹脂製ウレタンゴム												
	PNUJB-130	ウレタン	B/B入	200	204.0	35	20	177	108/108	80/80	11	40	1,780
	PNUDJB-130	ウレタン	SUS入										1,780
	PNUAJB-130	ウレタン		120	122.4								1,590
	ナイロン												
	PJB-130	ナイロン		150	153.0	42	20	177	108/108	80/80	11	40	1,580
	PBJB-130	ナイロン	B/B入	250	255.0								1,780
	PBDJB-130	ナイロン	SUS入										1,780
	MCナイロン												
	UWBJB-130	MCナイロン	B/B入	250	255.0	36	20	177	108/108	80/80	11	40	2,060
	UWBDJB-130	MCナイロン	SUS入										2,060
	UWAJB-130	MCナイロン											1,910
	UWBSJB-130	MCナイロン	B/B入			30							1,800
	UWBSDJB-130	MCナイロン	SUS入										1,800

●左用のストッパーペダル仕様も用意しております(JB-130→JBL-130となります。詳細:P.17)。

軸受
無印　：滑り軸受け
B/B入：鋼板製ベアリング入り
SUS入：ステンレス製ベアリング入り

は受注生産品です。

ダブルストッパー仕様
車輪の回転
金具の旋回
を同時に止める

車輪　詳細はP.89以降をご参照下さい。

JB Type

サイズ　150mm

中荷重用ストッパー付旋回金具

SJB-150

SUIJB-150

PNJB-150

SJBL-150

単位：mm

サイズ A	防護カバー	品番	車輪仕様	軸受	最大荷重 kg (daN)	最大荷重 kg (kgf)	タイヤ幅 R	シャフト径 D	取付高さ H1	トッププレート F1/F2	取付穴ピッチ P1/P2 (P1'/P2')	取付穴径 d	偏心 E	自重 (g)
		鋼板製ゴム												
	☆	SJB-150	ゴム	B/B入	200	204.0	45	20	198	120/120	※95/95 (87/87)	11	45	2,700
	☆	SRJB-150	赤ゴム	B/B入	160	163.2								2,700
	☆	CRJB-150	耐熱ゴム	B/B入	200	204.0								2,740
		鋼板製ウレタンゴム												
	☆	SUIJB-150	ウレタン	B/B入	300	306.0	38	20	198	120/120	※95/95 (87/87)	11	45	2,890
	☆	SUIEJB-150	帯電防止ウレタン	B/B入										2,890
		樹脂製ゴム												
	☆	PNJB-150	ゴム	B/B入	175	178.5	38	20	198	120/120	※95/95 (87/87)	11	45	2,410
	☆	PNDJB-150	ゴム	SUS入										2,410
		PNAJB-150	ゴム		140	142.8								2,250
		樹脂製ウレタンゴム												
150	☆	PNUJB-150	ウレタン	B/B入	250	255.0	38	20	198	120/120	※95/95 (87/87)	11	45	2,370
	☆	PNUDJB-150	ウレタン	SUS入										2,370
		PNUAJB-150	ウレタン		150	153.0								2,180
		ナイロン												
		PJB-150	ナイロン		180	183.6	45	20	198	120/120	※95/95 (87/87)	11	45	2,150
	☆	PBJB-150	ナイロン	B/B入	300	306.0								2,390
	☆	PBDJB-150	ナイロン	SUS入										2,390
		MCナイロン												
		UWBJB-150	MCナイロン	B/B入	300	306.0	40	20	198	120/120	※95/95 (87/87)	11	45	2,830
		UWBDJB-150	MCナイロン	SUS入										2,830
		UWAJB-150	MCナイロン											2,680
	☆	UWBSJB-150	MCナイロン	B/B入			30							2,430
	☆	UWBSDJB-150	MCナイロン	SUS入										2,430

☆足の巻き込み事故を防ぐ、防護カバーを装着することができます（詳細：P.136）。

※長穴に変更となりました。

●左用のストッパーペダル仕様も用意しております（JB-150→JBL-150となります。詳細：P.17）。

ダブルストッパー仕様

車輪の回転 / 金具の旋回 を同時に止める

軸受

無印　：滑り軸受け
B/B入　：鋼板製ベアリング入り
SUS入　：ステンレス製ベアリング入り

は受注生産品です。

車輪　詳細はP.89以降をご参照下さい。

JB Type

サイズ　200mm

中荷重用ストッパー付旋回金具

SJB-200

SUIJB-200

SUWJB-200

SJBL-200

単位：mm

サイズ A	防護カバー	品　番	車輪仕様	軸受	最大荷重 kg (daN)	最大荷重 kg (kgf)	タイヤ幅 R	シャフト径 D	取付高さ H1	トッププレート F1/F2	取付穴ピッチ P1/P2 (P1'/P2')	取付穴径 d	偏心 E	自重 (g)
		鋼板製ゴム												
	☆	SJB-200	ゴム	B/B入	250	255.0	45	20	250	140/140	※ 115/115 (105/105)	11	58	4,240
	☆	SRJB-200	赤ゴム	B/B入	200	204.0								4,240
	☆	SHJB-200	高反発ゴム	B/B入	250	255.0								4,240
	☆	CRJB-200	耐熱ゴム	B/B入										4,320
		鋼板製ウレタンゴム												
	☆	SUIJB-200	ウレタン	B/B入	400	408.0	42	20	250	140/140	※ 115/115 (105/105)	11	58	4,410
	☆	SUWJB-200	ウレタン	ラジアルB/B入										4,120
	☆	SUIEJB-200	帯電防止ウレタン	B/B入										4,410
		樹脂製ゴム												
	☆	PNJB-200	ゴム	B/B入	220	224.4	42	20	250	140/140	※ 115/115 (105/105)	11	58	3,590
	☆	PNDJB-200	ゴム	SUS入										3,590
		PNAJB-200	ゴム		160	163.2								3,420
		樹脂製ウレタンゴム												
200	☆	PNUJB-200	ウレタン	B/B入	350	357.0	42	20	250	140/140	※ 115/115 (105/105)	11	58	3,460
	☆	PNUDJB-200	ウレタン	SUS入										3,460
		PNUAJB-200	ウレタン		250	255.0								3,290
		ナイロン												
		PJB-200	ナイロン		250	255.0	45	20	250	140/140	※ 115/115 (105/105)	11	58	3,310
	☆	PBJB-200	ナイロン	B/B入	400	408.0								3,520
	☆	PBDJB-200	ナイロン	SUS入										3,520
		MCナイロン												
		UWBJB-200	MCナイロン	B/B入	420	428.4	42	20	250	140/140	※ 115/115 (105/105)	11	58	4,470
		UWBDJB-200	MCナイロン	SUS入										4,470
		UWAJB-200	MCナイロン											4,320
	☆	UWBSJB-200	MCナイロン	B/B入			34							3,930
	☆	UWBSDJB-200	MCナイロン	SUS入										3,930

☆足の巻き込み事故を防ぐ、防護カバーを装着することができます（詳細：P.137）。

※長穴に変更となりました。

●左用のストッパーペダル仕様も用意しております（JB-200→JBL-200となります。詳細：P.17）。

ダブルストッパー仕様

車輪の回転 / 金具の旋回 を同時に止める

軸受

無印　：滑り軸受け
B/B入　：鋼板製ベアリング入り
SUS入　：ステンレス製ベアリング入り
SUWJB-200は鋼板製ラジアルベアリング入り

（　　）は受注生産品です。

車輪 詳細はP.89以降をご参照下さい。

JB Type

サイズ　250mm

中荷重用ストッパー付旋回金具

SJB-250

SUIJB-250

単位：mm

サイズ A	品　番	車輪仕様	軸受	最大荷重 kg (daN)	最大荷重 kg (kgf)	タイヤ幅 R	シャフト径 D	取付高さ H1	トッププレート F1/F2	取付穴ピッチ P1/P2	取付穴径 d	偏心 E	自重 (g)
250	**鋼板製ゴム**												
	SJB-250	ゴム	B/B入	330	336.6	50	25	305	160/160	125/125	14	71	6,370
	SRJB-250	赤ゴム	B/B入	260	265.2								6,370
	CRJB-250	耐熱ゴム	B/B入	330	336.6								6,590
	鋼板製ウレタンゴム												
	SUIJB-250	ウレタン	B/B入	500	510.0	45	25	305	160/160	125/125	14	71	6.930
	MCナイロン												
	UWBSJB-250	MCナイロン	B/B入	550	561.0	36	25	305	160/160	125/125	14	71	6,090

●左用のストッパーペダル仕様は用意しておりません（詳細：P.17）。

軸受　B/B入　：鋼板製ベアリング入り

車輪　詳細はP.89以降をご参照下さい。

ダブルストッパー仕様
車輪の回転
金具の旋回
を同時に止める

は受注生産品です。

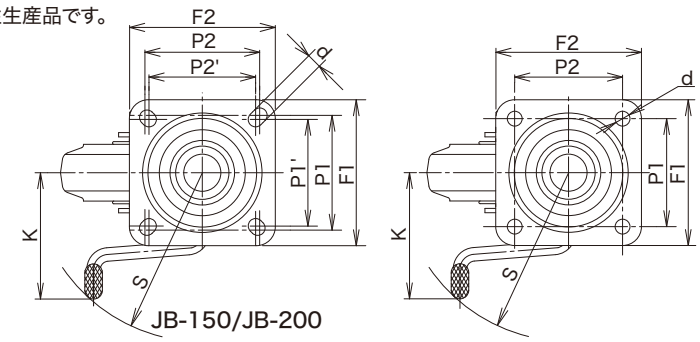

【金具寸法】

単位：mm

サイズ A	最大荷重 kg (daN)	最大荷重 kg (kgf)	金具高さ H	フォーク幅 B	トッププレート板厚 t	自重 (g)
75	120	122.4	63	40	2.6	420
100	180	183.6	94	43	3.2	870
130	250	255.0	112	53	3.2	1,260
150	300	306.0	123	56	4.5	1,740
200	420	428.4	150	56	4.5	2,570
250	550	561.0	180	90	4.5	3,850

【ペダル寸法】

単位：mm

サイズ A	ペダルロッド K	ロッド半径 S
75	65	82
100	92	112
130	105	135
150	108	140
200	120	148
250	135	160

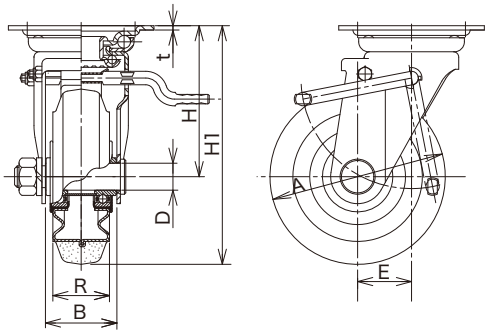

※金具にはシャフトセット（シャフト・バネ座金・ナット）が付属します。

KBZ Type

サイズ　75mm

中荷重用ストッパー付固定金具

SKBZ-75

SUIKBZ-75

SKBZL-75

単位：mm

サイズ A	品　番	車輪仕様	軸受	最大荷重 kg (daN)	最大荷重 kg (kgf)	タイヤ幅 R	シャフト径 D	取付高さ H1	トッププレート F1/F2	取付穴ピッチ P1/P2	取付穴径 d	自重 (g)
75	**鋼板製ゴム**											
	SKBZ-75	ゴム	B/B入	80	81.6	32	10	101	91/68	63/40	9.5	480
	SRKBZ-75	赤ゴム	B/B入	60	61.2							480
	CRKBZ-75	耐熱ゴム	B/B入	80	81.6							500
	鋼板製ウレタンゴム											
	SUIKBZ-75	ウレタン	B/B入	120	122.4	32	10	101	91/68	63/40	9.5	560
	SUIEKBZ-75	帯電防止ウレタン	B/B入									560
	樹脂製ゴム											
	PNKBZ-75	ゴム	B/B入	70	71.4	32	10	101	91/68	63/40	9.5	460
	PNDKBZ-75	ゴム	SUS入									460
	PNAKBZ-75	ゴム										420
	樹脂製ウレタンゴム											
	PNUKBZ-75	ウレタン	B/B入	100	102.0	32	10	101	91/68	63/40	9.5	450
	PNUDKBZ-75	ウレタン	SUS入									450
	PNUAKBZ-75	ウレタン		70	71.4							400
	ナイロン											
	PKBZ-75	ナイロン		100	102.0	32	10	101	91/68	63/40	9.5	370
	PBKBZ-75	ナイロン	B/B入	120	122.4							430
	PBDKBZ-75	ナイロン	SUS入									430
	MCナイロン											
	UWBKBZ-75	MCナイロン	B/B入	120	122.4	24	10	101	91/68	63/40	9.5	470
	UWBDKBZ-75	MCナイロン	SUS入									470
	UWAKBZ-75	MCナイロン										430
	UWBSKBZ-75	MCナイロン	B/B入			26						450
	UWBSDKBZ-75	MCナイロン	SUS入									450

●左用のストッパーペダル仕様も用意しております(KBZ-75→KBZL-75となります。詳細:P.17)。

軸受
無印　：滑り軸受け
B/B入：鋼板製ベアリング入り
SUS入：ステンレス製ベアリング入り

（　　）は受注生産品です。

シングルストッパー仕様
車輪の回転 のみを止める

車輪 詳細はP.89以降をご参照下さい。

KBZ Type

サイズ　100mm

中荷重用ストッパー付固定金具

SKBZ-100

SUIKBZ-100

SKBZL-100

単位：mm

サイズ A	品　番	車輪仕様	軸受	最大荷重 kg (daN)	最大荷重 kg (kgf)	タイヤ幅 R	シャフト径 D	取付高さ H1	トッププレート F1/F2	取付穴ピッチ P1/P2	取付穴径 d	自重 (g)
100	**鋼板製ゴム**											
	SKBZ-100	ゴム	B/B入	130	132.6	35	12	144	115/80	80/45	11	920
	SRKBZ-100	赤ゴム	B/B入	100	102.0							920
	CRKBZ-100	耐熱ゴム	B/B入	130	132.6							950
	鋼板製ウレタンゴム											
	SUIKBZ-100	ウレタン	B/B入	180	183.6	32	12	144	115/80	80/45	11	990
	SUIEKBZ-100	帯電防止ウレタン	B/B入									990
	樹脂製ゴム											
	PNKBZ-100	ゴム	B/B入	100	102.0	32	12	144	115/80	80/45	11	820
	PNDKBZ-100	ゴム	SUS入									820
	PNAKBZ-100	ゴム										760
	樹脂製ウレタンゴム											
	PNUKBZ-100	ウレタン	B/B入	150	153.0	32	12	144	115/80	80/45	11	800
	PNUDKBZ-100	ウレタン	SUS入									800
	PNUAKBZ-100	ウレタン		100	102.0							740
	ナイロン											
	PKBZ-100	ナイロン		120	122.4	35	12	144	115/80	80/45	11	720
	PBKBZ-100	ナイロン	B/B入	180	183.6							780
	PBDKBZ-100	ナイロン	SUS入									780
	MCナイロン											
	UWBKBZ-100	MCナイロン	B/B入	180	183.6	29	12	144	115/80	80/45	11	930
	UWBDKBZ-100	MCナイロン	SUS入									930
	UWAKBZ-100	MCナイロン										880
	UWBSKBZ-100	MCナイロン	B/B入			30						880
	UWBSDKBZ-100	MCナイロン	SUS入									880

●左用のストッパーペダル仕様も用意しております(KBZ-100→KBZL-100となります。詳細:P.17)。

軸受
無印　：滑り軸受け
B/B入：鋼板製ベアリング入り
SUS入：ステンレス製ベアリング入り

は受注生産品です。

シングルストッパー仕様
車輪の回転 のみを止める

車輪 詳細はP.89以降をご参照下さい。

KBZ Type

サイズ　130mm

中荷重用ストッパー付固定金具

SKBZ-130

SUIKBZ-130

SKBZL-130

単位：mm

サイズ A	品　番	車輪仕様	軸受	最大荷重 kg (daN)	最大荷重 kg (kgf)	タイヤ幅 R	シャフト径 D	取付高さ H1	トッププレート F1/F2	取付穴ピッチ P1/P2 (P2')	取付穴径 d	自重 (g)
130	**鋼板製ゴム**											
	SKBZ-130	ゴム	B/B入	180	183.6	42	20	177	137/93	※100/56(50)	11	1,750
	SRKBZ-130	赤ゴム	B/B入	140	142.8							1,750
	CRKBZ-130	耐熱ゴム	B/B入	180	183.6							1,780
	鋼板製ウレタンゴム											
	SUIKBZ-130	ウレタン	B/B入	250	255.0	35	20	177	137/93	※100/56(50)	11	1,880
	SUIEKBZ-130	帯電防止ウレタン	B/B入									1,880
	樹脂製ゴム											
	PNKBZ-130	ゴム	B/B入	145	147.9	38	20	177	137/93	※100/56(50)	11	1,550
	PNDKBZ-130	ゴム	SUS入									1,550
	PNAKBZ-130	ゴム		120	122.4							1,360
	樹脂製ウレタンゴム											
	PNUKBZ-130	ウレタン	B/B入	200	204.0	35	20	177	137/93	※100/56(50)	11	1,490
	PNUDKBZ-130	ウレタン	SUS入									1,490
	PNUAKBZ-130	ウレタン		120	122.4							1,300
	ナイロン											
	PKBZ-130	ナイロン		150	153.0	42	20	177	137/93	※100/56(50)	11	1,290
	PBKBZ-130	ナイロン	B/B入	250	255.0							1,490
	PBDKBZ-130	ナイロン	SUS入									1,490
	MCナイロン											
	UWBKBZ-130	MCナイロン	B/B入	250	255.0	36	20	177	137/93	※100/56(50)	11	1,770
	UWBDKBZ-130	MCナイロン	SUS入									1,770
	UWAKBZ-130	MCナイロン										1,620
	UWBSKBZ-130	MCナイロン	B/B入			30						1,510
	UWBSDKBZ-130	MCナイロン	SUS入									1,510

●左用のストッパーペダル仕様も用意しております(KBZ-130→KBZL-130となります。詳細:P.17)。

※長穴になります。

軸受
無印　：滑り軸受け
B/B入：鋼板製ベアリング入り
SUS入：ステンレス製ベアリング入り

は受注生産品です。

シングルストッパー仕様
車輪の回転 のみを止める

車輪 詳細はP.89以降をご参照下さい。

KBZ Type

サイズ　150mm

中荷重用ストッパー付固定金具


SKBZ-150


SUIKBZ-150


PNKBZ-150


SKBZL-150

単位：mm

サイズ A	防護カバー	品番	車輪仕様	軸受	最大荷重 kg (daN)	最大荷重 kg (kgf)	タイヤ幅 R	シャフト径 D	取付高さ H1	トッププレート F1/F2	取付穴ピッチ P1/P2(P2')	取付穴径 d	自重 (g)
		鋼板製ゴム											
	☆	SKBZ-150	ゴム	B/B入	200	204.0	45	20	198	137/93	※100/56(50)	11	2,140
	☆	SRKBZ-150	赤ゴム	B/B入	160	163.2							2,140
	☆	CRKBZ-150	耐熱ゴム	B/B入	200	204.0							2,180
		鋼板製ウレタンゴム											
	☆	SUIKBZ-150	ウレタン	B/B入	300	306.0	38	20	198	137/93	※100/56(50)	11	2,330
	☆	SUIEKBZ-150	帯電防止ウレタン	B/B入									2,330
		樹脂製ゴム											
	☆	PNKBZ-150	ゴム	B/B入	175	178.5	38	20	198	137/93	※100/56(50)	11	1,850
	☆	PNDKBZ-150	ゴム	SUS入									1,850
		PNAKBZ-150	ゴム		140	142.8							1,690
		樹脂製ウレタンゴム											
150	☆	PNUKBZ-150	ウレタン	B/B入	250	255.0	38	20	198	137/93	※100/56(50)	11	1,810
	☆	PNUDKBZ-150	ウレタン	SUS入									1,810
		PNUAKBZ-150	ウレタン		150	153.0							1,620
		ナイロン											
		PKBZ-150	ナイロン		180	183.6	45	20	198	137/93	※100/56(50)	11	1,590
	☆	PBKBZ-150	ナイロン	B/B入	300	306.0							1,830
	☆	PBDKBZ-150	ナイロン	SUS入									1,830
		MCナイロン											
		UWBKBZ-150	MCナイロン	B/B入	300	306.0	40	20	198	137/93	※100/56(50)	11	2,270
		UWBDKBZ-150	MCナイロン	SUS入									2,270
		UWAKBZ-150	MCナイロン										2,120
	☆	UWBSKBZ-150	MCナイロン	B/B入			30						1,870
	☆	UWBSDKBZ-150	MCナイロン	SUS入									1,870

☆足の巻き込み事故を防ぐ、防護カバーを装着することができます（詳細：P.136）。

※長穴になります。

●左用のストッパーペダル仕様も用意しております（KBZ-150→KBZL-150となります。詳細：P.17）。

軸受
無印　：滑り軸受け
B/B入　：鋼板製ベアリング入り
SUS入　：ステンレス製ベアリング入り

は受注生産品です。

シングルストッパー仕様
車輪の回転 のみを止める

車輪 詳細はP.89以降をご参照下さい。

KBZ Type

サイズ　200mm

中荷重用ストッパー付固定金具

SKBZ-200

SUIKBZ-200

SUWKBZ-200

SKBZL-200

単位：mm

サイズ A	防護カバー	品番	車輪仕様	軸受	最大荷重 kg (daN)	最大荷重 kg (kgf)	タイヤ幅 R	シャフト径 D	取付高さ H1	トッププレート F1/F2	取付穴ピッチ P1/P2	取付穴径 d	自重 (g)
		鋼板製ゴム											
	☆	SKBZ-200	ゴム	B/B入	250	255.0	45	20	250	151/102	112/63	11	3,600
	☆	SRKBZ-200	赤ゴム	B/B入	200	204.0							3,600
	☆	SHKBZ-200	高反発ゴム	B/B入	250	255.0							3,600
	☆	CRKBZ-200	耐熱ゴム	B/B入									3,680
		鋼板製ウレタンゴム											
	☆	SUIKBZ-200	ウレタン	B/B入	400	408.0	42	20	250	151/102	112/63	11	3,770
	☆	SUWKBZ-200	ウレタン	ラジアルB/B入									3,480
	☆	SUIEKBZ-200	帯電防止ウレタン	B/B入									3,770
		樹脂製ゴム											
	☆	PNKBZ-200	ゴム	B/B入	220	224.4	42	20	250	151/102	112/63	11	2,950
	☆	PNDKBZ-200	ゴム	SUS入									2,950
		PNAKBZ-200	ゴム		160	163.2							2,780
		樹脂製ウレタンゴム											
200	☆	PNUKBZ-200	ウレタン	B/B入	350	357.0	42	20	250	151/102	112/63	11	2,820
	☆	PNUDKBZ-200	ウレタン	SUS入									2,820
		PNUAKBZ-200	ウレタン		250	255.0							2,650
		ナイロン											
		PKBZ-200	ナイロン		250	255.0	45	20	250	151/102	112/63	11	2,670
	☆	PBKBZ-200	ナイロン	B/B入	400	408.0							2,880
	☆	PBDKBZ-200	ナイロン	SUS入									2,880
		MCナイロン											
		UWBKBZ-200	MCナイロン	B/B入	420	428.4	42	20	250	151/102	112/63	11	3,830
		UWBDKBZ-200	MCナイロン	SUS入									3,830
		UWAKBZ-200	MCナイロン										3,680
	☆	UWBSKBZ-200	MCナイロン	B/B入			34						3,290
	☆	UWBSDKBZ-200	MCナイロン	SUS入									3,290

☆足の巻き込み事故を防ぐ、防護カバーを装着することができます（詳細：P.137）。

●左用のストッパーペダル仕様も用意しております（KBZ-200→KBZL-200となります。詳細：P.17）。

軸受
無印　：滑り軸受け
B/B入　：鋼板製ベアリング入り
SUS入　：ステンレス製ベアリング入り
SUWKBZ-200は鋼板製ラジアルベアリング入り

は受注生産品です。

シングルストッパー仕様
車輪の回転 のみを止める

車輪 詳細はP.89以降をご参照下さい。

KBZ Type

中荷重用ストッパー付固定金具

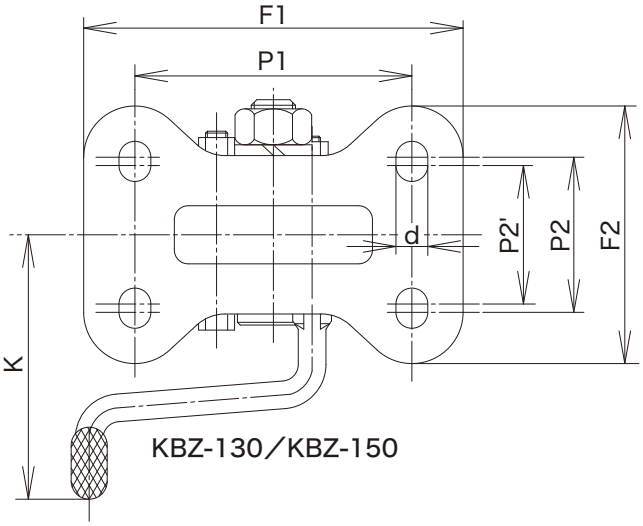

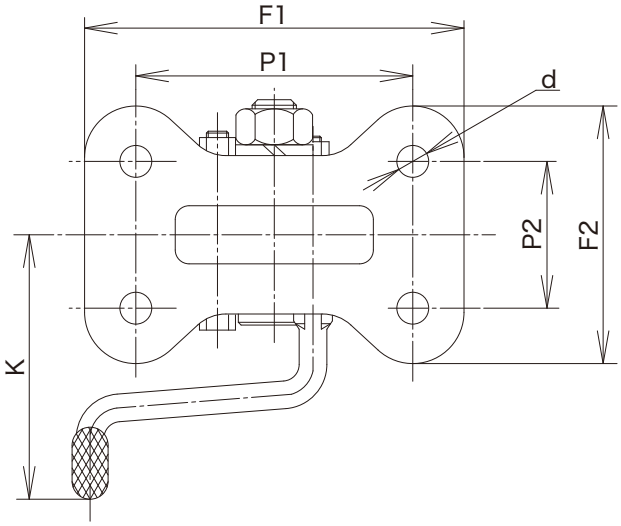

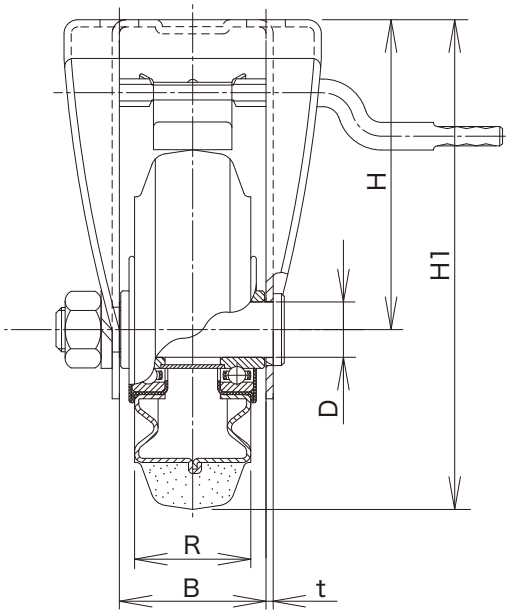

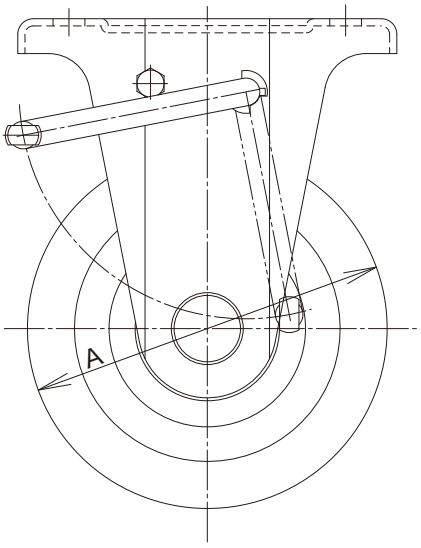

【金具寸法】 単位：mm

サイズ A	最大荷重 kg (daN)	最大荷重 kg (kgf)	金具高さ H	フォーク幅 B	金具板厚 t	自重 (g)
75	120	122.4	63	40	2.0	280
100	180	183.6	94	43	2.6	560
130	250	255.0	112	53	2.6	970
150	300	306.0	123	56	3.2	1,180
200	420	428.4	150	56	4.5	1,930

※金具にはシャフトセット（シャフト・バネ座金・ナット）が付属します。

【ペダル寸法】 単位：mm

サイズ A	ペダルロッド K
75	72
100	100
130	112
150	112
200	112

JA Type

サイズ　75mm

ステンレス製旋回金具

PJA-75

PNAJA-75

単位：mm

サイズ A	品　番	車輪仕様	軸受	最大荷重 kg (daN)	最大荷重 kg (kgf)	タイヤ幅 R	シャフト径 D	取付高さ H1	トッププレート F1/F2	取付穴ピッチ P1/P2	取付穴径 d	偏心 E	自重 (g)
75	**ナイロン**												
	PJA-75	ナイロン		100	102.0	32	10	101	82/82	63/63	9.5	22	420
	PBJA-75	ナイロン	B/B入	120	122.4								480
	PBDJA-75	ナイロン	SUS入										480
	樹脂製ゴム												
	PNJA-75	ゴム	B/B入	70	71.4	32	10	101	82/82	63/63	9.5	22	510
	PNDJA-75	ゴム	SUS入										510
	PNAJA-75	ゴム											470
	樹脂製ウレタンゴム												
	PNUJA-75	ウレタン	B/B入	100	102.0	32	10	101	82/82	63/63	9.5	22	500
	PNUDJA-75	ウレタン	SUS入										500
	PNUAJA-75	ウレタン		70	71.4								450
	MCナイロン												
	UWBJA-75	MCナイロン	B/B入	150	153.0	24	10	101	82/82	63/63	9.5	22	520
	UWBDJA-75	MCナイロン	SUS入										520
	UWAJA-75	MCナイロン											480
	UWBSJA-75	MCナイロン	B/B入			26							500
	UWBSDJA-75	MCナイロン	SUS入										500
	鋼板製ゴム			車輪本体は、ステンレス製ではありません。									
	SJA-75	ゴム	B/B入	80	81.6	32	10	101	82/82	63/63	9.5	22	530
	SRJA-75	赤ゴム	B/B入	60	61.2								530
	CRJA-75	耐熱ゴム	B/B入	80	81.6								550
	鋼板製ウレタンゴム			車輪本体は、ステンレス製ではありません。									
	SUIJA-75	ウレタン	B/B入	120	122.4	32	10	101	82/82	63/63	9.5	22	610
	SUIEJA-75	帯電防止ウレタン	B/B入										610

軸受
無印　：滑り軸受け
B/B入　：鋼板製ベアリング入り
SUS入　：ステンレス製ベアリング入り

（　　）は受注生産品です。

車輪　詳細はP.89以降をご参照下さい。

●金具は、オールステンレス製（SUS304［18-8 STAINLESS］）です。

JA Type

サイズ　100mm

ステンレス製旋回金具

PJA-100

PNAJA-100

単位：mm

サイズ A	品　番	車輪仕様	軸受	最大荷重 kg (daN)	最大荷重 kg (kgf)	タイヤ幅 R	シャフト径 D	取付高さ H1	トッププレート F1/F2	取付穴ピッチ P1/P2	取付穴径 d	偏心 E	自重 (g)
100	**ナイロン**												
	PJA-100	ナイロン		120	122.4	35	12	144	95/95	71/71	11	35	870
	PBJA-100	ナイロン	B/B入	180	183.6								930
	PBDJA-100	ナイロン	SUS入										930
	樹脂製ゴム												
	PNJA-100	ゴム	B/B入	100	102.0	32	12	144	95/95	71/71	11	35	970
	PNDJA-100	ゴム	SUS入										970
	PNAJA-100	ゴム											910
	樹脂製ウレタンゴム												
	PNUJA-100	ウレタン	B/B入	150	153.0	32	12	144	95/95	71/71	11	35	950
	PNUDJA-100	ウレタン	SUS入										950
	PNUAJA-100	ウレタン		100	102.0								890
	MCナイロン												
	UWBJA-100	MCナイロン	B/B入	200	204.0	29	12	144	95/95	71/71	11	35	1,080
	UWBDJA-100	MCナイロン	SUS入										1,080
	UWAJA-100	MCナイロン											1,030
	UWBSJA-100	MCナイロン	B/B入			30							1,030
	UWBSDJA-100	MCナイロン	SUS入										1,030
	鋼板製ゴム			車輪本体は、ステンレス製ではありません。									
	SJA-100	ゴム	B/B入	130	132.6	35	12	144	95/95	71/71	11	35	1,070
	SRJA-100	赤ゴム	B/B入	100	102.0								1,070
	CRJA-100	耐熱ゴム	B/B入	130	132.6								1,100
	鋼板製ウレタンゴム			車輪本体は、ステンレス製ではありません。									
	SUIJA-100	ウレタン	B/B入	180	183.6	32	12	144	95/95	71/71	11	35	1,140
	SUIEJA-100	帯電防止ウレタン	B/B入										1,140

軸受
無印　：滑り軸受け
B/B入　：鋼板製ベアリング入り
SUS入　：ステンレス製ベアリング入り

は受注生産品です。

車輪 詳細はP.89以降をご参照下さい。

●金具は、オールステンレス製（SUS304[18-8 STAINLESS]）です。

JA Type

サイズ　130mm

ステンレス製旋回金具

PJA-130

PNAJA-130

単位：mm

サイズ A	品　番	車輪仕様	軸受	最大荷重 kg (daN)	最大荷重 kg (kgf)	タイヤ幅 R	シャフト径 D	取付高さ H1	トッププレート F1/F2	取付穴ピッチ P1/P2	取付穴径 d	偏心 E	自重 (g)
130	**ナイロン**												
	PJA-130	ナイロン		150	153.0	42	20	177	108/108	80/80	11	40	1,400
	PBJA-130	ナイロン	B/B入	250	255.0								1,600
	PBDJA-130	ナイロン	SUS入										1,600
	樹脂製ゴム												
	PNJA-130	ゴム	B/B入	145	147.9	38	20	177	108/108	80/80	11	40	1,660
	PNDJA-130	ゴム	SUS入										1,660
	PNAJA-130	ゴム		120	122.4								1,470
	樹脂製ウレタンゴム												
	PNUJA-130	ウレタン	B/B入	200	204.0	35	20	177	108/108	80/80	11	40	1,600
	PNUDJA-130	ウレタン	SUS入										1,600
	PNUAJA-130	ウレタン		120	122.4								1,410
	MCナイロン												
	UWBJA-130	MCナイロン	B/B入	300	306.0	36	20	177	108/108	80/80	11	40	1,880
	UWBDJA-130	MCナイロン	SUS入										1,880
	UWAJA-130	MCナイロン											1,730
	UWBSJA-130	MCナイロン	B/B入			30							1,620
	UWBSDJA-130	MCナイロン	SUS入										1,620
	鋼板製ゴム			車輪本体は、ステンレス製ではありません。									
	SJA-130	ゴム	B/B入	180	183.6	42	20	177	108/108	80/80	11	40	1,860
	SRJA-130	赤ゴム	B/B入	140	142.8								1,860
	CRJA-130	耐熱ゴム	B/B入	180	183.6								1,890
	鋼板製ウレタンゴム			車輪本体は、ステンレス製ではありません。									
	SUIJA-130	ウレタン	B/B入	250	255.0	35	20	177	108/108	80/80	11	40	1,990
	SUIEJA-130	帯電防止ウレタン	B/B入										1,990

軸受
無印　：滑り軸受け
B/B入　：鋼板製ベアリング入り
SUS入　：ステンレス製ベアリング入り

は受注生産品です。

車輪　詳細はP.89以降をご参照下さい。

●金具は、オールステンレス製（SUS304［18-8 STAINLESS］）です。

JA Type

サイズ　150mm

ステンレス製旋回金具

PJA-150

PNAJA-150

PNUAJA-150

UWAJA-150

単位：mm

サイズ A	品　番	車輪仕様	軸受	最大荷重 kg (daN)	最大荷重 kg (kgf)	タイヤ幅 R	シャフト径 D	取付高さ H1	トッププレート F1/F2	取付穴ピッチ P1/P2	取付穴径 d	偏心 E	自重 (g)
150	**ナイロン**												
	PJA-150	ナイロン		180	183.6	45	20	198	120/120	90/90	11	45	1,880
	PBJA-150	ナイロン	B/B入	300	306.0								2,120
	PBDJA-150	ナイロン	SUS入										2,120
	樹脂製ゴム												
	PNJA-150	ゴム	B/B入	175	178.5	38	20	198	120/120	90/90	11	45	2,140
	PNDJA-150	ゴム	SUS入										2,140
	PNAJA-150	ゴム		140	142.8								1,980
	樹脂製ウレタンゴム												
	PNUJA-150	ウレタン	B/B入	250	255.0	38	20	198	120/120	90/90	11	45	2,100
	PNUDJA-150	ウレタン	SUS入										2,100
	PNUAJA-150	ウレタン		150	153.0								1,910
	MCナイロン												
	UWBJA-150	MCナイロン	B/B入	350	357.0	40	20	198	120/120	90/90	11	45	2,560
	UWBDJA-150	MCナイロン	SUS入										2,560
	UWAJA-150	MCナイロン											2,410
	UWBSJA-150	MCナイロン	B/B入			30							2,160
	UWBSDJA-150	MCナイロン	SUS入										2,160
	鋼板製ゴム			車輪本体は、ステンレス製ではありません。									
	SJA-150	ゴム	B/B入	200	204.0	45	20	198	120/120	90/90	11	45	2,430
	SRJA-150	赤ゴム	B/B入	160	163.2								2,430
	CRJA-150	耐熱ゴム	B/B入	200	204.0								2,470
	鋼板製ウレタンゴム			車輪本体は、ステンレス製ではありません。									
	SUIJA-150	ウレタン	B/B入	300	306.0	38	20	198	120/120	90/90	11	45	2,620
	SUIEJA-150	帯電防止ウレタン	B/B入										2,620

軸受
無印　：滑り軸受け
B/B入：鋼板製ベアリング入り
SUS入：ステンレス製ベアリング入り

は受注生産品です。

車輪 詳細はP.89以降をご参照下さい。

●金具は、オールステンレス製（SUS304[18-8 STAINLESS]）です。

JA Type

サイズ　200mm

ステンレス製旋回金具

PJA-200

PNAJA-200

単位：mm

サイズ A	品　番	車輪仕様	軸受	最大荷重 kg (daN)	最大荷重 kg (kgf)	タイヤ幅 R	シャフト径 D	取付高さ H1	トッププレート F1/F2	取付穴ピッチ P1/P2	取付穴径 d	偏心 E	自重 (g)
200	**ナイロン**												
	PJA-200	ナイロン		250	255.0	45	20	250	140/140	112/112	11	58	2,910
	PBJA-200	ナイロン	B/B入	400	408.0								3,120
	PBDJA-200	ナイロン	SUS入										3,120
	樹脂製ゴム												
	PNJA-200	ゴム	B/B入	220	224.4	42	20	250	140/140	112/112	11	58	3,190
	PNDJA-200	ゴム	SUS入										3,190
	PNAJA-200	ゴム		160	163.2								3,020
	樹脂製ウレタンゴム												
	PNUJA-200	ウレタン	B/B入	350	357.0	42	20	250	140/140	112/112	11	58	3,060
	PNUDJA-200	ウレタン	SUS入										3,060
	PNUAJA-200	ウレタン		250	255.0								2,890
	MCナイロン												
	UWBJA-200	MCナイロン	B/B入	500	510.0	42	20	250	140/140	112/112	11	58	4,070
	UWBDJA-200	MCナイロン	SUS入										4,070
	UWAJA-200	MCナイロン											3,920
	UWBSJA-200	MCナイロン	B/B入			34							3,530
	UWBSDJA-200	MCナイロン	SUS入										3,530
	鋼板製ゴム			車輪本体は、ステンレス製ではありません。									
	SJA-200	ゴム	B/B入	250	255.0	45	20	250	140/140	112/112	11	58	3,840
	SRJA-200	赤ゴム	B/B入	200	204.0								3,840
	SHJA-200	高反発ゴム	B/B入	250	255.0								3,840
	CRJA-200	耐熱ゴム	B/B入										3,920
	鋼板製ウレタンゴム			車輪本体は、ステンレス製ではありません。									
	SUIJA-200	ウレタン	B/B入	400	408.0	42	20	250	140/140	112/112	11	58	4,010
	SUWJA-200	ウレタン	ラジアルB/B入										3,720
	SUIEJA-200	帯電防止ウレタン	B/B入										4,010

軸受
無印　：滑り軸受け
B/B入　：鋼板製ベアリング入り
SUS入　：ステンレス製ベアリング入り
SUWJA-200は鋼板製ラジアルベアリング入り

は受注生産品です。

車輪　詳細はP.89以降をご参照下さい。

●金具は、オールステンレス製（SUS304［18-8 STAINLESS］）です。

JA Type

ステンレス製旋回金具

特長

金具はオールステンレス製で、腐食に強い

金具を構成する各部品は、オールステンレス製（SUS304[18-8 STAINLESS]）で、錆びにくく、耐腐食性に優れています。
赤錆発生までの時間が、通常のメッキに比べ15倍以上（腐食促進試験の結果による）。

●腐食促進試験
（JASO M 609 塩水複合サイクル試験）

連続240時間(10日間)経過後

連続72時間（3日間）経過後赤錆発生

約16倍

連続1,200時間（50日間）経過後赤錆発生

●JASO M 609　試験方法

通常の塩水噴霧に加えて、乾燥・湿潤を加えたより厳しい試験です。

塩水噴霧
2時間,温度35±1℃
5%NaCl溶液

↓

乾　燥
4時間,温度60±1℃
相対湿度20～30%RH

↓

湿　潤
2時間,温度50±1℃
相対湿度95%RH以上

繰返し

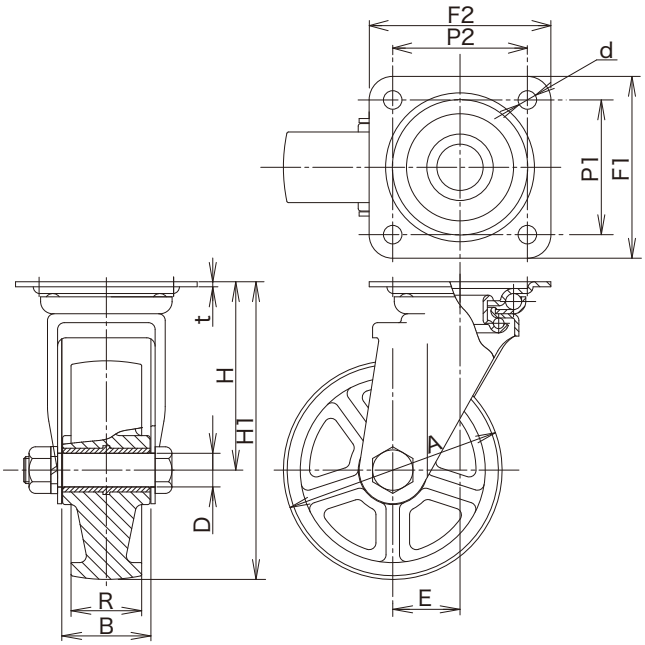

【金具寸法】

単位：mm

サイズ A	最大荷重 kg (daN)	最大荷重 kg (kgf)	金具高さ H	フォーク幅 B	トッププレート板厚 t	自重 (g)
75	150	153.0	63	40	2.5	330
100	200	204.0	94	43	3.0	710
130	300	306.0	112	53	3.0	1,080
150	350	357.0	123	56	4.0	1,470
200	500	510.0	150	56	4.0	2,170

※金具にはシャフトセット（シャフト・バネ座金・ナット）が付属します。

注意事項

JA金具は、ステンレス製ですが、下記車輪の車輪本体はステンレス製ではありません。
また、ステンレス製ベアリングをセットすることもできません。
キャスター選定の際は、くれぐれもご注意下さい。

鋼板製ゴム車輪（S, SR, SH, CR）
鋼板製ウレタンゴム車輪（SUI, SUW, SUIE）

KA Type

サイズ　75mm

ステンレス製固定金具

PKA-75

PNAKA-75

単位：mm

サイズ A	品　番	車輪仕様	軸受	最大荷重 kg (daN)	最大荷重 kg (kgf)	タイヤ幅 R	シャフト径 D	取付高さ H1	トッププレート F1/F2	取付穴ピッチ P1/P2	取付穴径 d	自重 (g)
75	**ナイロン**											
	PKA-75	ナイロン		100	102.0	32	10	101	91/68	63/40	9.5	310
	PBKA-75	ナイロン	B/B入	120	122.4							370
	PBDKA-75	ナイロン	SUS入									370
	樹脂製ゴム											
	PNKA-75	ゴム	B/B入	70	71.4	32	10	101	91/68	63/40	9.5	400
	PNDKA-75	ゴム	SUS入									400
	PNAKA-75	ゴム										360
	樹脂製ウレタンゴム											
	PNUKA-75	ウレタン	B/B入	100	102.0	32	10	101	91/68	63/40	9.5	390
	PNUDKA-75	ウレタン	SUS入									390
	PNUAKA-75	ウレタン		70	71.4							340
	MCナイロン											
	UWBKA-75	MCナイロン	B/B入	150	153.0	24	10	101	91/68	63/40	9.5	410
	UWBDKA-75	MCナイロン	SUS入									410
	UWAKA-75	MCナイロン										370
	UWBSKA-75	MCナイロン	B/B入			26						390
	UWBSDKA-75	MCナイロン	SUS入									390
	鋼板製ゴム			車輪本体は、ステンレス製ではありません。								
	SKA-75	ゴム	B/B入	80	81.6	32	10	101	91/68	63/40	9.5	420
	SRKA-75	赤ゴム	B/B入	60	61.2							420
	CRKA-75	耐熱ゴム	B/B入	80	81.6							440
	鋼板製ウレタンゴム			車輪本体は、ステンレス製ではありません。								
	SUIKA-75	ウレタン	B/B入	120	122.4	32	10	101	91/68	63/40	9.5	500
	SUIEKA-75	帯電防止ウレタン	B/B入									500

軸受
無印　：滑り軸受け
B/B入　：鋼板製ベアリング入り
SUS入　：ステンレス製ベアリング入り

は受注生産品です。

車輪　詳細はP.89以降をご参照下さい。

●金具は、オールステンレス製（SUS304［18-8 STAINLESS］）です。

KA Type

サイズ　100mm

ステンレス製固定金具

PKA-100

PNAKA-100

単位：mm

サイズ A	品　番	車輪仕様	軸受	最大荷重 kg (daN)	最大荷重 kg (kgf)	タイヤ幅 R	シャフト径 D	取付高さ H1	トッププレート F1/F2	取付穴ピッチ P1/P2	取付穴径 d	自重 (g)
100	**ナイロン**											
	PKA-100	ナイロン		120	122.4	35	12	144	115/80	80/45	11	580
	PBKA-100	ナイロン	B/B入	180	183.6							640
	PBDKA-100	ナイロン	SUS入									640
	樹脂製ゴム											
	PNKA-100	ゴム	B/B入	100	102.0	32	12	144	115/80	80/45	11	680
	PNDKA-100	ゴム	SUS入									680
	PNAKA-100	ゴム										620
	樹脂製ウレタンゴム											
	PNUKA-100	ウレタン	B/B入	150	153.0	32	12	144	115/80	80/45	11	660
	PNUDKA-100	ウレタン	SUS入									660
	PNUAKA-100	ウレタン		100	102.0							600
	MCナイロン											
	UWBKA-100	MCナイロン	B/B入	200	204.0	29	12	144	115/80	80/45	11	790
	UWBDKA-100	MCナイロン	SUS入									790
	UWAKA-100	MCナイロン										740
	UWBSKA-100	MCナイロン	B/B入			30						740
	UWBSDKA-100	MCナイロン	SUS入									740
	鋼板製ゴム			車輪本体は、ステンレス製ではありません。								
	SKA-100	ゴム	B/B入	130	132.6	35	12	144	115/80	80/45	11	780
	SRKA-100	赤ゴム	B/B入	100	102.0							780
	CRKA-100	耐熱ゴム	B/B入	130	132.6							810
	鋼板製ウレタンゴム			車輪本体は、ステンレス製ではありません。								
	SUIKA-100	ウレタン	B/B入	180	183.6	32	12	144	115/80	80/45	11	850
	SUIEKA-100	帯電防止ウレタン	B/B入									850

軸受
無印　：滑り軸受け
B/B入　：鋼板製ベアリング入り
SUS入　：ステンレス製ベアリング入り

は受注生産品です。

車輪　詳細はP.89以降をご参照下さい。

●金具は、オールステンレス製（SUS304[18-8 STAINLESS]）です。

KA Type

サイズ　130mm

ステンレス製固定金具

PKA-130

PNAKA-130

単位：mm

サイズ A	品　番	車輪仕様	軸受	最大荷重 kg (daN)	最大荷重 kg (kgf)	タイヤ幅 R	シャフト径 D	取付高さ H1	トッププレート F1/F2	取付穴ピッチ P1/P2(P2')	取付穴径 d	自重 (g)
130	**ナイロン**											
	PKA-130	ナイロン		150	153.0	42	20	177	137/93	※100/56(50)	11	1,130
	PBKA-130	ナイロン	B/B入	250	255.0							1,330
	PBDKA-130	ナイロン	SUS入									1,330
	樹脂製ゴム											
	PNKA-130	ゴム	B/B入	145	147.9	38	20	177	137/93	※100/56(50)	11	1,390
	PNDKA-130	ゴム	SUS入									1,390
	PNAKA-130	ゴム		120	122.4							1,200
	樹脂製ウレタンゴム											
	PNUKA-130	ウレタン	B/B入	200	204.0	35	20	177	137/93	※100/56(50)	11	1,330
	PNUDKA-130	ウレタン	SUS入									1,330
	PNUAKA-130	ウレタン		120	122.4							1,140
	MCナイロン											
	UWBKA-130	MCナイロン	B/B入	300	306.0	36	20	177	137/93	※100/56(50)	11	1,610
	UWBDKA-130	MCナイロン	SUS入									1,610
	UWAKA-130	MCナイロン										1,460
	UWBSKA-130	MCナイロン	B/B入			30						1,350
	UWBSDKA-130	MCナイロン	SUS入									1,350
	鋼板製ゴム			車輪本体は、ステンレス製ではありません。								
	SKA-130	ゴム	B/B入	180	183.6	42	20	177	137/93	※100/56(50)	11	1,590
	SRKA-130	赤ゴム	B/B入	140	142.8							1,590
	CRKA-130	耐熱ゴム	B/B入	180	183.6							1,620
	鋼板製ウレタンゴム			車輪本体は、ステンレス製ではありません。								
	SUIKA-130	ウレタン	B/B入	250	255.0	35	20	177	137/93	※100/56(50)	11	1,720
	SUIEKA-130	帯電防止ウレタン	B/B入									1,720

※長穴になります。

軸受
無印　：滑り軸受け
B/B入：鋼板製ベアリング入り
SUS入：ステンレス製ベアリング入り

（　　）は受注生産品です。

車輪 詳細はP.89以降をご参照下さい。

●金具は、オールステンレス製（SUS304［18-8 STAINLESS］）です。

KA Type

サイズ　150mm

ステンレス製固定金具

PKA-150

PNAKA-150

PNUAKA-150

UWAKA-150

単位：mm

サイズ A	品　番	車輪仕様	軸受	最大荷重 kg (daN)	最大荷重 kg (kgf)	タイヤ幅 R	シャフト径 D	取付高さ H1	トッププレート F1/F2	取付穴ピッチ P1/P2 (P2')	取付穴径 d	自重 (g)
150	**ナイロン**											
	PKA-150	ナイロン		180	183.6	45	20	198	137/93	※100/56 (50)	11	1,370
	PBKA-150	ナイロン	B/B入	300	306.0							1,610
	PBDKA-150	ナイロン	SUS入									1,610
	樹脂製ゴム											
	PNKA-150	ゴム	B/B入	175	178.5	38	20	198	137/93	※100/56 (50)	11	1,630
	PNDKA-150	ゴム	SUS入									1,630
	PNAKA-150	ゴム		140	142.8							1,470
	樹脂製ウレタンゴム											
	PNUKA-150	ウレタン	B/B入	250	255.0	38	20	198	137/93	※100/56 (50)	11	1,590
	PNUDKA-150	ウレタン	SUS入									1,590
	PNUAKA-150	ウレタン		150	153.0							1,400
	MCナイロン											
	UWBKA-150	MCナイロン	B/B入	350	357.0	40	20	198	137/93	※100/56 (50)	11	2,050
	UWBDKA-150	MCナイロン	SUS入									2,050
	UWAKA-150	MCナイロン										1,900
	UWBSKA-150	MCナイロン	B/B入			30						1,650
	UWBSDKA-150	MCナイロン	SUS入									1,650
	鋼板製ゴム			車輪本体は、ステンレス製ではありません。								
	SKA-150	ゴム	B/B入	200	204.0	45	20	198	137/93	※100/56 (50)	11	1,920
	SRKA-150	赤ゴム	B/B入	160	163.2							1,920
	CRKA-150	耐熱ゴム	B/B入	200	204.0							1,960
	鋼板製ウレタンゴム			車輪本体は、ステンレス製ではありません。								
	SUIKA-150	ウレタン	B/B入	300	306.0	38	20	198	137/93	※100/56 (50)	11	2,110
	SUIEKA-150	帯電防止ウレタン	B/B入									2,110

※長穴になります。

軸受
無印　：滑り軸受け
B/B入：鋼板製ベアリング入り
SUS入：ステンレス製ベアリング入り

は受注生産品です。

車輪 詳細はP.89以降をご参照下さい。

●金具は、オールステンレス製（SUS304[18-8 STAINLESS]）です。

KA Type

サイズ　200mm

ステンレス製固定金具

PKA-200

PNAKA-200

単位：mm

サイズ A	品　番	車輪仕様	軸受	最大荷重 kg (daN)	最大荷重 kg (kgf)	タイヤ幅 R	シャフト径 D	取付高さ H1	トッププレート F1/F2	取付穴ピッチ P1/P2	取付穴径 d	自重 (g)
200	**ナイロン**											
	PKA-200	ナイロン		250	255.0	45	20	250	151/102	112/63	11	2,310
	PBKA-200	ナイロン	B/B入	400	408.0							2,520
	PBDKA-200	ナイロン	SUS入									2,520
	樹脂製ゴム											
	PNKA-200	ゴム	B/B入	220	224.4	42	20	250	151/102	112/63	11	2,590
	PNDKA-200	ゴム	SUS入									2,590
	PNAKA-200	ゴム		160	163.2							2,420
	樹脂製ウレタンゴム											
	PNUKA-200	ウレタン	B/B入	350	357.0	42	20	250	151/102	112/63	11	2,460
	PNUDKA-200	ウレタン	SUS入									2,460
	PNUAKA-200	ウレタン		250	255.0							2,290
	MCナイロン											
	UWBKA-200	MCナイロン	B/B入	500	510.0	42	20	250	151/102	112/63	11	3,470
	UWBDKA-200	MCナイロン	SUS入									3,470
	UWAKA-200	MCナイロン										3,320
	UWBSKA-200	MCナイロン	B/B入			34						2,930
	UWBSDKA-200	MCナイロン	SUS入									2,930
	鋼板製ゴム			車輪本体は、ステンレス製ではありません。								
	SKA-200	ゴム	B/B入	250	255.0	45	20	250	151/102	112/63	11	3,240
	SRKA-200	赤ゴム	B/B入	200	204.0							3,240
	SHKA-200	高反発ゴム	B/B入	250	255.0							3,240
	CRKA-200	耐熱ゴム	B/B入									3,320
	鋼板製ウレタンゴム			車輪本体は、ステンレス製ではありません。								
	SUIKA-200	ウレタン	B/B入	400	408.0	42	20	250	151/102	112/63	11	3,410
	SUWKA-200	ウレタン	ラジアルB/B入									3,120
	SUIEKA-200	帯電防止ウレタン	B/B入									3,410

軸受
無印　：滑り軸受け
B/B入　：鋼板製ベアリング入り
SUS入　：ステンレス製ベアリング入り
SUWKA-200は鋼板製ラジアルベアリング入り

（　　）は受注生産品です。

車輪　詳細はP.89以降をご参照下さい。

●金具は、オールステンレス製（SUS304［18-8 STAINLESS］）です。

KA Type

ステンレス製固定金具

特長

●金具はオールステンレス製で、腐食に強い

金具を構成する各部品は、オールステンレス製（SUS304[18-8 STAINLESS]）で、錆びにくく、耐腐食性に優れています。
赤錆発生までの時間が、通常のメッキに比べ15倍以上（腐食促進試験の結果による）。

●腐食促進試験
（JASO M 609 塩水複合サイクル試験）

連続240時間(10日間)経過後

連続72時間（3日間）経過後赤錆発生

約16倍

連続1,200時間（50日間）経過後赤錆発生

●JASO M 609　試験方法

通常の塩水噴霧に加えて、乾燥・湿潤を加えたより厳しい試験です。

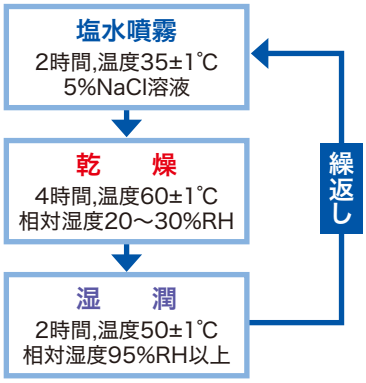

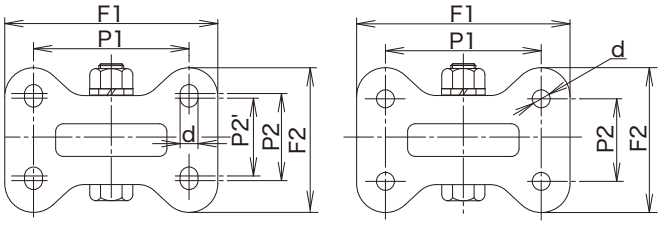

KA-130/KA-150

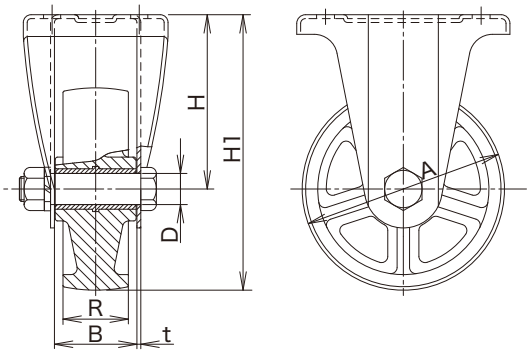

【金具寸法】

単位：mm

サイズ A	最大荷重 kg (daN)	最大荷重 kg (kgf)	金具高さ H	フォーク幅 B	金具板厚 t	自重 (g)
75	150	153.0	63	40	2.0	220
100	200	204.0	94	43	2.5	420
130	300	306.0	112	53	2.5	810
150	350	357.0	123	56	3.0	960
200	500	510.0	150	56	4.0	1,570

※金具にはシャフトセット（シャフト・バネ座金・ナット）が付属します。

注意事項

KA金具は、ステンレス製ですが、下記車輪の車輪本体はステンレス製ではありません。
また、ステンレス製ベアリングをセットすることもできません。
キャスター選定の際は、くれぐれもご注意下さい。

鋼板製ゴム車輪（S, SR, SH, CR）
鋼板製ウレタンゴム車輪（SUI, SUW, SUIE）

JAB Type

サイズ　75mm

ステンレス製ストッパー付旋回金具

PJAB-75

PNAJAB-75

単位：mm

サイズ A	品　番	車輪仕様	軸受	最大荷重 kg (daN)	最大荷重 kg (kgf)	タイヤ幅 R	シャフト径 D	取付高さ H1	トッププレート F1/F2	取付穴ピッチ P1/P2	取付穴径 d	偏心 E	自重 (g)
75	**ナイロン**												
	PJAB-75	ナイロン		100	102.0	32	10	101	82/82	63/63	9.5	22	470
	PBJAB-75	ナイロン	B/B入	120	122.4								530
	PBDJAB-75	ナイロン	SUS入										530
	樹脂製ゴム												
	PNJAB-75	ゴム	B/B入	70	71.4	32	10	101	82/82	63/63	9.5	22	560
	PNDJAB-75	ゴム	SUS入										560
	PNAJAB-75	ゴム											520
	樹脂製ウレタンゴム												
	PNUJAB-75	ウレタン	B/B入	100	102.0	32	10	101	82/82	63/63	9.5	22	550
	PNUDJAB-75	ウレタン	SUS入										550
	PNUAJAB-75	ウレタン		70	71.4								500
	MCナイロン												
	UWBJAB-75	MCナイロン	B/B入	150	153.0	24	10	101	82/82	63/63	9.5	22	570
	UWBDJAB-75	MCナイロン	SUS入										570
	UWAJAB-75	MCナイロン											530
	UWBSJAB-75	MCナイロン	B/B入			26							550
	UWBSDJAB-75	MCナイロン	SUS入										550
	鋼板製ゴム			車輪本体は、ステンレス製ではありません。									
	SJAB-75	ゴム	B/B入	80	81.6	32	10	101	82/82	63/63	9.5	22	580
	SRJAB-75	赤ゴム	B/B入	60	61.2								580
	CRJAB-75	耐熱ゴム	B/B入	80	81.6								600
	鋼板製ウレタンゴム			車輪本体は、ステンレス製ではありません。									
	SUIJAB-75	ウレタン	B/B入	120	122.4	32	10	101	82/82	63/63	9.5	22	660
	SUIEJAB-75	帯電防止ウレタン	B/B入										660

●左用のストッパーペダル仕様は用意しておりません（詳細：P.17）。

軸受
無印　：滑り軸受け
B/B入：鋼板製ベアリング入り
SUS入：ステンレス製ベアリング入り

（　　）は受注生産品です。

ダブルストッパー仕様
車輪の回転
金具の旋回
を同時に止める

車輪　詳細はP.89以降をご参照下さい。

●金具は、オールステンレス製（SUS304［18-8 STAINLESS］）です。
板バネもバネ用ステンレス鋼板を使用しており、錆びにくく、耐腐食性に優れています。

JAB Type

サイズ　100mm

ステンレス製ストッパー付旋回金具

PJAB-100

PNAJAB-100

単位：mm

サイズ A	品番	車輪仕様	軸受	最大荷重 kg (daN)	最大荷重 kg (kgf)	タイヤ幅 R	シャフト径 D	取付高さ H1	トッププレート F1/F2	取付穴ピッチ P1/P2	取付穴径 d	偏心 E	自重 (g)
100	**ナイロン**												
	PJAB-100	ナイロン		120	122.4	35	12	144	95/95	71/71	11	35	990
	PBJAB-100	ナイロン	B/B入	180	183.6								1,050
	PBDJAB-100	ナイロン	SUS入										1,050
	樹脂製ゴム												
	PNJAB-100	ゴム	B/B入	100	102.0	32	12	144	95/95	71/71	11	35	1,090
	PNDJAB-100	ゴム	SUS入										1,090
	PNAJAB-100	ゴム											1,030
	樹脂製ウレタンゴム												
	PNUJAB-100	ウレタン	B/B入	150	153.0	32	12	144	95/95	71/71	11	35	1,070
	PNUDJAB-100	ウレタン	SUS入										1,070
	PNUAJAB-100	ウレタン		100	102.0								1,010
	MCナイロン												
	UWBJAB-100	MCナイロン	B/B入	200	204.0	29	12	144	95/95	71/71	11	35	1,200
	UWBDJAB-100	MCナイロン	SUS入										1,200
	UWAJAB-100	MCナイロン											1,150
	UWBSJAB-100	MCナイロン	B/B入			30							1,150
	UWBSDJAB-100	MCナイロン	SUS入										1,150
	鋼板製ゴム			車輪本体は、ステンレス製ではありません。									
	SJAB-100	ゴム	B/B入	130	132.6	35	12	144	95/95	71/71	11	35	1,190
	SRJAB-100	赤ゴム	B/B入	100	102.0								1,190
	CRJAB-100	耐熱ゴム	B/B入	130	132.6								1,220
	鋼板製ウレタンゴム			車輪本体は、ステンレス製ではありません。									
	SUIJAB-100	ウレタン	B/B入	180	183.6	32	12	144	95/95	71/71	11	35	1,260
	SUIEJAB-100	帯電防止ウレタン	B/B入										1,260

●左用のストッパーペダル仕様は用意しておりません（詳細：P.17）。

軸受
無印　：滑り軸受け
B/B入　：鋼板製ベアリング入り
SUS入　：ステンレス製ベアリング入り

は受注生産品です。

ダブルストッパー仕様
車輪の回転
金具の旋回
を同時に止める

車輪　詳細はP.89以降をご参照下さい。

●金具は、オールステンレス製（SUS304[18-8 STAINLESS]）です。
板バネもバネ用ステンレス鋼板を使用しており、錆びにくく、耐腐食性に優れています。

JAB Type

サイズ　130mm

ステンレス製ストッパー付旋回金具

PJAB-130

PNAJAB-130

単位：mm

サイズ A	品　番	車輪仕様	軸受	最大荷重 kg (daN)	最大荷重 kg (kgf)	タイヤ幅 R	シャフト径 D	取付高さ H1	トッププレート F1/F2	取付穴ピッチ P1/P2	取付穴径 d	偏心 E	自重 (g)
130	**ナイロン**												
	PJAB-130	ナイロン		150	153.0	42	20	177	108/108	80/80	11	40	1,580
	PBJAB-130	ナイロン	B/B入	250	255.0								1,780
	PBDJAB-130	ナイロン	SUS入										1,780
	樹脂製ゴム												
	PNJAB-130	ゴム	B/B入	145	147.9	38	20	177	108/108	80/80	11	40	1,840
	PNDJAB-130	ゴム	SUS入										1,840
	PNAJAB-130	ゴム		120	122.4								1,650
	樹脂製ウレタンゴム												
	PNUJAB-130	ウレタン	B/B入	200	204.0	35	20	177	108/108	80/80	11	40	1,780
	PNUDJAB-130	ウレタン	SUS入										1,780
	PNUAJAB-130	ウレタン		120	122.4								1,590
	MCナイロン												
	UWBJAB-130	MCナイロン	B/B入	300	306.0	36	20	177	108/108	80/80	11	40	2,060
	UWBDJAB-130	MCナイロン	SUS入										2,060
	UWAJAB-130	MCナイロン											1,910
	UWBSJAB-130	MCナイロン	B/B入			30							1,800
	UWBSDJAB-130	MCナイロン	SUS入										1,800
	鋼板製ゴム			車輪本体は、ステンレス製ではありません。									
	SJAB-130	ゴム	B/B入	180	183.6	42	20	177	108/108	80/80	11	40	2,040
	SRJAB-130	赤ゴム	B/B入	140	142.8								2,040
	CRJAB-130	耐熱ゴム	B/B入	180	183.6								2,070
	鋼板製ウレタンゴム			車輪本体は、ステンレス製ではありません。									
	SUIJAB-130	ウレタン	B/B入	250	255.0	35	20	177	108/108	80/80	11	40	2,170
	SUIEJAB-130	帯電防止ウレタン	B/B入										2,170

●左用のストッパーペダル仕様は用意しておりません（詳細：P.17）。

軸受
無印　：滑り軸受け
B/B入：鋼板製ベアリング入り
SUS入：ステンレス製ベアリング入り

（　　）は受注生産品です。

ダブルストッパー仕様
車輪の回転 / 金具の旋回 を同時に止める

車輪 詳細はP.89以降をご参照下さい。

●金具は、オールステンレス製（SUS304[18-8 STAINLESS]）です。
板バネもバネ用ステンレス鋼板を使用しており、錆びにくく、耐腐食性に優れています。

JAB Type

サイズ　150mm

ステンレス製ストッパー付旋回金具

PJAB-150

PNAJAB-150

PNUAJAB-150

UWAJAB-150

単位：mm

サイズ A	品　番	車輪仕様	軸受	最大荷重 kg (daN)	最大荷重 kg (kgf)	タイヤ幅 R	シャフト径 D	取付高さ H1	トッププレート F1/F2	取付穴ピッチ P1/P2	取付穴径 d	偏心 E	自重 (g)
150	**ナイロン**												
	PJAB-150	ナイロン		180	183.6	45	20	198	120/120	90/90	11	45	2,080
	PBJAB-150	ナイロン	B/B入	300	306.0								2,320
	PBDJAB-150	ナイロン	SUS入										2,320
	樹脂製ゴム												
	PNJAB-150	ゴム	B/B入	175	178.5	38	20	198	120/120	90/90	11	45	2,340
	PNDJAB-150	ゴム	SUS入										2,340
	PNAJAB-150	ゴム		140	142.8								2,180
	樹脂製ウレタンゴム												
	PNUJAB-150	ウレタン	B/B入	250	255.0	38	20	198	120/120	90/90	11	45	2,300
	PNUDJAB-150	ウレタン	SUS入										2,300
	PNUAJAB-150	ウレタン		150	153.0								2,110
	MCナイロン												
	UWBJAB-150	MCナイロン	B/B入	350	357.0	40	20	198	120/120	90/90	11	45	2,760
	UWBDJAB-150	MCナイロン	SUS入										2,760
	UWAJAB-150	MCナイロン											2,610
	UWBSJAB-150	MCナイロン	B/B入			30							2,360
	UWBSDJAB-150	MCナイロン	SUS入										2,360
	鋼板製ゴム			車輪本体は、ステンレス製ではありません。									
	SJAB-150	ゴム	B/B入	200	204.0	45	20	198	120/120	90/90	11	45	2,630
	SRJAB-150	赤ゴム	B/B入	160	163.2								2,630
	CRJAB-150	耐熱ゴム	B/B入	200	204.0								2,670
	鋼板製ウレタンゴム			車輪本体は、ステンレス製ではありません。									
	SUIJAB-150	ウレタン	B/B入	300	306.0	38	20	198	120/120	90/90	11	45	2,820
	SUIEJAB-150	帯電防止ウレタン	B/B入										2,820

●左用のストッパーペダル仕様は用意しておりません（詳細：P.17）。

軸受
無印　：滑り軸受け
B/B入　：鋼板製ベアリング入り
SUS入　：ステンレス製ベアリング入り

は受注生産品です。

ダブルストッパー仕様
車輪の回転
金具の旋回
を同時に止める

車輪　詳細はP.89以降をご参照下さい。

●金具は、オールステンレス製（SUS304[18-8 STAINLESS]）です。
板バネもバネ用ステンレス鋼板を使用しており、錆びにくく、耐腐食性に優れています。

JAB Type

サイズ　200mm

ステンレス製ストッパー付旋回金具

PJAB-200

PNAJAB-200

単位：mm

サイズ A	品　番	車輪仕様	軸受	最大荷重 kg (daN)	最大荷重 kg (kgf)	タイヤ幅 R	シャフト径 D	取付高さ H1	トッププレート F1/F2	取付穴ピッチ P1/P2	取付穴径 d	偏心 E	自重 (g)
200	**ナイロン**												
	PJAB-200	ナイロン		250	255.0	45	20	250	140/140	112/112	11	58	3,120
	PBJAB-200	ナイロン	B/B入	400	408.0								3,330
	PBDJAB-200	ナイロン	SUS入										3,330
	樹脂製ゴム												
	PNJAB-200	ゴム	B/B入	220	224.4	42	20	250	140/140	112/112	11	58	3,400
	PNDJAB-200	ゴム	SUS入										3,400
	PNAJAB-200	ゴム		160	163.2								3,230
	樹脂製ウレタンゴム												
	PNUJAB-200	ウレタン	B/B入	350	357.0	42	20	250	140/140	112/112	11	58	3,270
	PNUDJAB-200	ウレタン	SUS入										3,270
	PNUAJAB-200	ウレタン		250	255.0								3,100
	MCナイロン												
	UWBJAB-200	MCナイロン	B/B入	500	510.0	42	20	250	140/140	112/112	11	58	4,280
	UWBDJAB-200	MCナイロン	SUS入										4,280
	UWAJAB-200	MCナイロン											4,130
	UWBSJAB-200	MCナイロン	B/B入			34							3,740
	UWBSDJAB-200	MCナイロン	SUS入										3,740
	鋼板製ゴム	車輪本体は、ステンレス製ではありません。											
	SJAB-200	ゴム	B/B入	250	255.0	45	20	250	140/140	112/112	11	58	4,050
	SRJAB-200	赤ゴム	B/B入	200	204.0								4,050
	SHJAB-200	高反発ゴム	B/B入	250	255.0								4,050
	CRJAB-200	耐熱ゴム	B/B入										4,130
	鋼板製ウレタンゴム	車輪本体は、ステンレス製ではありません。											
	SUIJAB-200	ウレタン	B/B入	400	408.0	42	20	250	140/140	112/112	11	58	4,220
	SUWJAB-200	ウレタン	ラジアルB/B入										3,930
	SUIEJAB-200	帯電防止ウレタン	B/B入										4,220

●左用のストッパーペダル仕様は用意しておりません（詳細：P.17）。

軸受
無印　：滑り軸受け
B/B入　：鋼板製ベアリング入り
SUS入　：ステンレス製ベアリング入り
SUWJAB-200は鋼板製ラジアルベアリング入り

（　　）は受注生産品です。

ダブルストッパー仕様
車輪の回転 / 金具の旋回 を同時に止める

車輪 詳細はP.89以降をご参照下さい。

●金具は、オールステンレス製（SUS304［18-8 STAINLESS］）です。
板バネもバネ用ステンレス鋼板を使用しており、錆びにくく、耐腐食性に優れています。

JAB Type

ステンレス製ストッパー付旋回金具

特長

●金具はオールステンレス製で、腐食に強い

金具を構成する各部品は、オールステンレス製（SUS304［18-8 STAINLESS］）で、錆びにくく、耐腐食性に優れています。
さらに、ストッパー機構の最重要部品である板バネもバネ用ステンレス鋼板製となり、耐腐食性が大幅に向上しました。

●金具・旋回、車輪・回転を同時に止めるダブルストッパー仕様で、安全・確実

ストッパー付旋回キャスターのストッパー機構は、
金具の旋回と車輪の回転を同時に止めるダブルストッパー仕様で、
安全・確実に走行をストップすることができます。

※制動性能について、製品安全上、特に必要がある場合は、車輪止め、フロアロック等、別の手段を講じて下さい。

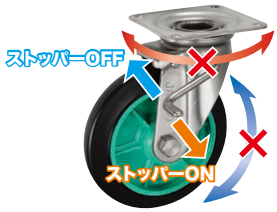

ストッパーON
↓
車輪の回転
金具の旋回
を同時に止める

【金具寸法】 単位：mm

サイズ A	最大荷重 kg (daN)	最大荷重 kg (kgf)	金具高さ H	フォーク幅 B	トッププレート板厚 t	自重 (g)
75	150	153.0	63	40	2.5	380
100	200	204.0	94	43	3.0	830
130	300	306.0	112	53	3.0	1,260
150	350	357.0	123	56	4.0	1,670
200	500	510.0	150	56	4.0	2,380

※金具にはシャフトセット（シャフト・バネ座金・ナット）が付属します。

【ペダル寸法】 単位：mm

サイズ A	ペダルロッド K	ロッド半径 S
75	65	82
100	92	112
130	105	135
150	108	140
200	120	148

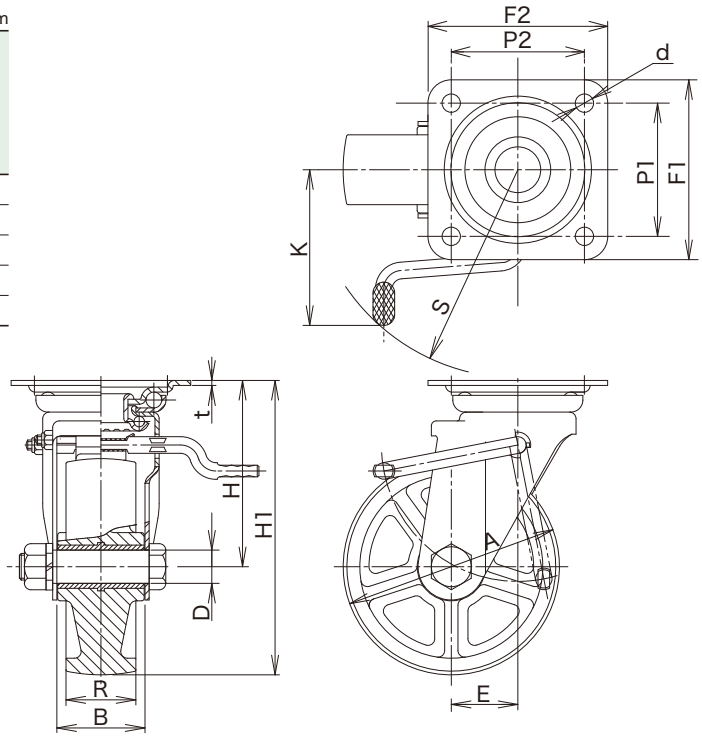

注意事項

JAB金具は、ステンレス製ですが、下記車輪の車輪本体はステンレス製ではありません。
また、ステンレス製ベアリングをセットすることもできません。
キャスター選定の際は、くれぐれもご注意下さい。

鋼板製ゴム車輪（S, SR, SH, CR）
鋼板製ウレタンゴム車輪（SUI, SUW, SUIE）

KABZ Type

サイズ　75mm

ステンレス製ストッパー付固定金具

PKABZ-75

PNAKABZ-75

単位：mm

サイズ A	品　番	車輪仕様	軸受	最大荷重 kg (daN)	最大荷重 kg (kgf)	タイヤ幅 R	シャフト径 D	取付高さ H1	トッププレート F1/F2	取付穴ピッチ P1/P2	取付穴径 d	自重 (g)
	ナイロン											
	PKABZ-75	ナイロン		100	102.0	32	10	101	91/68	63/40	9.5	360
	PBKABZ-75	ナイロン	B/B入	120	122.4							420
	PBDKABZ-75	ナイロン	SUS入									420
	樹脂製ゴム											
	PNKABZ-75	ゴム	B/B入	70	71.4	32	10	101	91/68	63/40	9.5	450
	PNDKABZ-75	ゴム	SUS入									450
	PNAKABZ-75	ゴム										410
	樹脂製ウレタンゴム											
	PNUKABZ-75	ウレタン	B/B入	100	102.0	32	10	101	91/68	63/40	9.5	440
	PNUDKABZ-75	ウレタン	SUS入									440
	PNUAKABZ-75	ウレタン		70	71.4							390
75	**MCナイロン**											
	UWBKABZ-75	MCナイロン	B/B入	150	153.0	24	10	101	91/68	63/40	9.5	460
	UWBDKABZ-75	MCナイロン	SUS入									460
	UWAKABZ-75	MCナイロン										420
	UWBSKABZ-75	MCナイロン	B/B入			26						440
	UWBSDKABZ-75	MCナイロン	SUS入									440
	鋼板製ゴム			車輪本体は、ステンレス製ではありません。								
	SKABZ-75	ゴム	B/B入	80	81.6	32	10	101	91/68	63/40	9.5	470
	SRKABZ-75	赤ゴム	B/B入	60	61.2							470
	CRKABZ-75	耐熱ゴム	B/B入	80	81.6							490
	鋼板製ウレタンゴム			車輪本体は、ステンレス製ではありません。								
	SUIKABZ-75	ウレタン	B/B入	120	122.4	32	10	101	91/68	63/40	9.5	550
	SUIEKABZ-75	帯電防止ウレタン	B/B入									550

●左用のストッパーペダル仕様も用意しております（KABZ-75→KABZL-75となります。詳細：P.17）。

軸受
無印　：滑り軸受け
B/B入：鋼板製ベアリング入り
SUS入：ステンレス製ベアリング入り

は受注生産品です。

シングルストッパー仕様
車輪の回転 のみを止める

車輪 詳細はP.89以降をご参照下さい。

●金具は、オールステンレス製（SUS304［18-8 STAINLESS］）です。
板バネもバネ用ステンレス鋼板を使用しており、錆びにくく、耐腐食性に優れています。

KABZ Type

サイズ　100mm

ステンレス製ストッパー付固定金具

PKABZ-100

PNAKABZ-100

単位：mm

サイズ A	品　番	車輪仕様	軸受	最大荷重 kg (daN)	最大荷重 kg (kgf)	タイヤ幅 R	シャフト径 D	取付高さ H1	トッププレート F1/F2	取付穴ピッチ P1/P2	取付穴径 d	自重 (g)
100	**ナイロン**											
	PKABZ-100	ナイロン		120	122.4	35	12	144	115/80	80/45	11	690
	PBKABZ-100	ナイロン	B/B入	180	183.6							750
	PBDKABZ-100	ナイロン	SUS入									750
	樹脂製ゴム											
	PNKABZ-100	ゴム	B/B入	100	102.0	32	12	144	115/80	80/45	11	790
	PNDKABZ-100	ゴム	SUS入									790
	PNAKABZ-100	ゴム										730
	樹脂製ウレタンゴム											
	PNUKABZ-100	ウレタン	B/B入	150	153.0	32	12	144	115/80	80/45	11	770
	PNUDKABZ-100	ウレタン	SUS入									770
	PNUAKABZ-100	ウレタン		100	102.0							710
	MCナイロン											
	UWBKABZ-100	MCナイロン	B/B入	200	204.0	29	12	144	115/80	80/45	11	900
	UWBDKABZ-100	MCナイロン	SUS入									900
	UWAKABZ-100	MCナイロン										850
	UWBSKABZ-100	MCナイロン	B/B入			30						850
	UWBSDKABZ-100	MCナイロン	SUS入									850
	鋼板製ゴム			車輪本体は、ステンレス製ではありません。								
	SKABZ-100	ゴム	B/B入	130	132.6	35	12	144	115/80	80/45	11	890
	SRKABZ-100	赤ゴム	B/B入	100	102.0							890
	CRKABZ-100	耐熱ゴム	B/B入	130	132.6							920
	鋼板製ウレタンゴム			車輪本体は、ステンレス製ではありません。								
	SUIKABZ-100	ウレタン	B/B入	180	183.6	32	12	144	115/80	80/45	11	960
	SUIEKABZ-100	帯電防止ウレタン	B/B入									960

●左用のストッパーペダル仕様も用意しております（KABZ-100→KABZL-100となります。詳細：P.17）。

軸受
無印　：滑り軸受け
B/B入：鋼板製ベアリング入り
SUS入：ステンレス製ベアリング入り

（　　）は受注生産品です。

シングルストッパー仕様
車輪の回転 のみを止める

車輪　詳細はP.89以降をご参照下さい。

●金具は、オールステンレス製（SUS304[18-8 STAINLESS]）です。
板バネもバネ用ステンレス鋼板を使用しており、錆びにくく、耐腐食性に優れています。

KABZ Type

サイズ　130mm

ステンレス製ストッパー付固定金具

PKABZ-130

PNAKABZ-130

単位：mm

サイズ A	品　番	車輪仕様	軸受	最大荷重 kg (daN)	最大荷重 kg (kgf)	タイヤ幅 R	シャフト径 D	取付高さ H1	トッププレート F1/F2	取付穴ピッチ P1/P2 (P2')	取付穴径 d	自重 (g)
130	**ナイロン**											
	PKABZ-130	ナイロン		150	153.0	42	20	177	137/93	※100/56(50)	11	1,310
	PBKABZ-130	ナイロン	B/B入	250	255.0							1,510
	PBDKABZ-130	ナイロン	SUS入									1,510
	樹脂製ゴム											
	PNKABZ-130	ゴム	B/B入	145	147.9	38	20	177	137/93	※100/56(50)	11	1,570
	PNDKABZ-130	ゴム	SUS入									1,570
	PNAKABZ-130	ゴム		120	122.4							1,380
	樹脂製ウレタンゴム											
	PNUKABZ-130	ウレタン	B/B入	200	204.0	35	20	177	137/93	※100/56(50)	11	1,510
	PNUDKABZ-130	ウレタン	SUS入									1,510
	PNUAKABZ-130	ウレタン		120	122.4							1,320
	MCナイロン											
	UWBKABZ-130	MCナイロン	B/B入	300	306.0	36	20	177	137/93	※100/56(50)	11	1,790
	UWBDKABZ-130	MCナイロン	SUS入									1,790
	UWAKABZ-130	MCナイロン										1,640
	UWBSKABZ-130	MCナイロン	B/B入			30						1,530
	UWBSDKABZ-130	MCナイロン	SUS入									1,530
	鋼板製ゴム			車輪本体は、ステンレス製ではありません。								
	SKABZ-130	ゴム	B/B入	180	183.6	42	20	177	137/93	※100/56(50)	11	1,770
	SRKABZ-130	赤ゴム	B/B入	140	142.8							1,770
	CRKABZ-130	耐熱ゴム	B/B入	180	183.6							1,800
	鋼板製ウレタンゴム			車輪本体は、ステンレス製ではありません。								
	SUIKABZ-130	ウレタン	B/B入	250	255.0	35	20	177	137/93	※100/56(50)	11	1,900
	SUIEKABZ-130	帯電防止ウレタン	B/B入									1,900

●左用のストッパーペダル仕様も用意しております(KABZ-130→KABZL-130となります。詳細:P.17)。

※長穴になります。

軸受
無印　：滑り軸受け
B/B入：鋼板製ベアリング入り
SUS入：ステンレス製ベアリング入り

は受注生産品です。

シングルストッパー仕様
車輪の回転 のみを止める

車輪 詳細はP.89以降をご参照下さい。

●金具は、オールステンレス製(SUS304[18-8 STAINLESS])です。
板バネもバネ用ステンレス鋼板を使用しており、錆びにくく、耐腐食性に優れています。

KABZ Type

サイズ　150mm

ステンレス製ストッパー付固定金具


PKABZ-150


PNAKABZ-150


PNUAKABZ-150


UWAKABZ-150

単位：mm

サイズ A	品　番	車輪仕様	軸受	最大荷重 kg (daN)	最大荷重 kg (kgf)	タイヤ幅 R	シャフト径 D	取付高さ H1	トッププレート F1/F2	取付穴ピッチ P1/P2 (P2')	取付穴径 d	自重 (g)
150	**ナイロン**											
	PKABZ-150	ナイロン		180	183.6	45	20	198	137/93	※100/56(50)	11	1,560
	PBKABZ-150	ナイロン	B/B入	300	306.0							1,800
	PBDKABZ-150	ナイロン	SUS入									1,800
	樹脂製ゴム											
	PNKABZ-150	ゴム	B/B入	175	178.5	38	20	198	137/93	※100/56(50)	11	1,820
	PNDKABZ-150	ゴム	SUS入									1,820
	PNAKABZ-150	ゴム		140	142.8							1,660
	樹脂製ウレタンゴム											
	PNUKABZ-150	ウレタン	B/B入	250	255.0	38	20	198	137/93	※100/56(50)	11	1,780
	PNUDKABZ-150	ウレタン	SUS入									1,780
	PNUAKABZ-150	ウレタン		150	153.0							1,590
	MCナイロン											
	UWBKABZ-150	MCナイロン	B/B入	350	357.0	40	20	198	137/93	※100/56(50)	11	2,240
	UWBDKABZ-150	MCナイロン	SUS入									2,240
	UWAKABZ-150	MCナイロン										2,090
	UWBSKABZ-150	MCナイロン	B/B入			30						1,840
	UWBSDKABZ-150	MCナイロン	SUS入									1,840
	鋼板製ゴム			車輪本体は、ステンレス製ではありません。								
	SKABZ-150	ゴム	B/B入	200	204.0	45	20	198	137/93	※100/56(50)	11	2,110
	SRKABZ-150	赤ゴム	B/B入	160	163.2							2,110
	CRKABZ-150	耐熱ゴム	B/B入	200	204.0							2,150
	鋼板製ウレタンゴム			車輪本体は、ステンレス製ではありません。								
	SUIKABZ-150	ウレタン	B/B入	300	306.0	38	20	198	137/93	※100/56(50)	11	2,300
	SUIEKABZ-150	帯電防止ウレタン	B/B入									2,300

●左用のストッパーペダル仕様も用意しております（KABZ-150→KABZL-150となります。詳細：P.17）。

※長穴になります。

軸受
無印　：滑り軸受け
B/B入：鋼板製ベアリング入り
SUS入：ステンレス製ベアリング入り

は受注生産品です。

シングルストッパー仕様
車輪の回転 のみを止める

車輪 詳細はP.89以降をご参照下さい。

●金具は、オールステンレス製（SUS304[18-8 STAINLESS]）です。
板バネもバネ用ステンレス鋼板を使用しており、錆びにくく、耐腐食性に優れています。

KABZ Type

サイズ　200mm

ステンレス製ストッパー付固定金具

PKABZ-200

PNAKABZ-200

単位：mm

サイズ A	品　番	車輪仕様	軸受	最大荷重 kg (daN)	最大荷重 kg (kgf)	タイヤ幅 R	シャフト径 D	取付高さ H1	トッププレート F1/F2	取付穴ピッチ P1/P2	取付穴径 d	自重 (g)
200	**ナイロン**											
	PKABZ-200	ナイロン		250	255.0	45	20	250	151/102	112/63	11	2,520
	PBKABZ-200	ナイロン	B/B入	400	408.0							2,730
	PBDKABZ-200	ナイロン	SUS入									2,730
	樹脂製ゴム											
	PNKABZ-200	ゴム	B/B入	220	224.4	42	20	250	151/102	112/63	11	2,800
	PNDKABZ-200	ゴム	SUS入									2,800
	PNAKABZ-200	ゴム		160	163.2							2,630
	樹脂製ウレタンゴム											
	PNUKABZ-200	ウレタン	B/B入	350	357.0	42	20	250	151/102	112/63	11	2,670
	PNUDKABZ-200	ウレタン	SUS入									2,670
	PNUAKABZ-200	ウレタン		250	255.0							2,500
	MCナイロン											
	UWBKABZ-200	MCナイロン	B/B入	500	510.0	42	20	250	151/102	112/63	11	3,680
	UWBDKABZ-200	MCナイロン	SUS入									3,680
	UWAKABZ-200	MCナイロン										3,530
	UWBSKABZ-200	MCナイロン	B/B入			34						3,140
	UWBSDKABZ-200	MCナイロン	SUS入									3,140
	鋼板製ゴム			車輪本体は、ステンレス製ではありません。								
	SKABZ-200	ゴム	B/B入	250	255.0	45	20	250	151/102	112/63	11	3,450
	SRKABZ-200	赤ゴム	B/B入	200	204.0							3,450
	SHKABZ-200	高反発ゴム	B/B入	250	255.0							3,450
	CRKABZ-200	耐熱ゴム	B/B入									3,530
	鋼板製ウレタンゴム			車輪本体は、ステンレス製ではありません。								
	SUIKABZ-200	ウレタン	B/B入	400	408.0	42	20	250	151/102	112/63	11	3,620
	SUWKABZ-200	ウレタン	ラジアルB/B入									3,330
	SUIEKABZ-200	帯電防止ウレタン	B/B入									3,620

●左用のストッパーペダル仕様も用意しております（KABZ-200→KABZL-200となります。詳細：P.17）。

軸受
無印　：滑り軸受け
B/B入　：鋼板製ベアリング入り
SUS入　：ステンレス製ベアリング入り
SUWKABZ-200は鋼板製ラジアルベアリング入り

は受注生産品です。

シングルストッパー仕様
車輪の回転 のみを止める

車輪　詳細はP.89以降をご参照下さい。

●金具は、オールステンレス製（SUS304［18-8 STAINLESS］）です。
板バネもバネ用ステンレス鋼板を使用しており、錆びにくく、耐腐食性に優れています。

KABZ Type

ステンレス製ストッパー付固定金具

特長

●金具はオールステンレス製で、腐食に強い

金具を構成する各部品は、オールステンレス製（SUS304［18-8 STAINLESS］）で、錆びにくく、耐腐食性に優れています。
さらに、ストッパー機構の最重要部品である板バネもバネ用ステンレス鋼板製となり、耐腐食性が大幅に向上しました。

●ストッパー付固定金具には、左用ストッパーペダル仕様も用意

ストッパー付固定金具には、台車等に取り付けた際、左側にストッパーペダルが飛び出る左用ストッパーペダル仕様も用意しております。
なお、ストッパー付旋回金具には、左用ストッパーペダル仕様は用意しておりません。
左用ストッパーの詳細につきましては、P.17をご参照下さい。

【金具寸法】 単位：mm

サイズ A	最大荷重 kg (daN)	最大荷重 kg (kgf)	金具高さ H	フォーク幅 B	金具板厚 t	自重 (g)
75	150	153.0	63	40	2.0	270
100	200	204.0	94	43	2.5	530
130	300	306.0	112	53	2.5	990
150	350	357.0	123	56	3.0	1,150
200	500	510.0	150	56	4.0	1,780

※金具にはシャフトセット（シャフト・バネ座金・ナット）が付属します。

【ペダル寸法】 単位：mm

サイズ A	ペダルロッド K
75	72
100	100
130	112
150	112
200	112

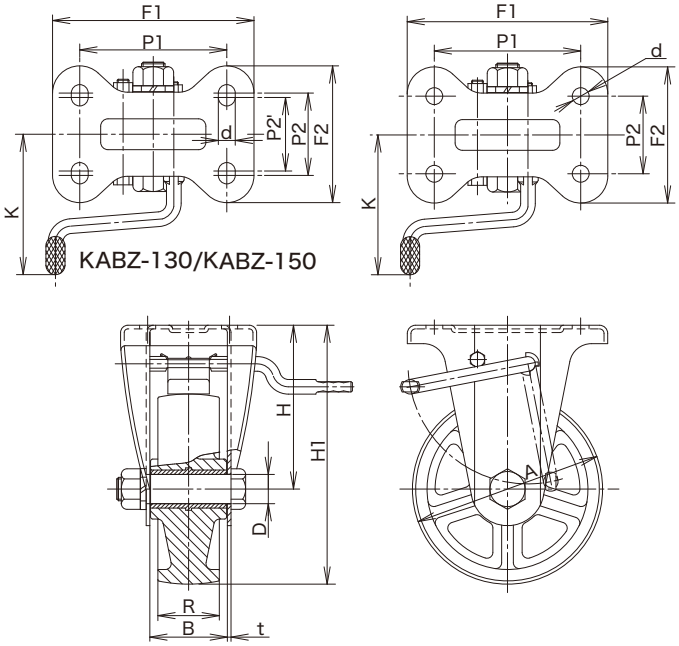

注意事項

KABZ金具は、ステンレス製ですが、下記車輪の車輪本体はステンレス製ではありません。
また、ステンレス製ベアリングをセットすることもできません。
キャスター選定の際は、くれぐれもご注意下さい。

鋼板製ゴム車輪（S, SR, SH, CR）
鋼板製ウレタンゴム車輪（SUI, SUW, SUIE）

JM Type

サイズ　50mm～75mm

重荷重用旋回金具(小型タイプ)

SUIJM-50 CP

RGNJM-65 CP

RFJM-65 CP

RRJM-65 CP

単位：mm

サイズ A	品番	車輪仕様	軸受	最大荷重 kg (daN)	最大荷重 kg (kgf)	タイヤ幅 R	シャフト径 D	取付高さ H1	トッププレート F1/F2	取付穴ピッチ P1/P2	取付穴径 d	偏心 E	自重 (g)
50	RGNJM-50 CP	強化ナイロン	B/B入	200	204.0	28	10	72	65/65	50/50	6.2	25	420
	RRJM-50 CP	MCナイロン	B/B入			27							420
	SUIJM-50 CP	ウレタン	B/B入	80	81.6	20.5							450
	FJM-50 CP	鉄製	B/B入	200	204.0	27							630
	FAJM-50 CP	鉄製		60	61.2								700
65 ※	RGNJM-65 CP	強化ナイロン	B/B入	300	306.0	38	12	92	90/90	71/71	10.5	35	1,070
	RFJM-65 CP	ウレタン	B/B入	170	173.4	34							1,250
	RRJM-65 CP	MCナイロン	B/B入	300	306.0								1,030
75 ※	RGNJM-75 CP	強化ナイロン	B/B入	400	408.0	38	12	105	90/90	71/71	10.5	35	1,150
	RFJM-75 CP	ウレタン	B/B入	200	204.0								1,160
	RRJM-75 CP	MCナイロン	B/B入	400	408.0	36							1,110

※サイズ65mm・75mmにはAD-12ブラケット付アジャスターをセットすることができます(P.68)。

軸受
無印　：滑り軸受け
B/B入　：鋼板製ベアリング入り

金具
白メッキ(CPと表記)となります。

車輪
詳細はP.91以降をご参照下さい。

【金具寸法】

単位：mm

サイズ A	最大荷重 kg (daN)	最大荷重 kg (kgf)	金具高さ H	フォーク幅 B	トッププレート板厚 t	自重 (g)
50	200	204.0	47	32	2.6	310
65	300	306.0	60	40	4.0	850
75	400	408.0	68	40	4.0	880

※金具にはシャフトセット(シャフト・バネ座金・ナット)が付属します。

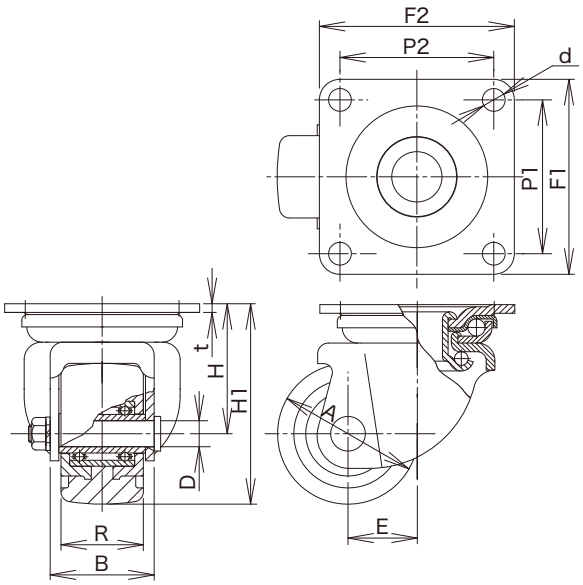

AD-12

ブラケット付アジャスター

AD-12 CP

単位：mm

品　番	最大荷重		最大高さ Hmax	最小高さ Hmin	調整量 a	自重 (g)	適合キャスター
	(daN)	(kgf)					
AD-12 CP	400	408.0	115	83	32	350	JM-65/JM-75

白メッキ(CPと表記)となります。

【アジャスター】

単位：mm

品　番	最大荷重		ボルト径 P	ボルト長さ		フット径 φN	ロックナット		自重 (g)
	(daN)	(kgf)		L1	L2		s	m	
AE-12 CP	400	408.0	M12×P1.25	52	75	40	17	10	110

白メッキ(CPと表記)となります。

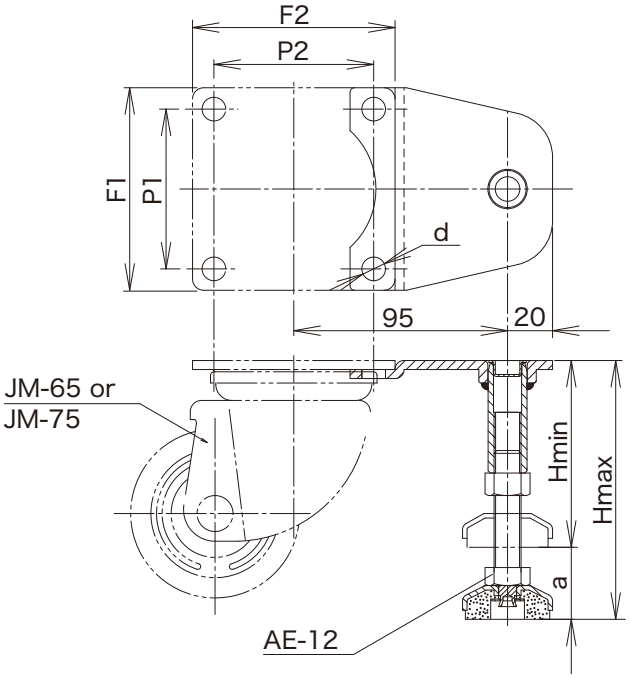

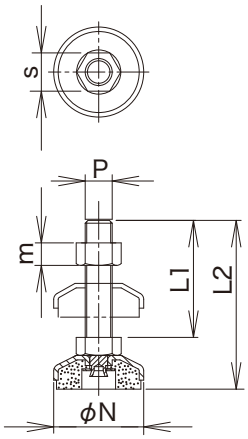

AE-12

KH Type

サイズ　50mm

重荷重用固定金具(小型タイプ)

SUIKH-50 CP

FKH-50 CP

FAKH-50 CP

単位：mm

サイズ A	品　番	車輪仕様	軸受	最大荷重 kg (daN)	最大荷重 kg (kgf)	タイヤ幅 R	シャフト径 D	取付高さ H1	トッププレート F1/F2	取付穴ピッチ P1/P2	取付穴径 d	自重 (g)
50	RGNKH-50 CP	強化ナイロン	B/B入	200	204.0	28	10	72	82/52	66/36	6.2	290
	RRKH-50 CP	MCナイロン	B/B入			27						290
	SUIKH-50 CP	ウレタン	B/B入	80	81.6	20.5						320
	FKH-50 CP	鉄製	B/B入	200	204.0	27						500
	FAKH-50 CP	鉄製		60	61.2							570

軸受　無印　：滑り軸受け
B/B入　：鋼板製ベアリング入り

金具　白メッキ(CPと表記)となります。

車輪　詳細はP.91以降をご参照下さい。

【金具寸法】

単位：mm

サイズ A	最大荷重 kg (daN)	最大荷重 kg (kgf)	金具高さ H	フォーク幅 B	金具板厚 t	自重 (g)
50	200	204.0	47	32	2.6	180
65	300	306.0	60	40	3.2	450
75	400	408.0	68	40	3.2	540

※金具にはシャフトセット(シャフト・バネ座金・ナット)が付属します。

KH Type

サイズ　65mm・75mm

重荷重用固定金具(小型タイプ)

RGNKH-65 CP

RFKH-65 CP

RRKH-65 CP

単位：mm

サイズ A	品　番	車輪仕様	軸受	最大荷重 kg (daN)	最大荷重 kg (kgf)	タイヤ幅 R	シャフト径 D	取付高さ H1	トッププレート F1/F2	取付穴ピッチ P1/P2	取付穴径 d	自重 (g)
65	RGNKH-65 CP	強化ナイロン	B/B入	300	306.0	38	12	92	124/80	91/47	10.5	670
	RFKH-65 CP	ウレタン	B/B入	170	173.4	34						850
	RRKH-65 CP	MCナイロン	B/B入	300	306.0							630
75	RGNKH-75 CP	強化ナイロン	B/B入	400	408.0	38	12	105	136/85	103/52	10.5	810
	RFKH-75 CP	ウレタン	B/B入	200	204.0							820
	RRKH-75 CP	MCナイロン	B/B入	400	408.0	36						770

軸受　B/B入　：鋼板製ベアリング入り

金具　白メッキ(CPと表記)となります。

車輪　詳細はP.97以降をご参照下さい。

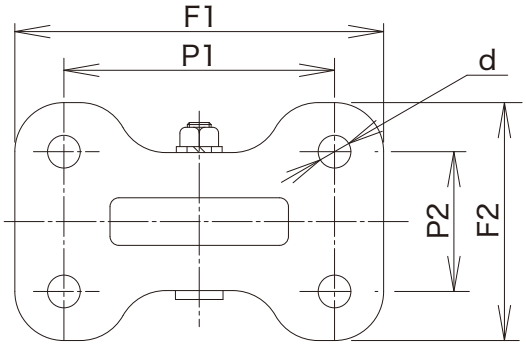

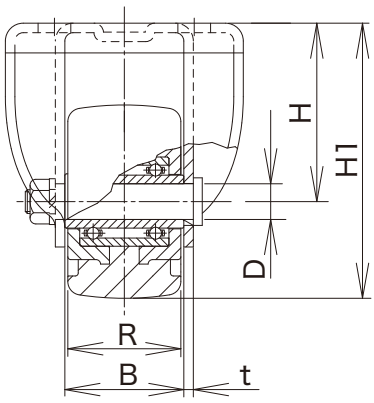

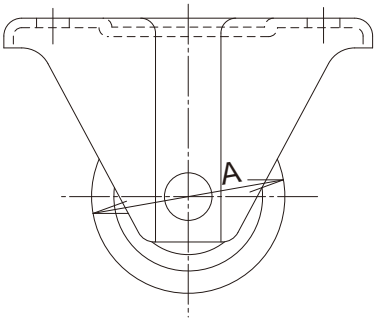

JM Type

サイズ　100mm・130mm

重荷重用旋回金具

RGNJM-100

RGJM-150

RJM-150

単位：mm

サイズ A	品　番	車輪仕様	軸受	最大荷重 kg (daN)	最大荷重 kg (kgf)	タイヤ幅 R	シャフト径 D	取付高さ H1	トッププレート F1/F2	取付穴ピッチ P1/P2	取付穴径 d	偏心 E	自重 (g)
100	RGNJM-100	強化ナイロン	B/B入	460	469.2	45	12	144	108/108	80/80	11	37	1,940
	RGJM-100	アルミ製ゴム	B/B入	200	204.0	50							1,970
	RJM-100	アルミ製ウレタン	B/B入	300	306.0								1,970
	RFJM-100	鋼板製ウレタン	B/B入										1,980
	RRJM-100	MCナイロン	B/B入	460	469.2	45							1,880
	UWBJM-100	MCナイロン	B/B入			29							1,820
130	RGJM-130	アルミ製ゴム	B/B入	240	244.8	50	20	177	108/108	80/80	11	40	2,830
	RJM-130	アルミ製ウレタン	B/B入	450	459.0								2,970
	RFJM-130	鋼板製ウレタン	B/B入										3,000
	RRJM-130	アルミ製MCナイロン	B/B入	500	510.0								2,980
	UWBJM-130	MCナイロン	B/B入			36							2,730

軸受　B/B入　：鋼板製ベアリング入り

車輪　詳細はP.97以降をご参照下さい。

【金具寸法】

単位：mm

サイズ A	最大荷重 kg (daN)	最大荷重 kg (kgf)	金具高さ H	フォーク幅 B	トッププレート板厚 t	自重 (g)
100	460	469.2	94	57	5.0	1,440
130	500	510.0	112	60	5.0	1,920
150	550	561.0	123	60	5.0	2,490
200	660	673.2	150	71	6.0	3,860

※金具にはシャフトセット（シャフト・バネ座金・ナット）が付属します。

JM Type

サイズ　150mm・200mm

重荷重用旋回金具

RFJM-150

RRJM-150

UWBJM-150

単位：mm

サイズ A	品　番	車輪仕様	軸受	最大荷重 kg (daN)	最大荷重 kg (kgf)	タイヤ幅 R	シャフト径 D	取付高さ H1	トッププレート F1/F2	取付穴ピッチ P1/P2	取付穴径 d	偏心 E	自重 (g)
150	RGJM-150	アルミ製ゴム	B/B入	300	306.0	50	20	198	120/120	90/90	11	45	3,620
	RJM-150	アルミ製ウレタン	B/B入	500	510.0								3,730
	RFJM-150	鋼板製ウレタン	B/B入										3,790
	RRJM-150	アルミ製MCナイロン	B/B入	550	561.0								3,730
	UWBJM-150	MCナイロン	B/B入			40							3,590
200	RGJM-200	鋼板製ゴム	B/B入	410	418.2	63	25	250	140/140	112/112	14	58	6,420
	RFJM-200	鋼板製ウレタン	B/B入	600	612.0								6,430
	RRJM-200	アルミ製MCナイロン	B/B入	660	673.2								6,270
	UWBJM-200	MCナイロン	B/B入			42							5,800

軸受　B/B入　：鋼板製ベアリング入り

車輪　詳細はP.97以降をご参照下さい。

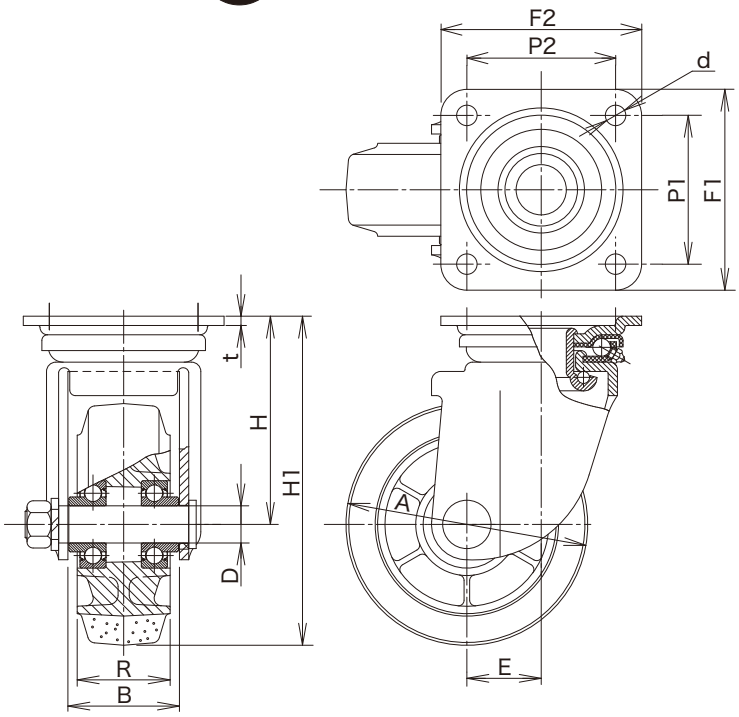

KH Type

サイズ　100mm・130mm

重荷重用固定金具

RGNKH-100

RGKH-150

RKH-150

単位：mm

サイズ A	品　番	車輪仕様	軸受	最大荷重 kg (daN)	最大荷重 kg (kgf)	タイヤ幅 R	シャフト径 D	取付高さ H1	トッププレート F1/F2	取付穴ピッチ P1/P2	取付穴径 d	自重 (g)
100	RGNKH-100	強化ナイロン	B/B入	460	469.2	45	12	144	139/88	103/52	11	1,450
	RGKH-100	アルミ製ゴム	B/B入	200	204.0	50						1,480
	RKH-100	アルミ製ウレタン	B/B入	300	306.0							1,480
	RFKH-100	鋼板製ウレタン	B/B入									1,490
	RRKH-100	MCナイロン	B/B入	460	469.2	45						1,390
	UWBKH-100	MCナイロン	B/B入			29						1,330
130	RGKH-130	アルミ製ゴム	B/B入	240	244.8	50	20	177	140/96	100/56	11	2,400
	RKH-130	アルミ製ウレタン	B/B入	450	459.0							2,540
	RFKH-130	鋼板製ウレタン	B/B入									2,570
	RRKH-130	アルミ製MCナイロン	B/B入	500	510.0							2,550
	UWBKH-130	MCナイロン	B/B入			36						2,300

軸受　B/B入　：鋼板製ベアリング入り

車輪　詳細はP.97以降をご参照下さい。

【金具寸法】

単位：mm

サイズ A	最大荷重 kg (daN)	最大荷重 kg (kgf)	金具高さ H	フォーク幅 B	金具板厚 t	自重 (g)
100	460	469.2	94	57	4.5	950
130	500	510.0	112	60	5.0	1,490
150	550	561.0	123	60	5.0	1,520
200	800	816.0	150	71	5.0	2,260

※金具にはシャフトセット（シャフト・バネ座金・ナット）が付属します。

KH Type

サイズ　150mm・200mm

重荷重用固定金具

RFKH-150

RRKH-150

UWBKH-150

単位：mm

サイズ A	品　番	車輪仕様	軸受	最大荷重 kg (daN)	最大荷重 kg (kgf)	タイヤ幅 R	シャフト径 D	取付高さ H1	トッププレート F1/F2	取付穴ピッチ P1/P2	取付穴径 d	自重 (g)
150	RGKH-150	アルミ製ゴム	B/B入	300	306.0	50	20	198	140/96	100/56	11	2,650
	RKH-150	アルミ製ウレタン	B/B入	500	510.0							2,760
	RFKH-150	鋼板製ウレタン	B/B入									2,820
	RRKH-150	アルミ製MCナイロン	B/B入	550	561.0							2,760
	UWBKH-150	MCナイロン	B/B入			40						2,620
200	RGKH-200	鋼板製ゴム	B/B入	410	418.2	63	25	250	151/102	112/63	14	4,820
	RFKH-200	鋼板製ウレタン	B/B入	600	612.0							4,830
	RRKH-200	アルミ製MCナイロン	B/B入	660	673.2							4,670
	UWBKH-200	MCナイロン	B/B入	800	816.0	42						4,200

軸受　B/B入　：鋼板製ベアリング入り

車輪　詳細はP.97以降をご参照下さい。

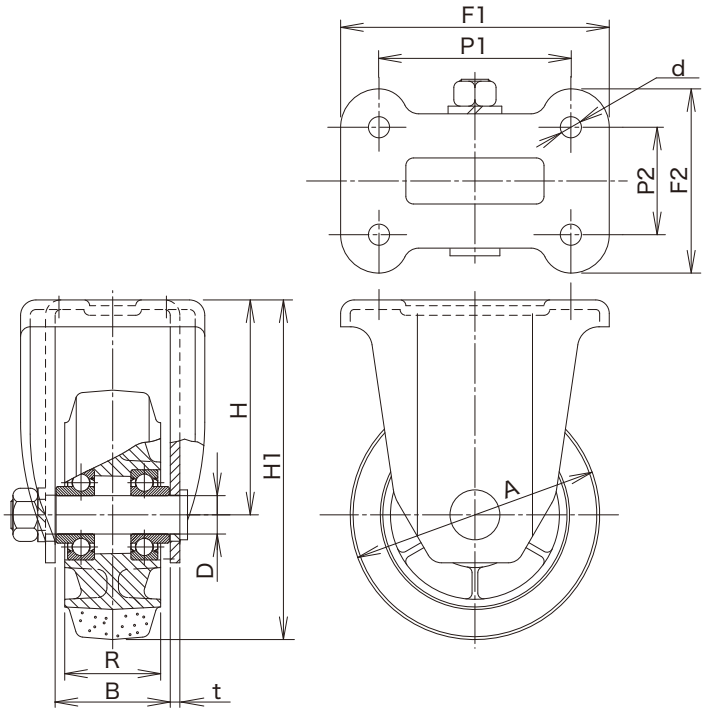

JMB Type

サイズ　100mm・130mm

重荷重用ストッパー付旋回金具

RGNJMB-100

RGJMB-150

RJMB-150

単位：mm

サイズ A	品　番	車輪仕様	軸受	最大荷重 kg (daN)	最大荷重 kg (kgf)	タイヤ幅 R	シャフト径 D	取付高さ H1	トッププレート F1/F2	取付穴ピッチ P1/P2	取付穴径 d	偏心 E	自重 (g)
100	RGNJMB-100	強化ナイロン	B/B入	460	469.2	45	12	144	108/108	80/80	11	37	2,250
	RGJMB-100	アルミ製ゴム	B/B入	200	204.0	50							2,280
	RJMB-100	アルミ製ウレタン	B/B入	300	306.0								2,280
	RFJMB-100	鋼板製ウレタン	B/B入										2,290
	RRJMB-100	MCナイロン	B/B入	460	469.2	45							2,190
	UWBJMB-100	MCナイロン	B/B入			29							2,130
130	RGJMB-130	アルミ製ゴム	B/B入	240	244.8	50	20	177	108/108	80/80	11	40	3,310
	RJMB-130	アルミ製ウレタン	B/B入	450	459.0								3,450
	RFJMB-130	鋼板製ウレタン	B/B入										3,480
	RRJMB-130	アルミ製MCナイロン	B/B入	500	510.0								3,460
	UWBJMB-130	MCナイロン	B/B入			36							3,210

軸受　B/B入　：鋼板製ベアリング入り

車輪　詳細はP.97以降をご参照下さい。

シングルストッパー仕様
車輪の回転 のみを止める

【金具寸法】

単位：mm

サイズ A	最大荷重 kg (daN)	最大荷重 kg (kgf)	金具高さ H	フォーク幅 B	トッププレート板厚 t	自重 (g)
100	460	469.2	94	57	5.0	1,750
130	500	510.0	112	60	5.0	2,400
150	550	561.0	123	60	5.0	2,980
200	660	673.2	150	71	6.0	4,690

※金具にはシャフトセット（シャフト・バネ座金・ナット）が付属します。

【ペダル寸法】

単位：mm

サイズ A	ペダルロッド K	制止トルク (kgf-cm)
100	150	130
130	180	200
150	190	250
200	250	300

JMB Type

サイズ　150mm・200mm

重荷重用ストッパー付旋回金具

RFJMB-150

RRJMB-150

UWBJMB-150

単位：mm

サイズ A	品　番	車輪仕様	軸受	最大荷重 kg (daN)	最大荷重 kg (kgf)	タイヤ幅 R	シャフト径 D	取付高さ H1	トッププレート F1/F2	取付穴ピッチ P1/P2	取付穴径 d	偏心 E	自重 (g)
150	RGJMB-150	アルミ製ゴム	B/B入	300	306.0	50	20	198	120/120	90/90	11	45	4,110
	RJMB-150	アルミ製ウレタン	B/B入	500	510.0								4,220
	RFJMB-150	鋼板製ウレタン	B/B入										4,280
	RRJMB-150	アルミ製MCナイロン	B/B入	550	561.0								4,220
	UWBJMB-150	MCナイロン	B/B入			40							4,080
200	RGJMB-200	鋼板製ゴム	B/B入	410	418.2	63	25	250	140/140	112/112	14	58	7,250
	RFJMB-200	鋼板製ウレタン	B/B入	600	612.0								7,260
	RRJMB-200	アルミ製MCナイロン	B/B入	660	673.2								7,100
	UWBJMB-200	MCナイロン	B/B入			42							6,630

軸受　B/B入　：鋼板製ベアリング入り

車輪　詳細はP.97以降をご参照下さい。

シングルストッパー仕様
車輪の回転 のみを止める

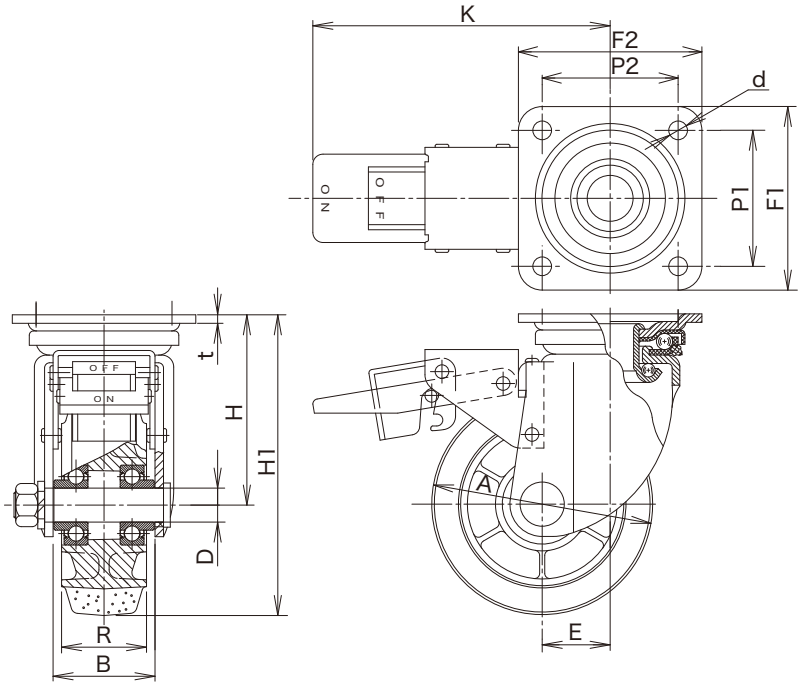

JH Type Heavy Duty

サイズ　130mm・150mm

重荷重用旋回金具


RGJH-150


RJH-150


RFJH-150

単位：mm

サイズ A	品　番	車輪仕様	軸受	最大荷重 kg (daN)	最大荷重 kg (kgf)	タイヤ幅 R	シャフト径 D	取付高さ H1	トッププレート F1/F2	取付穴ピッチ P1/P2	取付穴径 d	偏心 E	自重 (g)
130	RGJH-130	アルミ製ゴム	B/B入	240	244.8	50	20	177	108/108	80/80	11	45	3,300
	RJH-130	アルミ製ウレタン	B/B入	450	459.0								3,440
	RFJH-130	鋼板製ウレタン	B/B入										3,470
	RRJH-130	アルミ製MCナイロン	B/B入	500	510.0								3,450
	UWBJH-130	MCナイロン	B/B入	550	561.0	36							3,200
150	RGJH-150	アルミ製ゴム	B/B入	300	306.0	50	20	198	120/120	90/90	11	50	4,070
	RJH-150	アルミ製ウレタン	B/B入	500	510.0								4,180
	RFJH-150	鋼板製ウレタン	B/B入										4,240
	RRJH-150	アルミ製MCナイロン	B/B入	550	561.0								4,180
	UWBJH-150	MCナイロン	B/B入	600	612.0	40							4,040

軸受　B/B入　：鋼板製ベアリング入り

車輪　詳細はP.97以降をご参照下さい。

特　長

旋回部上段にスラストベアリング、下段にテーパーローラーベアリングを内蔵する事により、重荷重下での円滑な旋回性能と最大荷重800daN（816.0kgf）を実現。経年による旋回性能低下も少ない設計です。


JM型

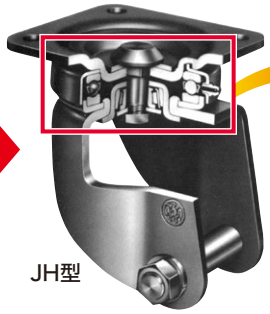
JH型

旋回部にベアリング使用

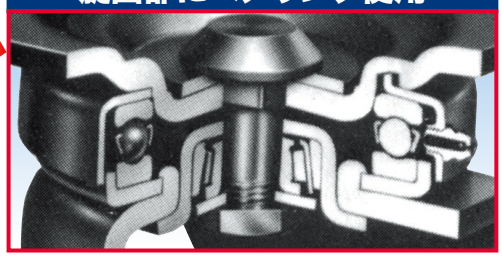

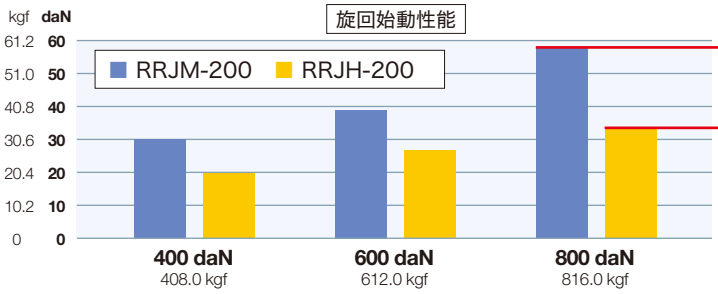

JM-200→JH-200に変更
約42%低減

※本データは、弊社試験での実測値であり、保証値ではありません。試験として最大荷重を超えて負荷しております。実際の使用にあたっては、最大荷重を超えない適切な荷重での使用をお願いいたします。

JH Type Heavy Duty

サイズ　200mm

重荷重用旋回金具

RRJH-150

UWBJH-150

単位：mm

サイズ A	品　番	車輪仕様	軸受	最大荷重 kg (daN)	最大荷重 kg (kgf)	タイヤ幅 R	シャフト径 D	取付高さ H1	トッププレート F1/F2	取付穴ピッチ P1/P2	取付穴径 d	偏心 E	自重 (g)
200	JH-200　シャフト径25												
	RGJH-200	鋼板製ゴム	B/B入	410	418.2	63	25	250	140/140	112/112	14	70	6,020
	RFJH-200	鋼板製ウレタン	B/B入	600	612.0								6,030
	RRJH-200	アルミ製MCナイロン	B/B入	660	673.2								5,870
	UWBJH-200	MCナイロン	B/B入	800	816.0	42							5,400
	JH-200　シャフト径20												
	SVJH-200	ゴム	B/B入	250	255.0	45	20	250	140/140	112/112	14	70	5,020
	SHVJH-200	高反発ゴム	B/B入										5,020

軸受　B/B入　：鋼板製ベアリング入り

車輪　詳細はP.97以降をご参照下さい。

【金具寸法】

単位：mm

サイズ A	最大荷重 kg (daN)	最大荷重 kg (kgf)	金具高さ H	フォーク幅 B	トッププレート板厚 t	自重 (g)
130	550	561.0	112	60	6.0	2,390
150	600	612.0	123	60	6.0	2,940
200	JH-200　シャフト径25					
	800	816.0	150	71	6.0	3,460
	JH-200　シャフト径20					
	800	816.0	150	56	6.0	3,270

※金具にはシャフトセット（シャフト・バネ座金・ナット）が付属します。

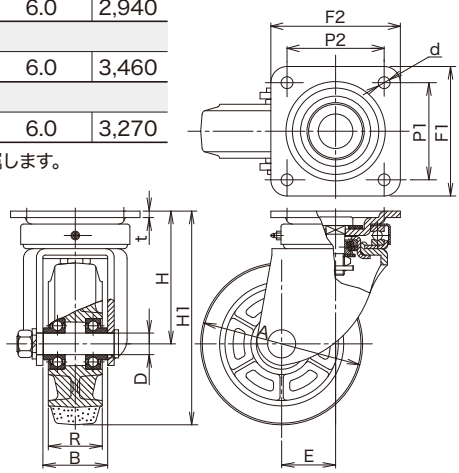

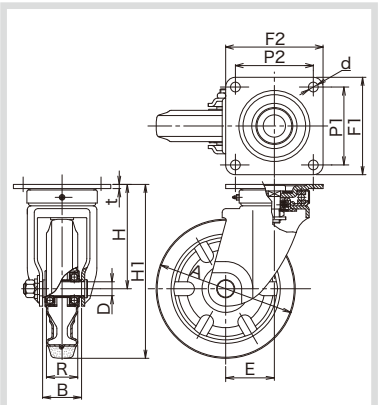

JH-200　シャフト径20

JHB Type Heavy Duty

サイズ　150mm

重荷重用ストッパー付旋回金具

RGJHB-150

RJHB-150

RFJHB-150

単位：mm

サイズ A	品　番	車輪仕様	軸受	最大荷重 kg (daN)	最大荷重 kg (kgf)	タイヤ幅 R	シャフト径 D	取付高さ H1	トッププレート F1/F2	取付穴ピッチ P1/P2	取付穴径 d	偏心 E	自重 (g)
150	RGJHB-150	アルミ製ゴム	B/B入	300	306.0	50	20	198	120/120	90/90	11	50	4,610
	RJHB-150	アルミ製ウレタン	B/B入	500	510.0								4,720
	RFJHB-150	鋼板製ウレタン	B/B入										4,780
	RRJHB-150	アルミ製MCナイロン	B/B入	550	561.0								4,720
	UWBJHB-150	MCナイロン	B/B入	600	612.0	40							4,580

軸受　B/B入　：鋼板製ベアリング入り

車輪　詳細はP.97以降をご参照下さい。

シングルストッパー仕様
車輪の回転 のみを止める

特　長

旋回部上段にスラストベアリング、下段にテーパーローラーベアリングを内蔵する事により、重荷重下での円滑な旋回性能を実現したJH型に、更にストッパー機能を追加しました。
※旋回性能の詳細は、P.77をご参照下さい。

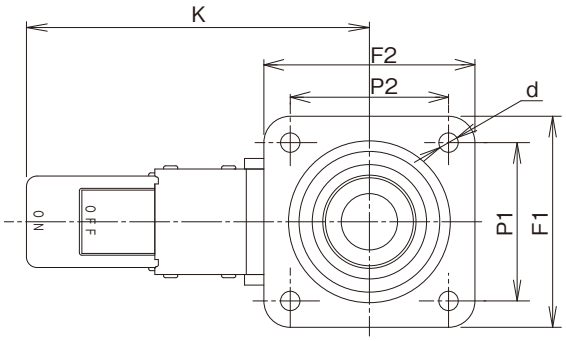

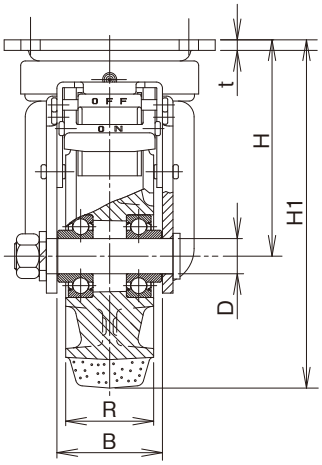

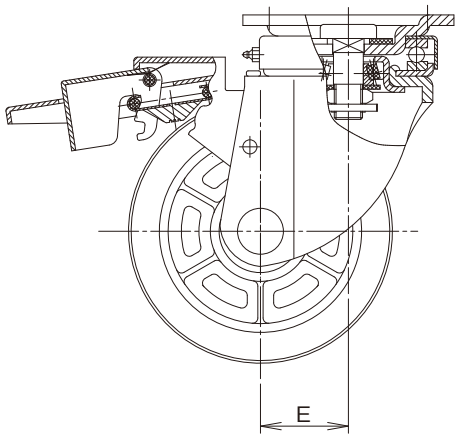

RGJHB-150

JHB Type Heavy Duty

サイズ　150mm

重荷重用ストッパー付旋回金具

RRJHB-150

UWBJHB-150

【金具寸法】　単位：mm

サイズ A	最大荷重 kg (daN)	最大荷重 kg (kgf)	金具高さ H	フォーク幅 B	トッププレート板厚 t	自重 (g)
150	600	612.0	123	60	6.0	3,480

※金具にはシャフトセット（シャフト・バネ座金・ナット）が付属します。

【ペダル寸法】　単位：mm

サイズ A	ペダルロッド K	制止トルク (kgf・cm)
150	195	250

※JHB-130は生産中止となりました。
同じ車輪サイズ、最大荷重、取付穴ピッチの品としてJMB-130（P.75）を用意しております。

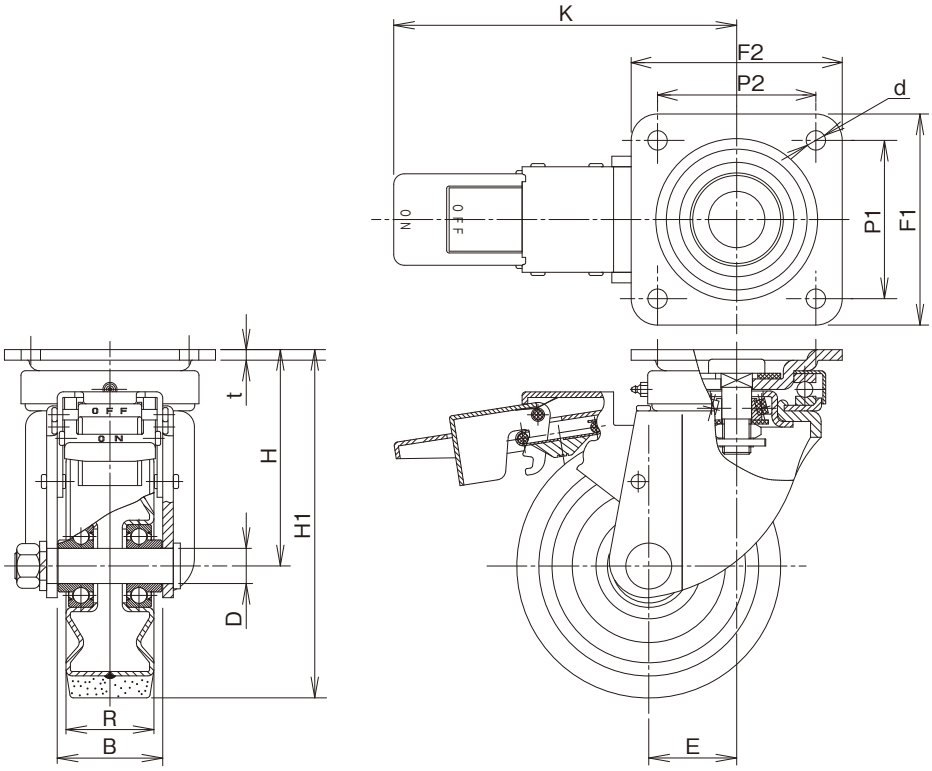

RFJHB-150

JHW Type

サイズ　150mm・200mm

牽引用旋回金具


RJHW-150


RFJHW-150


RGJHW-200


SHVJHW-200

単位：mm

サイズ A	品　番	車輪仕様	軸受	最大荷重 kg (daN)	最大荷重 kg (kgf)	タイヤ幅 R	シャフト径 D	取付高さ H1	トッププレート F1/F2	取付穴ピッチ P1/P2	取付穴径 d	偏心 E	自重 (g)
150	RGJHW-150	アルミ製ゴム	B/B入	300	306.0	50	20	198	120/120	90/90	11	50	4,070
	RJHW-150	アルミ製ウレタン	B/B入	500	510.0								4,180
	RFJHW-150	鋼板製ウレタン	B/B入										4,240
200	JHW-200　シャフト径25												
	RGJHW-200	鋼板製ゴム	B/B入	410	418.2	63	25	250	140/140	112/112	14	70	6,010
	RFJHW-200	鋼板製ウレタン	B/B入	600	612.0								6,020
	JHW-200　シャフト径20												
	SVJHW-200	ゴム	B/B入	250	255.0	45	20	250	140/140	112/112	14	70	5,020
	SHVJHW-200	高反発ゴム	B/B入										5,020

軸受　B/B入：鋼板製ベアリング入り

シャフト　緩み止め割ピン仕様

車輪　詳細はP.97以降をご参照下さい。

【金具寸法】

単位：mm

サイズ A	最大荷重 kg (daN)	最大荷重 kg (kgf)	金具高さ H	フォーク幅 B	トッププレート板厚 t	自重 (g)
150	600	612.0	123	60	6.0	2,940
200	JHW-200　シャフト径25					
	800	816.0	150	71	6.0	3,450
	JHW-200　シャフト径20					
	800	816.0	150	56	6.0	3,270

※金具にはシャフトセット（シャフト・バネ座金・ナット）が付属します。

特　長

旋回部上段にスラストベアリング、下段にテーパーローラーベアリングを内蔵することにより、重荷重下での円滑な旋回性能を実現したJH型を、更に牽引用に強化しました。車輪と金具を締結するシャフト・ナット、そして旋回部のセンターボルト・ナットを緩み止め割ピン仕様としております。
※旋回性能の詳細は、P.77をご参照下さい。

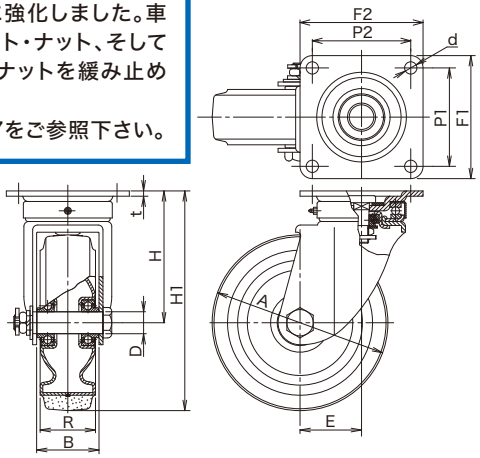

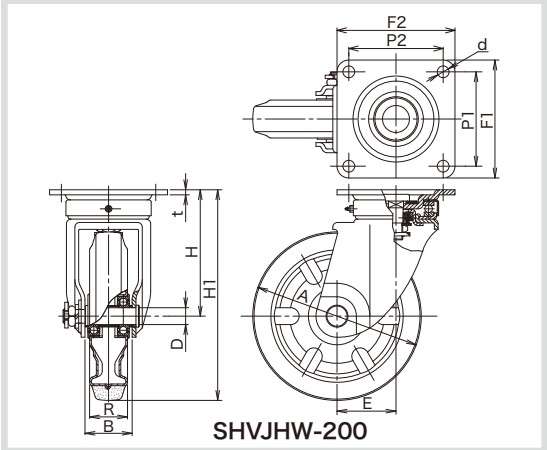

SHVJHW-200

KHW/KW Type

サイズ　150mm・200mm

牽引用固定金具


RKHW-150


RFKHW-150


RGKHW-200


SHVKW-200

単位：mm

サイズ A	品　番	車輪仕様	軸受	最大荷重 kg (daN)	最大荷重 kg (kgf)	タイヤ幅 R	シャフト径 D	取付高さ H1	トッププレート F1/F2	取付穴ピッチ P1/P2	取付穴径 d	自重 (g)
150	RGKHW-150	アルミ製ゴム	B/B入	300	306.0	50	20	198	140/96	100/56	11	2,650
	RKHW-150	アルミ製ウレタン	B/B入	500	510.0							2,760
	RFKHW-150	鋼板製ウレタン	B/B入									2,820
200	**KHW-200　シャフト径25**											
	RGKHW-200	鋼板製ゴム	B/B入	410	418.2	63	25	250	151/102	112/63	14	4,810
	RFKHW-200	鋼板製ウレタン	B/B入	600	612.0							4,820
	KW-200　シャフト径20											
	SVKW-200	ゴム	B/B入	250	255.0	45	20	250	151/102	112/63	11	3,500
	SHVKW-200	高反発ゴム	B/B入									3,500

軸受　B/B入：鋼板製ベアリング入り　　シャフト　緩み止め割ピン仕様

車輪　詳細はP.97以降をご参照下さい。

【金具寸法】

単位：mm

サイズ A	最大荷重 kg (daN)	最大荷重 kg (kgf)	金具高さ H	フォーク幅 B	金具板厚 t	自重 (g)
150	550	561.0	123	60	5.0	1,520
200	**KHW-200　シャフト径25**					
	800	816.0	150	71	5.0	2,250
	KW-200　シャフト径20					
	420	428.4	150	56	4.5	1,750

※金具にはシャフトセット（シャフト・バネ座金・ナット）が付属します。

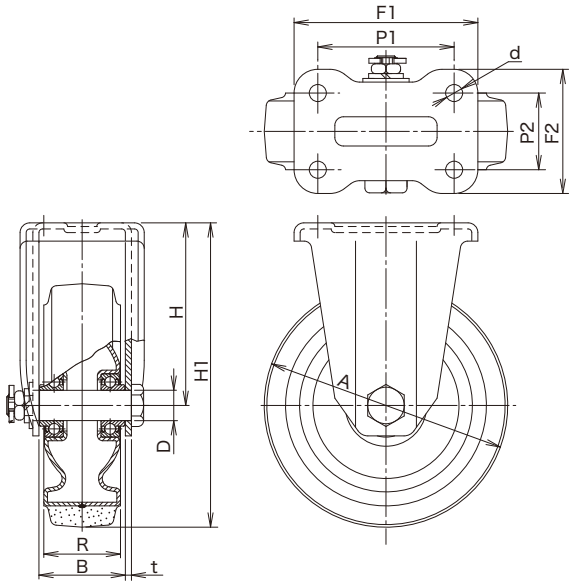

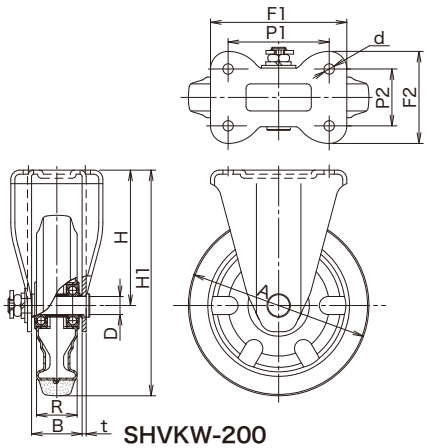

SHVKW-200

T Type

サイズ　50mm

低床式旋回金具

SUIT-50

RRT-50

FT-50

単位：mm

サイズ A	品　番	車輪仕様	軸受	最大荷重 kg (daN)	最大荷重 kg (kgf)	タイヤ幅 R	シャフト径 D	取付高さ H1	トッププレート F1/F2	取付穴ピッチ P1/P2	取付穴径 d	偏心 E	自重 (g)
50	SUIT-50	ウレタン	B/B入	80	81.6	24	10	57	118/118	94/94	8.5	12	800
	RRT-50	MCナイロン	B/B入	100	102.0	27							780
	FT-50	鉄製	B/B入										990
	FAT-50	鉄製		60	61.2								1,060

軸受　無印　：滑り軸受け
B/B入　：鋼板製ベアリング入り

車輪　詳細はP.91以降をご参照下さい。

【金具寸法】

単位：mm

サイズ A	最大荷重 kg (daN)	最大荷重 kg (kgf)	金具高さ H	フォーク幅 B	トッププレート板厚 t	自重 (g)
50	100	102.0	32	32	2.3	670

※金具にはシャフトセット（シャフト・座金・ナット）が付属します。
※SUIT-50のシャフトはカシメられており、車輪を外すことはできません。

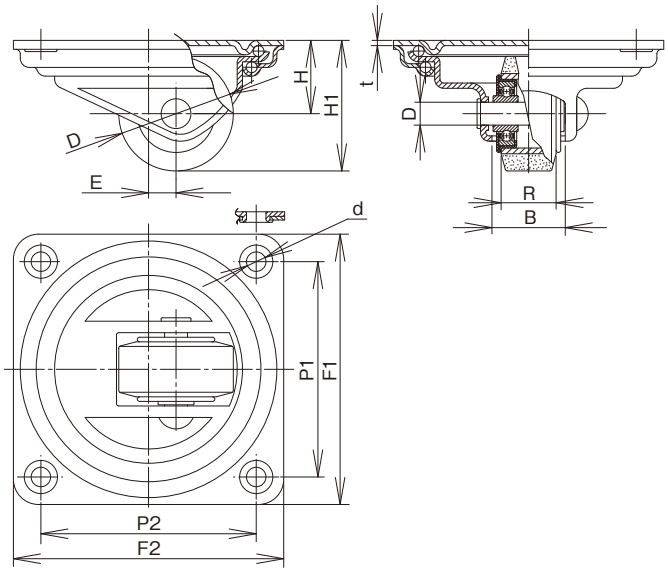

TN Type

サイズ　50mm

在庫限り 在庫がなくなり次第販売終了となります。

防塵型低床式旋回金具

SUITN-50

RRTN-50

単位：mm

サイズ A	品番	車輪仕様	軸受	最大荷重 kg (daN)	最大荷重 kg (kgf)	タイヤ幅 R	シャフト径 D	取付高さ H1	トッププレート F1/F2	取付穴ピッチ P1/P2	取付穴径 d	偏心 E	自重 (g)
50	SUITN-50	ウレタン	B/B入	80	81.6	24	10	63	118/118	94/94	8.5	13	850
	RRTN-50	MCナイロン	B/B入	100	102.0	27							830
	FTN-50	鉄製	B/B入										1,040
	FATN-50	鉄製		60	61.2								1,110

軸受　無印　：滑り軸受け
B/B入　：鋼板製ベアリング入り

車輪　詳細はP.91以降をご参照下さい。

【金具寸法】

単位：mm

サイズ A	最大荷重 kg (daN)	最大荷重 kg (kgf)	金具高さ H	フォーク幅 B	トッププレート板厚 t	自重 (g)
50	100	102.0	38	32	3.2	720

※金具にはシャフトセット（シャフト・座金・ナット）が付属します。
※SUITN-50のシャフトはカシメられており、車輪を外すことはできません。

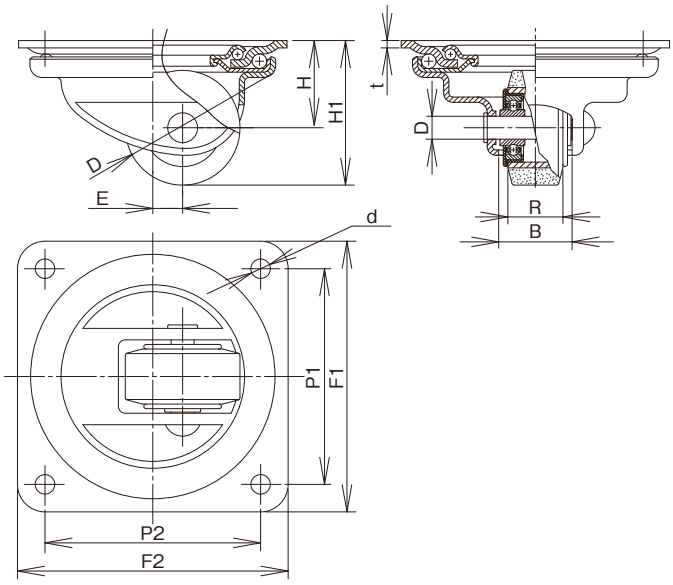

TH Type

サイズ　50mm・65mm

重荷重用低床式旋回金具

AE Type

アジャスター

TRRTH-50

TRRTH-50+AE-16

AE-16

単位：mm

サイズ A	品　番	車輪仕様	軸受	最大荷重 kg (daN)	最大荷重 kg (kgf)	タイヤ幅 R	シャフト径 D	取付高さ H1	トッププレート F1/F2	取付穴ピッチ P1/P2	取付穴径 d	偏心 E	アジャスター※	自重 (g)
50	TSUITH-50	ウレタン	B/B入	150	153.0	20.5	10	70	118/118	94/94	8.5	40	AE-16	1,330
	TRRTH-50	MCナイロン	B/B入	350	357.0	27								1,270
	TFTH-50	鉄製	B/B入											1,690
65	TSUITH-65	ウレタン	B/B入	250	255.0	25	12	87	118/118	94/94	8.5	45	AE-20	1,760
	TRRTH-65	MCナイロン	B/B入	450	459.0									1,440
	TFTH-65	鉄製	B/B入											2,240

※アジャスターは別注品となります。
ご必要な場合は、合わせてご発注下さい。

軸受　B/B入：鋼板製ベアリング入り

車輪　双輪での使用となります。
詳細はP.91以降をご参照下さい。

【金具寸法】

単位：mm

サイズ A	最大荷重 kg (daN)	最大荷重 kg (kgf)	金具高さ H	フォーク幅 B	トッププレート板厚 t	自重 (g)
50	400	408.0	45	60	3.2	1,050
65	500	510.0	54	60	3.2	1,140

※金具にはシャフトセット（シャフト・バネ座金・ナット）が付属します。

【アジャスター調整寸法】

単位：mm

適合アジャスター	最大高さ Hmax	最小高さ Hmin	調整量 a
AE-16	80	65	15
AE-20	94	79	15

【アジャスター寸法】

単位：mm

品　番	最大荷重 (daN)	最大荷重 (kgf)	ボルト径 P	ボルト長さ L1	ボルト長さ L2	フット径 φN	ロックナット s	ロックナット m	自重 (g)	適合金具
AE-16	500	510.0	M16×P2	38	63	48	24	10	190	TH-50
AE-20	600	612.0	M20×P2.5	45	72	48	30	12	270	TH-65

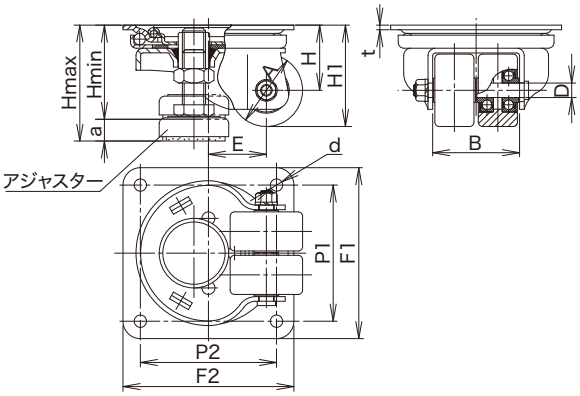

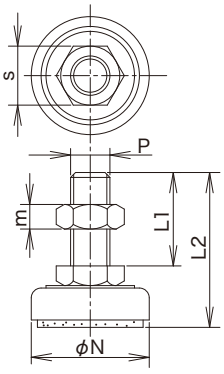

RUJH/RUJHB/RUKH Type
RUMJP/RUMKP/RUMKPBZ Type

NEW サイズ 130mm 150mm 200mm

リッチウレタン 旋回/ストッパー付旋回/固定/ストッパー付固定キャスター

重い荷物も ラクラク 贅沢な軽さを実現!!

紹介動画

軽さの秘密① 始動抵抗が小さい！

RUM-200車輪

車輪にリッチウレタン使用

- 高反発ウレタンにより始動抵抗が小さい
- 車輪の摩耗が少なく、粉塵が出にくい

＋

軽さの秘密② 旋回抵抗が小さい！

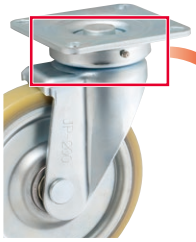

RUMJP-200

旋回部にベアリング使用

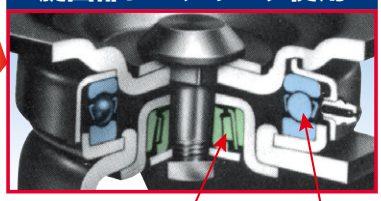

特長1 重い荷物も楽々運べるバツグンの軽さ！（始動性能）

リッチウレタンを使用し始動抵抗が小さいRU/RUM車輪と旋回部にベアリングを使用し旋回抵抗が小さいJH/JP金具を組み合わせる事により、重い荷物も楽々運べるバツグンの軽さ（始動性能）を実現！

旋回始動性能

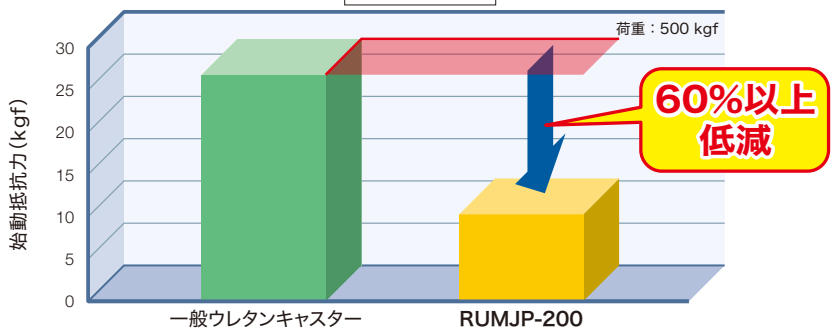

旋回始動性能試験

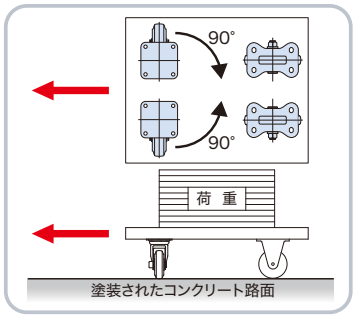

特長2 車輪の摩耗が少なく、ランニングコストを低減！（耐摩耗性能）

●車輪の摩耗が少なく、ランニングコストを低減！　●粉塵が出にくく、環境に優しい！

耐摩耗性能

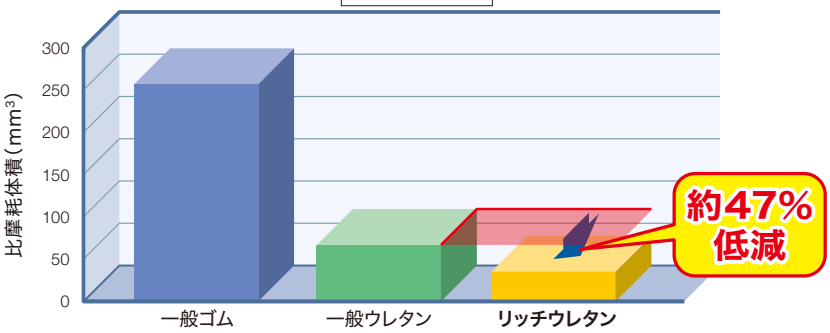

DIN摩耗試験

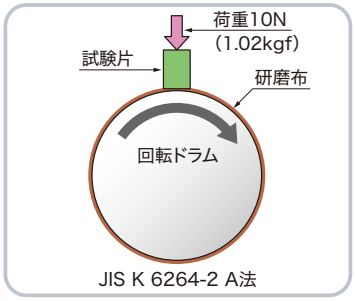

※これらのデータは、弊社試験での実測値であり、保証値ではありません。

RUJH/RUJHB/RUKH Type

サイズ 130mm 150mm

リッチウレタン 旋回/ストッパー付旋回/固定キャスター

RUJH型 旋回キャスター

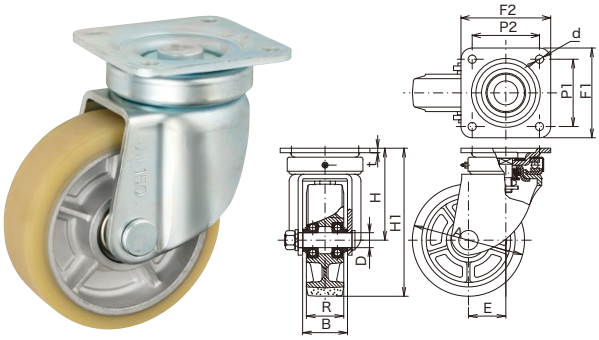

RUJH-150

RUJHB型 ストッパー付旋回キャスター

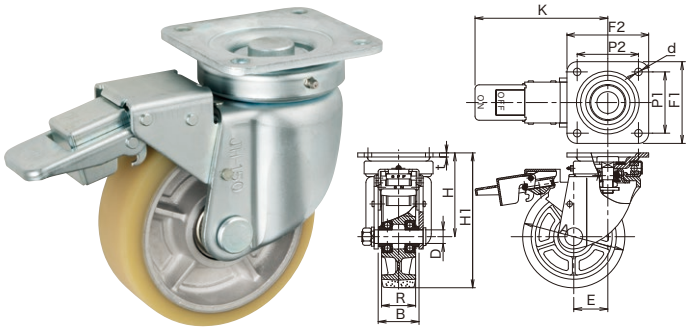

RUJHB-150

単位：mm

サイズ A	品番	最大荷重 kg (daN)	最大荷重 kg (kgf)	タイヤ幅 R	シャフト径 D	取付高さ H1	トッププレート F1/F2	取付穴ピッチ P1/P2	取付穴径 d	偏心 E	自重 (g)
	旋回キャスター										
130	RUJH-130 NEW	450	459.0	50	20	177	108/108	80/80	11	45	3,430
150	RUJH-150	500	510.0	50	20	198	120/120	90/90	11	50	4,150
	ストッパー付旋回キャスター										
150	RUJHB-150	500	510.0	50	20	198	120/120	90/90	11	50	4,690

●シャフトを緩み止め割ピン仕様としたRUJHW-150も用意しております（サイズ150のみ）。

は受注生産品です。

RUKH型 固定キャスター

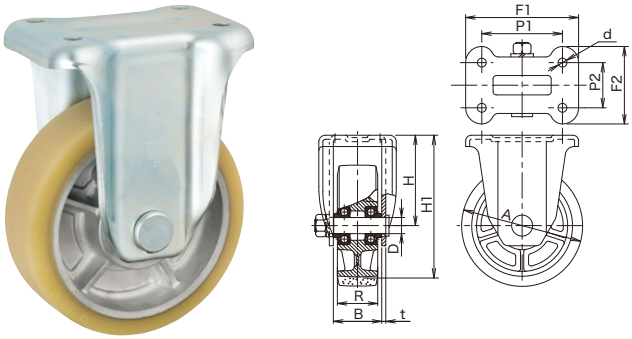

RUKH-150

単位：mm

サイズ A	品番	最大荷重 kg (daN)	最大荷重 kg (kgf)	タイヤ幅 R	シャフト径 D	取付高さ H1	トッププレート F1/F2	取付穴ピッチ P1/P2	取付穴径 d	自重 (g)
	固定キャスター									
130	RUKH-130 NEW	450	459.0	50	20	177	140/96	100/56	11	2,530
150	RUKH-150	500	510.0	50	20	198	140/96	100/56	11	2,730

●シャフトを緩み止め割ピン仕様としたRUKHW-150も用意しております（サイズ150のみ）。

金具寸法 下記ページをご参照下さい。
旋回 JH-130/JH-150 ····P.78
ストッパー付旋回 JHB-150 ·····P.80
固定 KH-130/KH-150····P.73

車輪 詳細はP.99をご参照下さい。

は受注生産品です。

RUMJP/RUMKP/RUMKPBZ Type

サイズ　200mm

リッチウレタン 旋回/固定/ストッパー付固定キャスター

RUMJP型 旋回キャスター

RUMJP-200

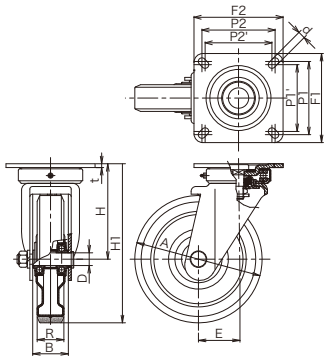

単位：mm

サイズ A	品番	最大荷重 kg (daN)	最大荷重 kg (kgf)	タイヤ幅 R	シャフト径 D	取付高さ H1	金具高さ H	フォーク幅 B	トッププレート F1/F2	トッププレート板厚 t	取付穴ピッチ P1/P2 (P1'/P2')	取付穴径 d	偏心 E	自重 (g)
200	旋回キャスター													
	RUMJP-200	400	408.0	42	20	250	150	56	140/140	6	※115/115 (105/105)	11.5	63	4,390

※キャスターRUMJP-200の金具のみの販売は行っておりません。

※長穴になります。

RUMKP型 固定キャスター

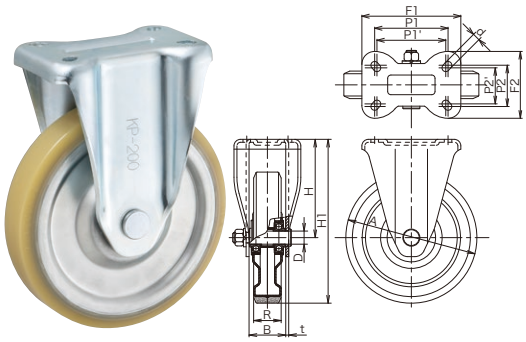

RUMKP-200

RUMKPBZ型 ストッパー付固定キャスター

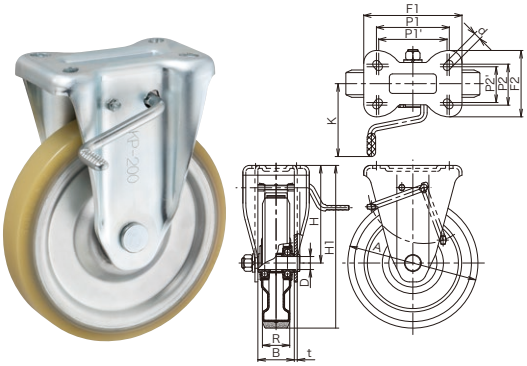

RUMKPBZ-200

RUMKPBZL-200

単位：mm

サイズ A	品番	最大荷重 kg (daN)	最大荷重 kg (kgf)	タイヤ幅 R	シャフト径 D	取付高さ H1	金具高さ H	フォーク幅 B	トッププレート F1/F2	金具板厚 t	取付穴ピッチ P1/P2 (P1'/P2')	取付穴径 d	自重 (g)	ペダルロッド K
200	固定キャスター													
	RUMKP-200	400	408.0	42	20	250	150	56	151/102	4.5	※112/63 (105/55)	11.5	3,280	–
	ストッパー付固定キャスター													
	RUMKPBZ-200●	400	408.0	42	20	250	150	56	151/102	4.5	※112/63 (105/55)	11.5	3,480	112

●左用のストッパーペダル仕様も用意しております(RUMKPBZL-200となります。詳細P.17)。
※キャスターRUMKP-200/RUMKPBZ-200の金具のみの販売は行っておりません。

※長穴になります。

車輪 詳細はP.99をご参照下さい。

S/SH/SR Type

S型 鋼板製ポリブタジェンゴム車輪

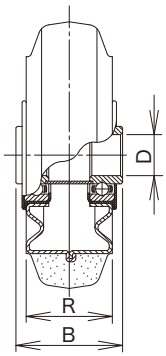

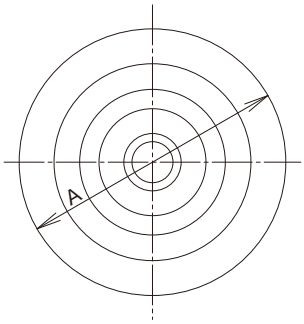

SH型 鋼板製高反発ポリブタジェンゴム車輪

SH-200

単位：mm

サイズ A	品　番	最大荷重 kg (daN)	最大荷重 kg (kgf)	ボス幅 B	タイヤ幅 R	シャフト径 D	使用ベアリング（鋼板製）	自重 (g)	適用金具
75	S-75	80	81.6	39	32	10	200B	200	J, JA K, KA JB, JAB KBZ, KABZ
100	S-100	130	132.6	42	35	12	201B	360	
130	S-130	180	183.6	52	42	20	204B	780	
150	S-150	200	204.0	55	45	20	204B	960	
200	S-200	250	255.0	55	45	20	204B	1,670	
200	SH-200	250	255.0	55	45	20	204B	1,670	
250	S-250	330	336.6	64	50	25	205B	2,520	J, K, JB
300	S-300	350	357.0	71	50	25	205B	4,770	J, K

車輪本体：鋼板製

SR型 鋼板製ポリブタジェン赤ゴム車輪

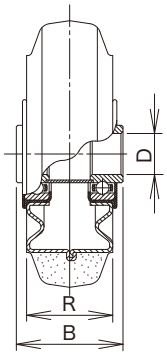

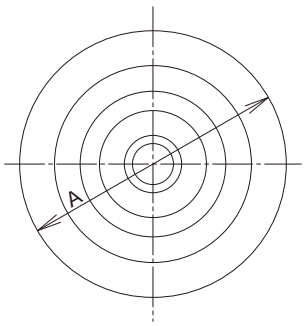

単位：mm

サイズ A	品　番	最大荷重 kg (daN)	最大荷重 kg (kgf)	ボス幅 B	タイヤ幅 R	シャフト径 D	使用ベアリング（鋼板製）	自重 (g)	適用金具
75	SR-75	60	61.2	39	32	10	200B	200	J, JA K, KA JB, JAB KBZ, KABZ
100	SR-100	100	102.0	42	35	12	201B	360	
130	SR-130	140	142.8	52	42	20	204B	780	
150	SR-150	160	163.2	55	45	20	204B	960	
200	SR-200	200	204.0	55	45	20	204B	1,670	
250	SR-250	260	265.2	64	50	25	205B	2,520	J, K, JB

車輪本体：鋼板製

CR/SV/SHV Type

CR型 鋼板製耐熱用クロロプレンゴム車輪

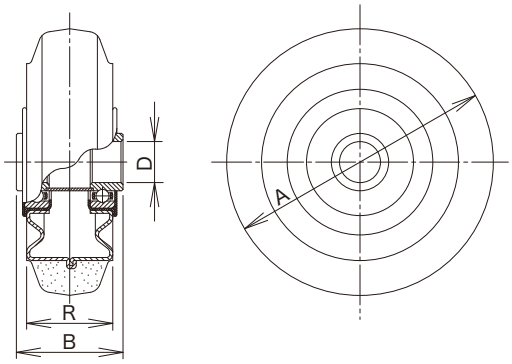

単位：mm

サイズ A	品　番	最大荷重 kg (daN)	最大荷重 kg (kgf)	ボス幅 B	タイヤ幅 R	シャフト径 D	使用ベアリング（鋼板製）	自重 (g)	適用金具
75	CR-75	80	81.6	39	32	10	200B	220	J, JA K, KA JB, JAB KBZ, KABZ
100	CR-100	130	132.6	42	35	12	201B	390	
130	CR-130	180	183.6	52	42	20	204B	810	
150	CR-150	200	204.0	55	45	20	204B	1,000	
200	CR-200	250	255.0	55	45	20	204B	1,750	
250	CR-250	330	336.6	64	50	25	205B	2,740	J, K, JB

車輪本体：鋼板製

※使用温度範囲：−20℃〜100℃（詳細：P.8）

SV型 鋼板製ポリブタジェンゴム車輪（ラジアルベアリング入）
SHV型 鋼板製高反発ポリブタジェンゴム車輪（ラジアルベアリング入）

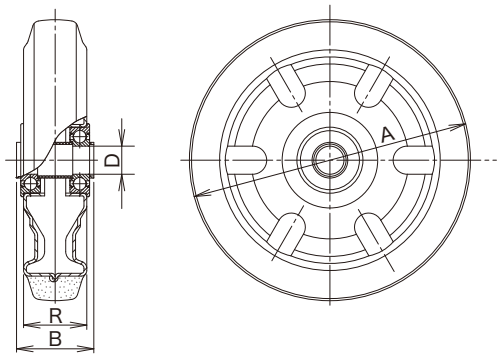

単位：mm

サイズ A	品　番	最大荷重 kg (daN)	最大荷重 kg (kgf)	ボス幅 B	タイヤ幅 R	シャフト径 D	使用ベアリング（鋼板製）	自重 (g)	適用金具
200	SV-200	250	255.0	55	45	20	6204ZZF	1,750	JH, JHW, KW
200	SHV-200	250	255.0	55	45	20	6204ZZF	1,750	JH, JHW, KW

車輪本体：鋼板製

SUI/SUW Type

SUI型 鋼板製ウレタンゴム車輪

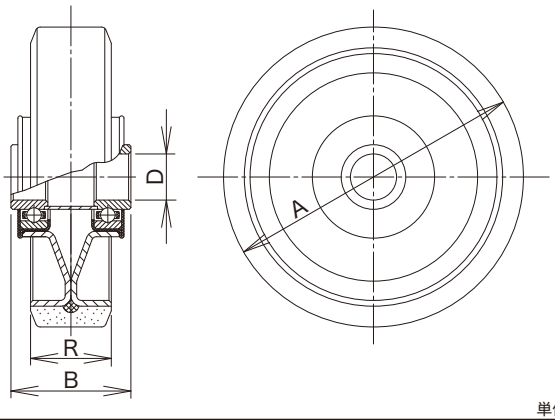

単位：mm

サイズ A	品　番	最大荷重 kg (daN)	最大荷重 kg (kgf)	ボス幅 B	タイヤ幅 R	シャフト径 D	使用ベアリング（鋼板製）	自重 (g)	適用金具
50	SUI-50	80	81.6	28	20.5	10	200B	140	TH, JM, KH
65	TSUI-65	130	132.6	30	25	12	6201ZZY	310	TH
75	SUI-75	120	122.4	39	32	10	200B	280	J, JA K, KA JB, JAB KBZ, KABZ
100	SUI-100	180	183.6	42	32	12	201B	430	
130	SUI-130	250	255.0	52	35	20	204B	910	
150	SUI-150	300	306.0	55	38	20	204B	1,150	
200	SUI-200	400	408.0	55	42	20	204B	1,840	
250	SUI-250	500	510.0	64	45	25	205B	3,080	J, K, JB
300	SUI-300	600	612.0	71	50	25	205B	4,440	J, K

車輪本体：鋼板製

SUW型 鋼板製ウレタンゴム車輪（ラジアルベアリング入）

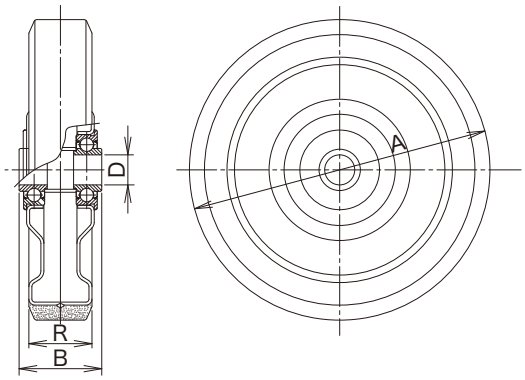

特　長

1. 従来のコマーシャルベアリングに代えて、新たに開発したフランジ式ラジアルベアリングを使用。車輪がより一層スムースに走行します。
2. 芯金の形状をボックスタイプの形状とし、さらなる強度向上を図りました。

単位：mm

サイズ A	品　番	最大荷重 kg (daN)	最大荷重 kg (kgf)	ボス幅 B	タイヤ幅 R	シャフト径 D	使用ベアリング（鋼板製）	自重 (g)	適用金具
200	SUW-200	400	408.0	55	42	20	6204ZZFY	1,550	J, JA, K, KA JB, JAB, KBZ, KABZ

車輪本体：鋼板製

PN/PND Type

PN型 樹脂製ポリブタジェンゴム車輪

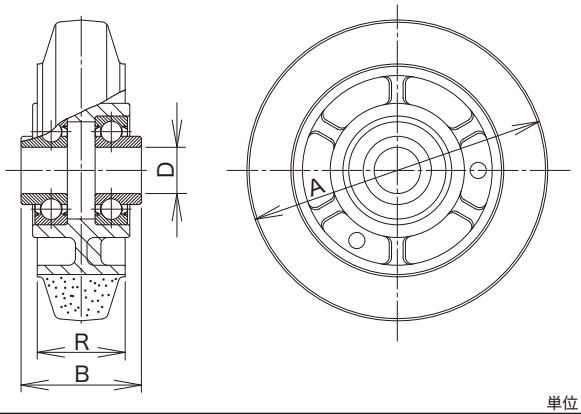

単位：mm

サイズ A	品　番	最大荷重 kg (daN)	最大荷重 kg (kgf)	ボス幅 B	タイヤ幅 R	シャフト径 D	使用ベアリング（鋼板製）	自重 (g)	適用金具
75	PN-75	70	71.4	39	32	10	6200ZZY	180	J, JA K, KA JB, JAB KBZ, KABZ
100	PN-100	100	102.0	42	32	12	6201ZZY	260	
130	PN-130	145	147.9	52	38	20	6204ZZY	580	
150	PN-150	175	178.5	55	38	20	6204ZZY	670	
200	PN-200	220	224.4	55	42	20	6204ZZY	1,020	

車輪本体：ナイロン6樹脂

PND型 樹脂製ポリブタジェンゴム車輪（ステンレスベアリング入）

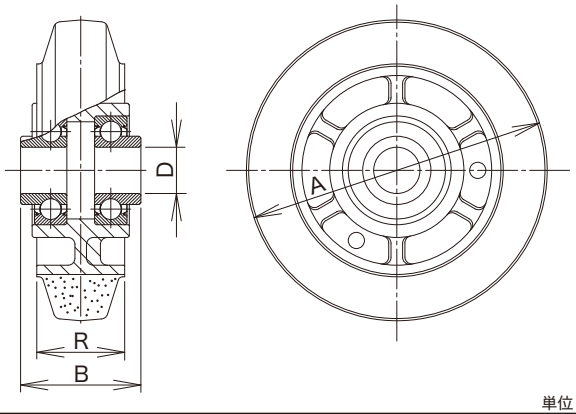

単位：mm

サイズ A	品　番	最大荷重 kg (daN)	最大荷重 kg (kgf)	ボス幅 B	タイヤ幅 R	シャフト径 D	使用ベアリング（ステンレス製）	自重 (g)	適用金具
75	PND-75	70	71.4	39	32	10	SUS 6200ZZ	180	J, JA K, KA JB, JAB KBZ, KABZ
100	PND-100	100	102.0	42	32	12	SUS 6201ZZY	260	
130	PND-130	145	147.9	52	38	20	SUS 6204ZZY	580	
150	PND-150	175	178.5	55	38	20	SUS 6204ZZY	670	
200	PND-200	220	224.4	55	42	20	SUS 6204ZZY	1,020	

車輪本体：ナイロン6樹脂

PNU/PNUD Type

PNU型 樹脂製ウレタンゴム車輪

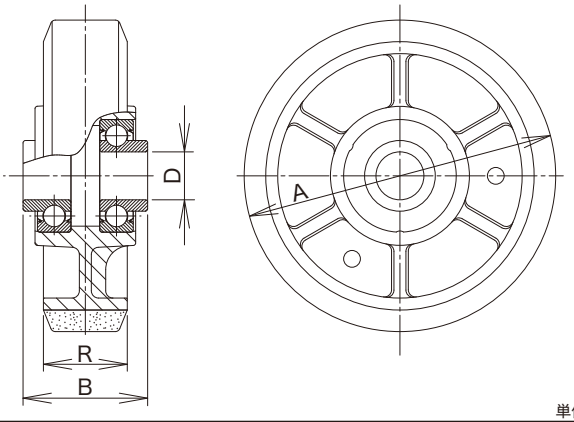

単位：mm

サイズ A	品　番	最大荷重 kg (daN)	最大荷重 kg (kgf)	ボス幅 B	タイヤ幅 R	シャフト径 D	使用ベアリング（鋼板製）	自重 (g)	適用金具
75	PNU-75	100	102.0	39	32	10	6200ZZY	170	J, JA K, KA JB, JAB KBZ, KABZ
100	PNU-100	150	153.0	42	32	12	6201ZZY	240	
130	PNU-130	200	204.0	52	35	20	6204ZZY	520	
150	PNU-150	250	255.0	55	38	20	6204ZZY	630	
200	PNU-200	350	357.0	55	42	20	6204ZZY	890	

車輪本体：ナイロン6樹脂

PNUD型 樹脂製ウレタンゴム車輪（ステンレスベアリング入）

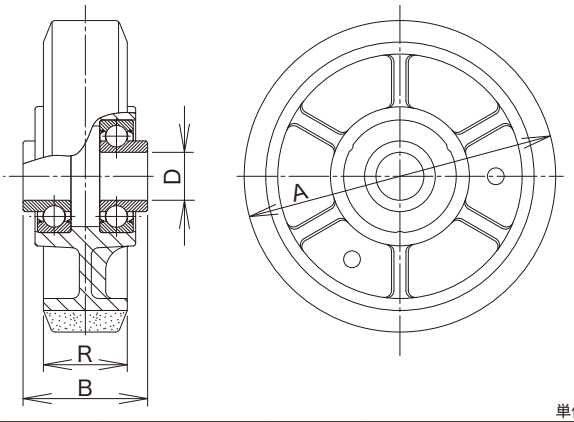

単位：mm

サイズ A	品　番	最大荷重 kg (daN)	最大荷重 kg (kgf)	ボス幅 B	タイヤ幅 R	シャフト径 D	使用ベアリング（ステンレス製）	自重 (g)	適用金具
75	PNUD-75	100	102.0	39	32	10	SUS 6200ZZ	170	J, JA K, KA JB, JAB KBZ, KABZ
100	PNUD-100	150	153.0	42	32	12	SUS 6201ZZY	240	
130	PNUD-130	200	204.0	52	35	20	SUS 6204ZZY	520	
150	PNUD-150	250	255.0	55	38	20	SUS 6204ZZY	630	
200	PNUD-200	350	357.0	55	42	20	SUS 6204ZZY	890	

車輪本体：ナイロン6樹脂

PNA/PNUA Type

PNA型 樹脂製ポリブタジェンゴム車輪（滑り軸受け）

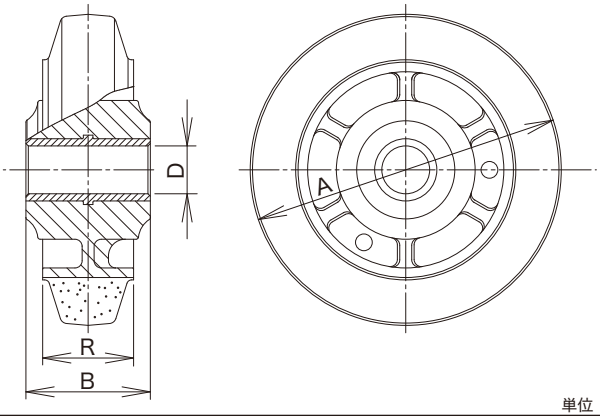

単位：mm

サイズ A	品　番	最大荷重 kg (daN)	最大荷重 kg (kgf)	ボス幅 B	タイヤ幅 R	シャフト径 D	使用ベアリング	自重 (g)	適用金具
75	PNA-75	70	71.4	39	32	10	滑り軸受け	140	J, JA K, KA JB, JAB KBZ, KABZ
100	PNA-100	100	102.0	42	32	12		200	
130	PNA-130	120	122.4	52	38	20		390	
150	PNA-150	140	142.8	55	38	20		510	
200	PNA-200	160	163.2	55	42	20		850	

車輪本体：ナイロン6樹脂
滑り軸受け部：ナイロン66樹脂
（モリブデン配合）

車輪の軸受け部は滑り軸受けとなっておりますので、高負荷時に走行が重たい、異音がする等の現象が発生することがあります。
高負荷でご使用の場合は、ベアリング入車輪（PN型／PND型、P.92）をお勧めいたします。

PNUA型 樹脂製ウレタンゴム車輪（滑り軸受け）

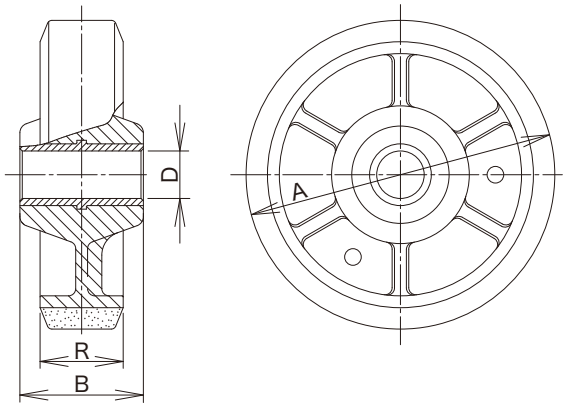

単位：mm

サイズ A	品　番	最大荷重 kg (daN)	最大荷重 kg (kgf)	ボス幅 B	タイヤ幅 R	シャフト径 D	使用ベアリング	自重 (g)	適用金具
75	PNUA-75	70	71.4	39	32	10	滑り軸受け	120	J, JA K, KA JB, JAB KBZ, KABZ
100	PNUA-100	100	102.0	42	32	12		180	
130	PNUA-130	120	122.4	52	35	20		330	
150	PNUA-150	150	153.0	55	38	20		440	
200	PNUA-200	250	255.0	55	42	20		720	

車輪本体：ナイロン6樹脂
滑り軸受け部：ナイロン66樹脂
（モリブデン配合）

車輪の軸受け部は滑り軸受けとなっておりますので、高負荷時に走行が重たい、異音がする等の現象が発生することがあります。
高負荷でご使用の場合は、ベアリング入車輪（PNU型／PNUD型、P.93）をお勧めいたします。

PB/PBD Type

PB型 ナイロン車輪

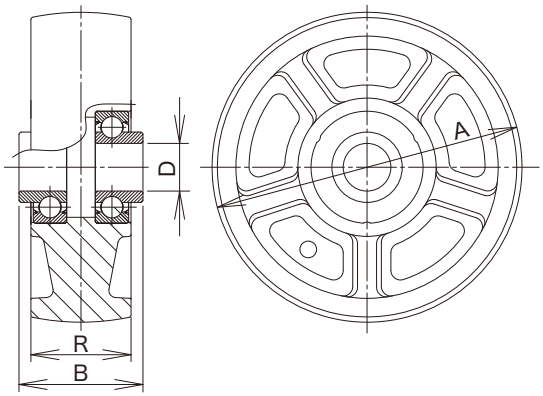

単位：mm

サイズ A	品　番	最大荷重 kg (daN)	最大荷重 kg (kgf)	ボス幅 B	タイヤ幅 R	シャフト径 D	使用ベアリング	自重 (g)	適用金具
75	PB-75	120	122.4	39	32	10	6200ZZY	150	J, JA K, KA JB, JAB KBZ, KABZ
100	PB-100	180	183.6	42	35	12	6201ZZY	220	
130	PB-130	250	255.0	52	42	20	6204ZZY	520	
150	PB-150	300	306.0	55	45	20	6204ZZY	650	
200	PB-200	400	408.0	55	45	20	6204ZZY	950	

ナイロン6樹脂一体車輪

PBD型 ナイロン車輪（ステンレスベアリング入）

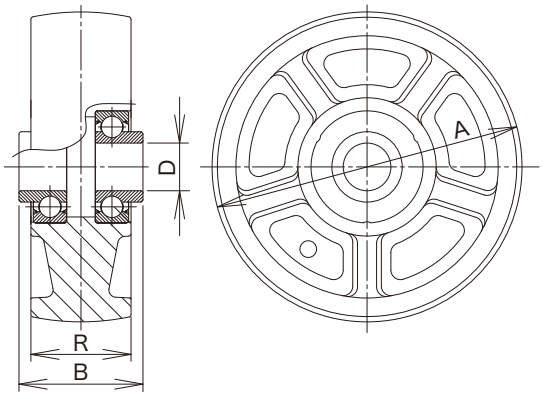

単位：mm

サイズ A	品　番	最大荷重 kg (daN)	最大荷重 kg (kgf)	ボス幅 B	タイヤ幅 R	シャフト径 D	使用ベアリング	自重 (g)	適用金具
75	PBD-75	120	122.4	39	32	10	SUS 6200ZZ	150	J, JA K, KA JB, JAB KBZ, KABZ
100	PBD-100	180	183.6	42	35	12	SUS 6201ZZY	220	
130	PBD-130	250	255.0	52	42	20	SUS 6204ZZY	520	
150	PBD-150	300	306.0	55	45	20	SUS 6204ZZY	650	
200	PBD-200	400	408.0	55	45	20	SUS 6204ZZY	950	

ナイロン6樹脂一体車輪

P/SUIE Type

P型 ナイロン車輪(滑り軸受け)

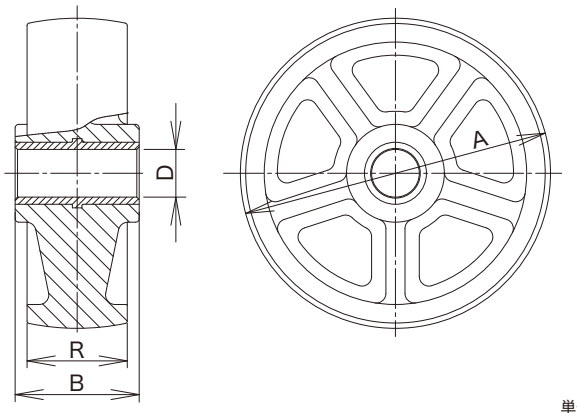

単位：mm

サイズ A	品　番	最大荷重 kg (daN)	最大荷重 kg (kgf)	ボス幅 B	タイヤ幅 R	シャフト径 D	使用ベアリング	自重 (g)	適用金具
75	P-75	100	102.0	39	32	10	滑り軸受け	90	J, JA K, KA JB, JAB KBZ, KABZ
100	P-100	120	122.4	42	35	12		160	
130	P-130	150	153.0	52	42	20		320	
150	P-150	180	183.6	55	45	20		410	
200	P-200	250	255.0	55	45	20		740	

ナイロン6樹脂一体車輪
滑り軸受け部：ナイロン66樹脂
(モリブデン配合)

車輪の軸受け部は滑り軸受けとなっておりますので、高負荷時に走行が重たい、異音がする等の現象が発生することがあります。
高負荷でご使用の場合は、ベアリング入車輪(PB型／PBD型、P.95)をお勧めいたします。

SUIE型 鋼板製帯電防止ウレタンゴム車輪

受注生産品

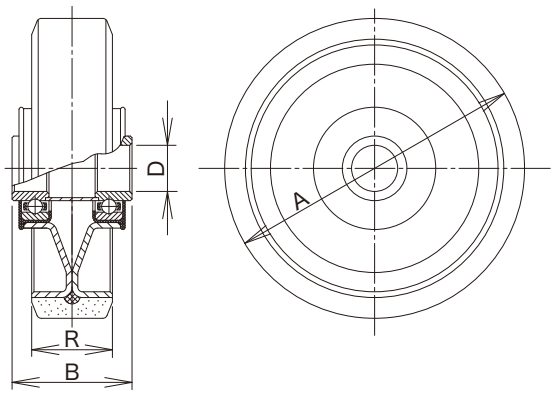

特　長

ウレタンゴムに半導電性を持たせることにより、静電気の帯電防止や静電気を衝撃無く穏やかに除去することが可能となりました。 <体積固有抵抗値:6×10^8Ω・cm(絶縁抵抗計で測定)>

単位：mm

サイズ A	品　番	最大荷重 kg (daN)	最大荷重 kg (kgf)	ボス幅 B	タイヤ幅 R	シャフト径 D	使用ベアリング(鋼板製)	自重 (g)	適用金具
75	SUIE-75	120	122.4	39	32	10	200B	280	J, JA K, KA JB, JAB KBZ, KABZ
100	SUIE-100	180	183.6	42	32	12	201B	430	
130	SUIE-130	250	255.0	52	35	20	204B	910	
150	SUIE-150	300	306.0	55	38	20	204B	1,150	
200	SUIE-200	400	408.0	55	42	20	204B	1,840	

車輪本体：鋼板製

□ は受注生産品です。

RGN/RG Type

RGN型 重荷重用強化ナイロン車輪

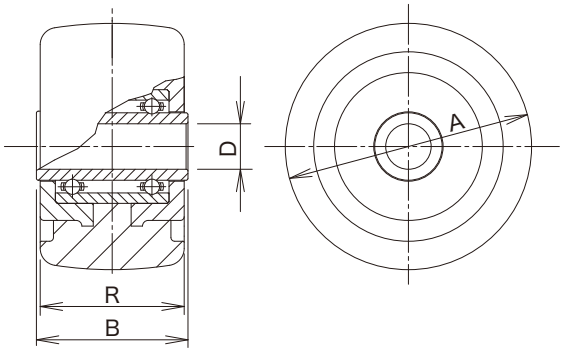

RGN-100

単位：mm

サイズ A	品　番	最大荷重 kg (daN)	最大荷重 kg (kgf)	ボス幅 B	タイヤ幅 R	シャフト径 D	使用ベアリング（鋼板製）	自重 (g)	適用金具
50	RGN-50	200	204.0	31	28	10	1022SBW	110	JM, KH
65	RGN-65	300	306.0	40	38	12	1230SBW	220	
75	RGN-75	400	408.0	40	38	12	1230SBW	270	
100	RGN-100	500	510.0	56	45	12	1241SBW	500	JM, KH, JMB

ナイロン6+ガラス繊維混合材料使用の一体車輪

RG型 重荷重用ポリブタジェンゴム車輪

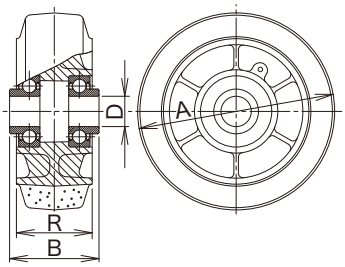

RG-200

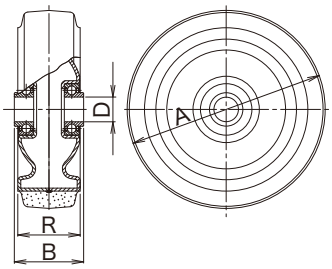

単位：mm

サイズ A	品　番	最大荷重 kg (daN)	最大荷重 kg (kgf)	ボス幅 B	タイヤ幅 R	シャフト径 D	使用ベアリング（鋼板製）	自重 (g)	適用金具
100	RG-100	200	204.0	56	50	12	6201ZZY	530	JM, KH, JMB
130	RG-130	240	244.8	59	50	20	6204ZZY	910	JM, JH, KH, JMB
150	RG-150	300	306.0	59	50	20	6204ZZY	1,130	JM, JH, JHW, KH, KHW, JMB, JHB
200	RG-200	410	418.2	70	63	25	6205ZZY	2,560	JM, JH, JHW, KH, KHW, JMB

車輪本体：RG-100/130/150　ダイカスト用アルミニウム合金（ADC-12）
RG-200　鋼板製

R/RF Type

R型 重荷重用ダイカスト製ウレタンゴム車輪

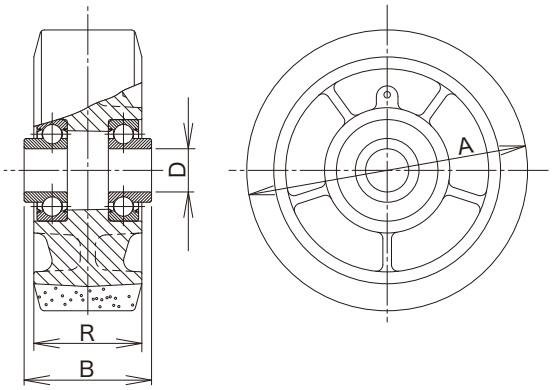

単位：mm

サイズ A	品　番	最大荷重 kg (daN)	最大荷重 kg (kgf)	ボス幅 B	タイヤ幅 R	シャフト径 D	使用ベアリング（鋼板製）	自重 (g)	適用金具
100	R-100	300	306.0	56	50	12	6201ZZY	530	JM, KH, JMB
130	R-130	450	459.0	59	50	20	6204ZZY	1,050	JM, JH, KH, JMB
150	R-150	500	510.0	59	50	20	6204ZZY	1,240	JM, JH, JHW, KH, KHW, JMB, JHB

車輪本体：ダイカスト用アルミニウム合金（ADC-12）

RF型 重荷重用鋼板製ウレタンゴム車輪

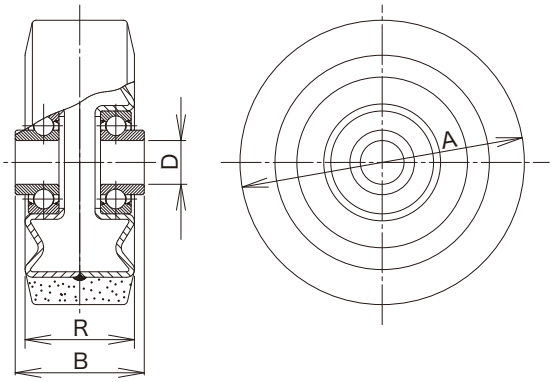

単位：mm

サイズ A	品　番	最大荷重 kg (daN)	最大荷重 kg (kgf)	ボス幅 B	タイヤ幅 R	シャフト径 D	使用ベアリング（鋼板製）	自重 (g)	適用金具
65	RF-65	170	173.4	39	34	12	6201ZZY	400	JM, KH
75	RF-75	200	204.0	39	38	12	6201ZZY	280	
100	RF-100	300	306.0	56	50	12	6201ZZY	540	JM, KH, JMB
130	RF-130	450	459.0	59	50	20	6204ZZY	1,080	JM, JH, KH, JMB
150	RF-150	500	510.0	59	50	20	6204ZZY	1,300	JM, JH, JHW, KH, KHW, JMB, JHB
200	RF-200	600	612.0	70	63	25	6205ZZY	2,570	JM, JH, JHW, KH, KHW, JMB

車輪本体：RF-65　鉄芯
RF-75～200　鋼板製

RU/RUM Type NEW

リッチウレタンキャスター専用車輪

特　長

リッチウレタン使用

1. 高反発ウレタンにより始動抵抗が小さい
2. 車輪の摩耗が少なく、粉塵が出にくい

※リッチウレタンキャスターの詳細は、P.86～88をご参照下さい。

RU型 リッチウレタンゴム車輪

重荷重用

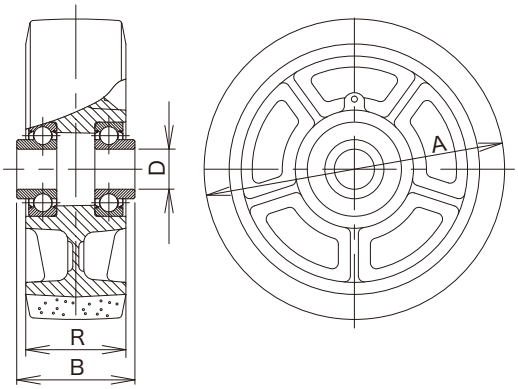

単位：mm

サイズ A	品　番	最大荷重 kg (daN)	最大荷重 kg (kgf)	ボス幅 B	タイヤ幅 R	シャフト径 D	使用ベアリング（鋼板製）	自重 (g)	適用金具
130	RU-130 NEW	450	459.0	59	50	20	6204ZZY	1,040	JH, KH※
150	RU-150	500	510.0	59	50	20	6204ZZY	1,210	JH, KH, JHB※

車輪本体：ダイカスト用アルミニウム合金（ADC-12）

は受注生産品です。

RUM型 リッチウレタンゴム車輪

中荷重用

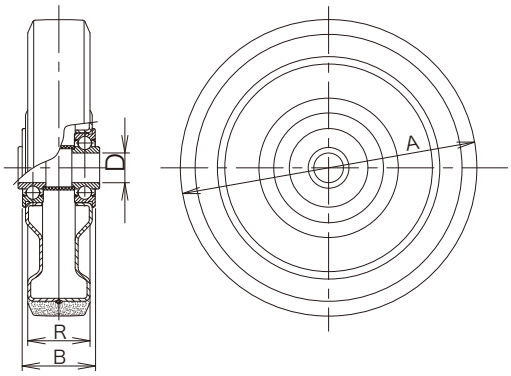

単位：mm

サイズ A	品　番	最大荷重 kg (daN)	最大荷重 kg (kgf)	ボス幅 B	タイヤ幅 R	シャフト径 D	使用ベアリング（鋼板製）	自重 (g)	適用金具
200	RUM-200	400	408.0	55	42	20	6204ZZFY	1,550	JP, KP, KPBZ※

車輪本体：鋼板製

※車輪RU-130/RU-150/RUM-200は、リッチウレタンキャスター専用に開発されています。
専用の適用金具と組み合わせる事で、最大の性能を発揮します。

RR Type

RR型 重荷重用MCナイロン車輪

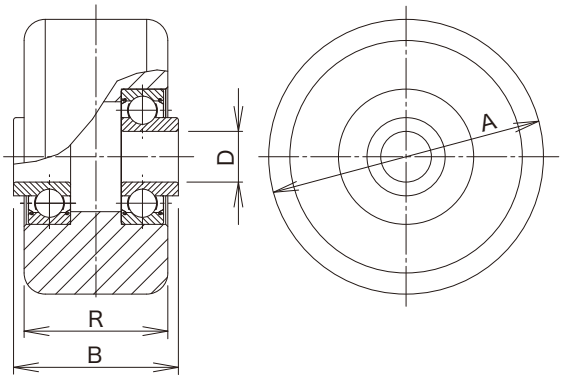

RR-100

単位：mm

サイズ A	品　番	最大荷重 kg (daN)	最大荷重 kg (kgf)	ボス幅 B	タイヤ幅 R	シャフト径 D	使用ベアリング（鋼板製）	自重 (g)	適用金具
50	RR-50	220	224.4	29	27	10	6200ZZY	110	T, TN, TH, JM, KH
65	RR-65	330	336.6	39	34	12	6201ZZY	180	JM, KH
	TRR-65	330	336.6	29	25	12	6201ZZY	150	TH
75	RR-75	440	448.8	39	36	12	6201ZZY	230	JM, KH
100	RR-100	550	561.0	56	45	12	6201ZZY	440	JM, KH, JMB

RR-50/65/75/100
TRR-65　　MCナイロン一体車輪

取付金具の最大荷重にご注意下さい。

RR型 重荷重用ダイカスト製MCナイロン車輪

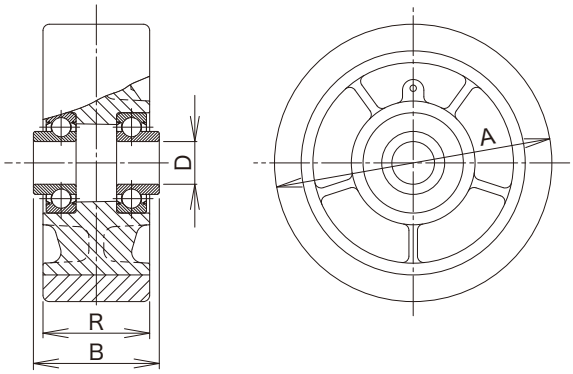

単位：mm

サイズ A	品　番	最大荷重 kg (daN)	最大荷重 kg (kgf)	ボス幅 B	タイヤ幅 R	シャフト径 D	使用ベアリング（鋼板製）	自重 (g)	適用金具
130	RR-130	500	510.0	59	50	20	6204ZZY	1,060	JM, JH, KH, JMB
150	RR-150	550	561.0	59	50	20	6204ZZY	1,240	JM, JH, KH, JMB, JHB
200	RR-200	660	673.2	70	63	25	6205ZZY	2,410	JM, JH, KH, JMB

車輪本体：RR-130/150/200　　ダイカスト用アルミニウム合金（ADC-12）

UWB/UWBD Type

UWB型 MCナイロン車輪

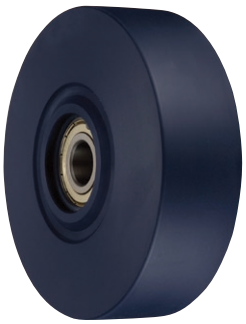

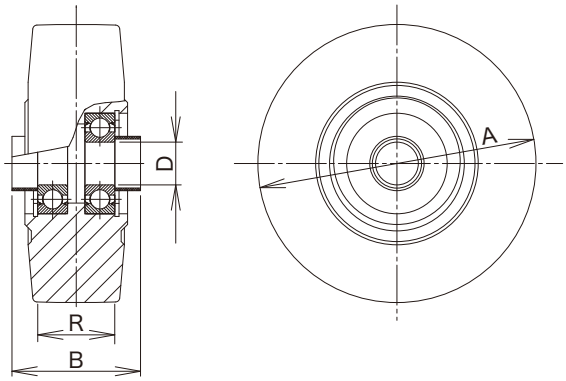

単位：mm

サイズ A	品　番	最大荷重 kg (daN)	最大荷重 kg (kgf)	ボス幅 B	タイヤ幅 R	シャフト径 D	使用ベアリング（鋼板製）	自重 (g)	適用金具
75	UWB-75	360	367.2	39	24	10	6200ZZ	190	J, K, JB, KBZ, JA, KA, JAB, KABZ
100	UWB-100	520	530.4	42	29	12	6201ZZ	370	J, K, JB, KBZ, JA, KA, JAB, KABZ
				57				380	JM, KH, JMB
130	UWB-130	890	907.8	52	36	20	6204ZZ	800	J, K, JB, KBZ, JA, KA, JAB, KABZ
				60				810	JM, JH, KH, JMB
150	UWB-150	1,040	1,060.8	55	40	20	6204ZZ	1,090	J, K, JB, KBZ, JA, KA, JAB, KABZ
				60				1,100	JM, JH, KH, JMB, JHB
200	UWB-200 φ20	1,400	1,428.0	55	42	20	6204ZZ	1,900	J, K, JB, KBZ, JA, KA, JAB, KABZ
	UWB-200 φ25			71		25	6205ZZ	1,940	JM, JH, KH, JMB

MCナイロン一体車輪（鋼板製カラー付）
UWB-100,130,150発注の際は、ボス幅をご指示下さい。

取付金具の最大荷重にご注意下さい。

UWBD型 MCナイロン車輪（ステンレスベアリング入）

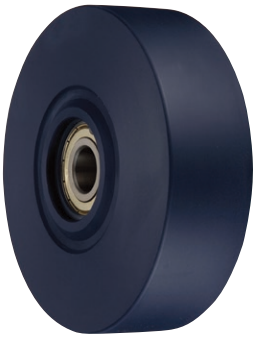

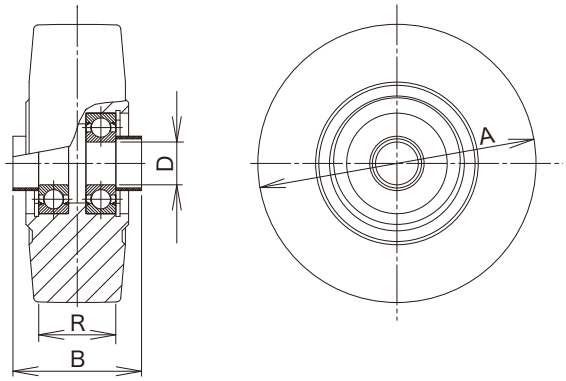

単位：mm

サイズ A	品　番	最大荷重 kg (daN)	最大荷重 kg (kgf)	ボス幅 B	タイヤ幅 R	シャフト径 D	使用ベアリング（ステンレス製）	自重 (g)	適用金具
75	UWBD-75	360	367.2	39	24	10	SUS 6200ZZ	190	J, K, JB, KBZ JA, KA, JAB, KABZ
100	UWBD-100	520	530.4	42	29	12	SUS 6201ZZ	370	
130	UWBD-130	890	907.8	52	36	20	SUS 6204ZZ	800	
150	UWBD-150	1,040	1,060.8	55	40	20	SUS 6204ZZ	1,090	
200	UWBD-200	1,400	1,428.0	55	42	20	SUS 6204ZZ	1,900	

MCナイロン一体車輪（ステンレス製カラー付）

取付金具の最大荷重にご注意下さい。

UWA Type

UWA型 MCナイロン車輪(滑り軸受け)

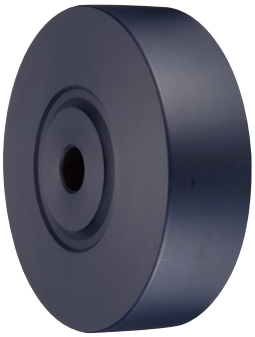

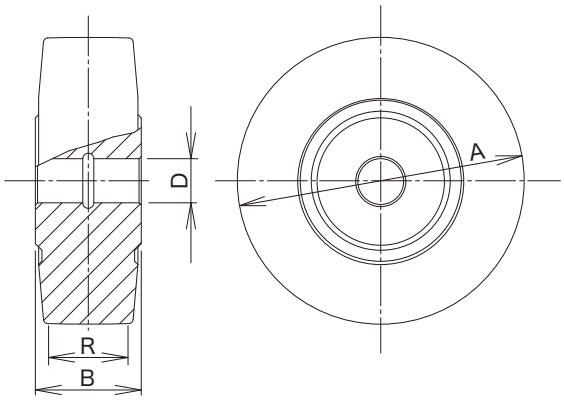

単位：mm

サイズ A	品　番	最大荷重 kg (daN)	最大荷重 kg (kgf)	ボス幅 B	タイヤ幅 R	シャフト径 D	使用ベアリング	自重 (g)	適用金具
75	UWA-75	360	367.2	34	24	10	滑り軸受け	150	J, K, JB, KBZ JA, KA, JAB, KABZ
100	UWA-100	520	530.4	40	29	12		320	
130	UWA-130	890	907.8	48	36	20		650	
150	UWA-150	1,040	1,060.8	52	40	20		940	
200	UWA-200	1,400	1,428.0	54	42	20		1,750	

MCナイロン一体車輪

取付金具の最大荷重にご注意下さい。

車輪の軸受け部は滑り軸受けとなっておりますので、高負荷時に走行が重たい、異音がする等の現象が発生することがあります。
高負荷でご使用の場合は、ベアリング入車輪(UWB型／UWBD型、P.101)をお勧めいたします。

UWBS/UWBSD Type

UWBS型 MCナイロン車輪[スリムタイプ]

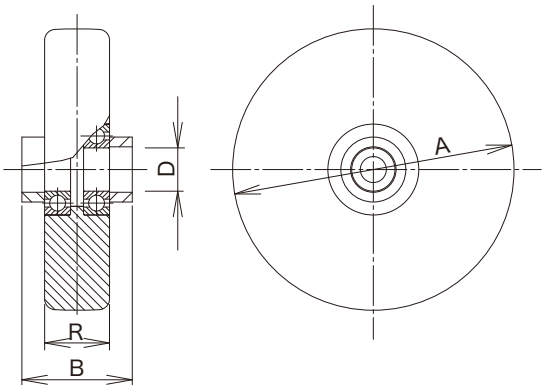

単位：mm

サイズ A	品番	最大荷重 kg (daN)	最大荷重 kg (kgf)	ボス幅 B	タイヤ幅 R	シャフト径 D	使用ベアリング(鋼板製)	自重(g)	適用金具
75	UWBS-75	250	255.0	39	26	10	6200ZZ	170	J, K, JB, KBZ JA, KA, JAB, KABZ
100	UWBS-100	350	357.0	42	30	12	6201ZZ	320	
130	UWBS-130	500	510.0	52	30	20	6004ZZ	540	
150	UWBS-150	600	612.0	55	30	20	6004ZZ	690	
200	UWBS-200 φ20	900	918.0	55	34	20	6204ZZ	1,360	J, K, JB, KBZ JA, KA, JAB, KABZ
	UWBS-200 φ25			71	36	25	6205ZZ	1,490	–
250	UWBS-250	1,000	1,020.0	88	36	25	6205ZZ	2,240	J, K, JB

MCナイロン一体車輪(MCナイロン製カラー付)

※UWBS-200 φ25のみ鋼板製カラーとなります。

□ は受注生産品です。

取付金具の最大荷重にご注意下さい。

UWBSD型 MCナイロン車輪[スリムタイプ](ステンレスベアリング入)

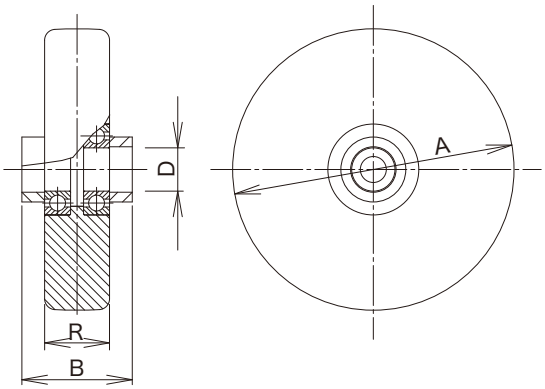

単位：mm

サイズ A	品番	最大荷重 kg (daN)	最大荷重 kg (kgf)	ボス幅 B	タイヤ幅 R	シャフト径 D	使用ベアリング(ステンレス製)	自重(g)	適用金具
75	UWBSD-75	250	255.0	39	26	10	SUS 6200ZZ	170	J, K, JB, KBZ JA, KA, JAB, KABZ
100	UWBSD-100	350	357.0	42	30	12	SUS 6201ZZ	320	
130	UWBSD-130	500	510.0	52	30	20	SUS 6004ZZ	540	
150	UWBSD-150	600	612.0	55	30	20	SUS 6004ZZ	690	
200	UWBSD-200	900	918.0	55	34	20	SUS 6204ZZ	1,360	

MCナイロン一体車輪(MCナイロン製カラー付)

取付金具の最大荷重にご注意下さい。

F/FA Type

F型 鉄製車輪

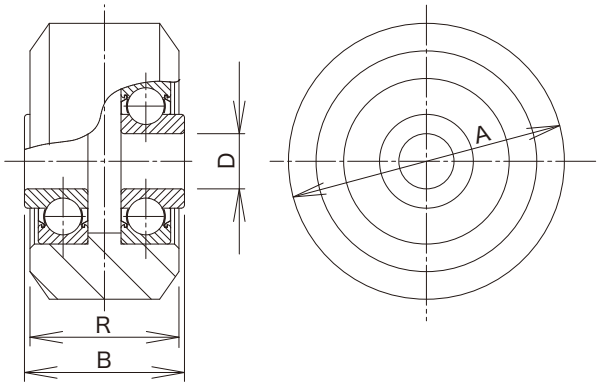

単位：mm

サイズ A	品　番	最大荷重 kg (daN)	最大荷重 kg (kgf)	ボス幅 B	タイヤ幅 R	シャフト径 D	使用ベアリング（鋼板製）	自重 (g)	適用金具
50	F-50	220	224.4	29	27	10	6200ZZY	320	T, TN, TH, JM, KH
65	TF-65	330	336.6	29	25	12	6201ZZY	550	TH

FA型 鉄製車輪（滑り軸受け）

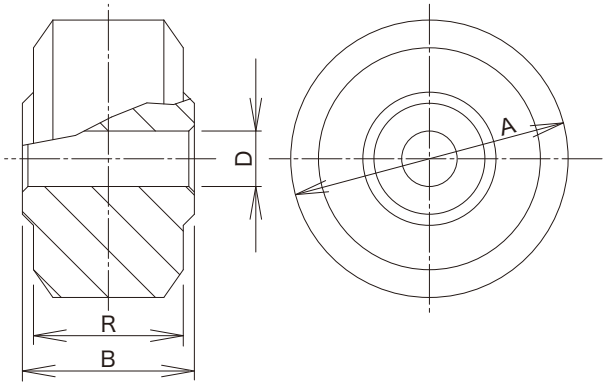

単位：mm

サイズ A	品　番	最大荷重 kg (daN)	最大荷重 kg (kgf)	ボス幅 B	タイヤ幅 R	シャフト径 D	使用ベアリング	自重 (g)	適用金具
50	FA-50	60	61.2	31	27	10	滑り軸受け	390	T, TN, JM, KH

HJ Type

サイズ　130mm・150mm

中荷重用旋回キャスター

HJ-130

HJ-150

単位：mm

サイズ	品　番	車輪仕様	軸受	最大荷重 (daN)	最大荷重 (kgf)	タイヤ幅 R	シャフト径 D	取付高さ H1	トッププレート F1/F2	取付穴ピッチ P1/P2 (P1'/P2')	取付穴径 d	偏心 E	自重 (g)
130	HJ-130	ゴム	B/B入	150	153.0	42	12	177	108/108	80/80	11	40	1,540
150	HJ-150	ゴム	B/B入	180	183.6	38	12	187	100/100	※80/80 (75/75)	11	40	1,710

※長穴になります。

軸受　B/B入　：鋼板製ベアリング入り

車輪　詳細はP.108をご参照下さい。

【金具寸法】

単位：mm

サイズ	金具高さ H	フォーク幅 B	トッププレート板厚 t
130	112	53	3.0
150	112	53	4.0

※キャスターHJ-130とHJ-150の金具は共通ではありませんが、どちらの金具にも"J-130"と表記されています。
また、金具のみの販売は行っておりません。

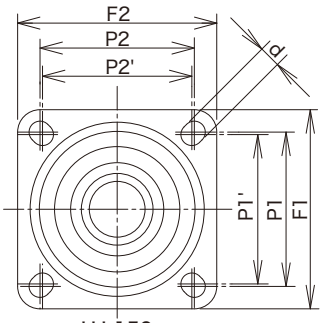

HJ-150

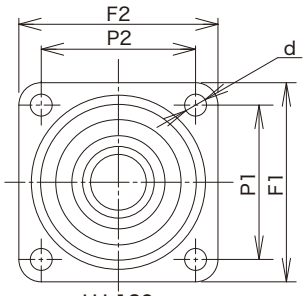

HJ-130

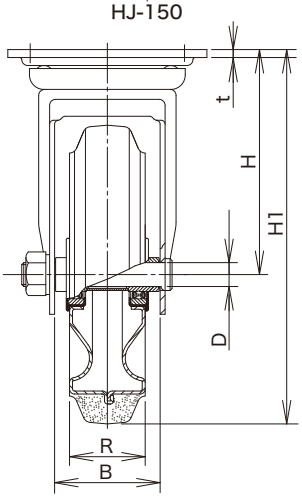

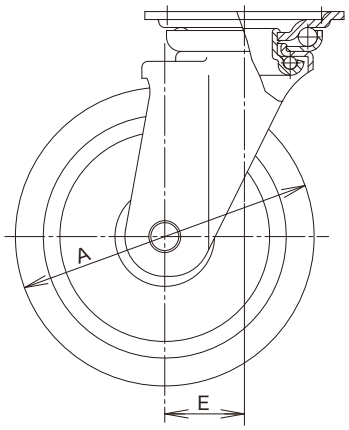

HK Type

サイズ　130mm・150mm

中荷重用固定キャスター

HK-130

HK-150

単位：mm

サイズ A	品　番	車輪仕様	軸受	最大荷重 kg (daN)	最大荷重 kg (kgf)	タイヤ幅 R	シャフト径 D	取付高さ H1	トッププレート F1/F2	取付穴ピッチ P1/P2 (P2')	取付穴径 d	自重 (g)
130	HK-130	ゴム	B/B入	150	153.0	42	12	177	137/93	※100/56 (50)	11	1,270
150	HK-150	ゴム	B/B入	180	183.6	38	12	187	137/93	※100/56 (50)	11	1,410

※長穴になります。

軸受　B/B入　：鋼板製ベアリング入り

車輪　詳細はP.108をご参照下さい。

【金具寸法】

単位：mm

サイズ A	金具高さ H	フォーク幅 B	金具板厚 t
130	112	53	2.5
150	112	53	2.5

※キャスターHK-130とHK-150の金具は共通で、
金具には"K-130"と表記されています。
また、金具のみの販売は行っておりません。

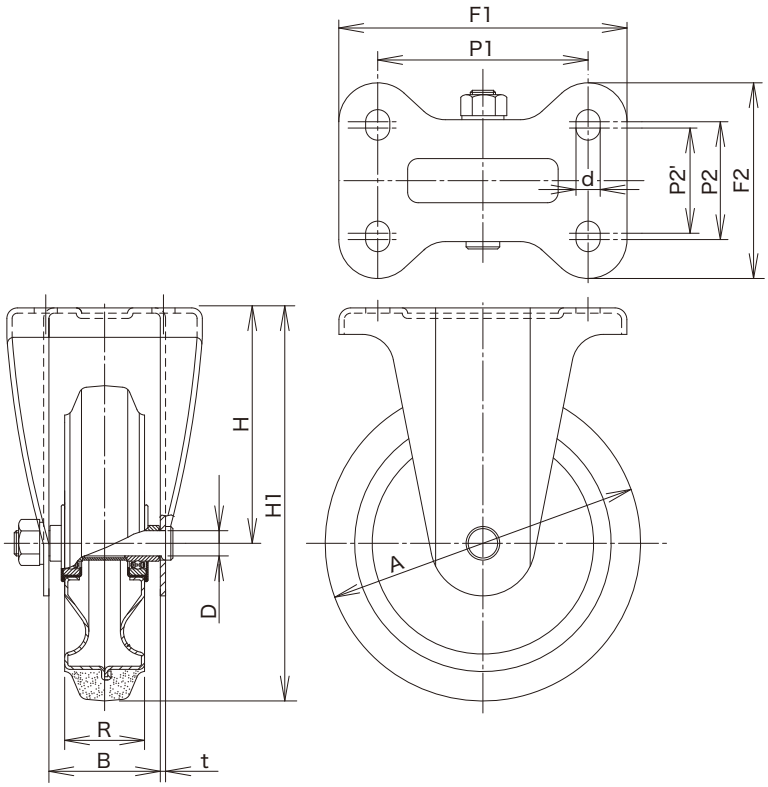

HJS Type

サイズ　130mm・150mm

中荷重用ストッパー付旋回キャスター

HJS-130

HJS-150

単位：mm

サイズ A	品　番	車輪仕様	軸受	最大荷重 kg (daN)	最大荷重 kg (kgf)	タイヤ幅 R	シャフト径 D	取付高さ H1	トッププレート F1/F2	取付穴ピッチ P1/P2 (P1'/P2')	取付穴径 d	偏心 E	自重 (g)
130	HJS-130	ゴム	B/B入	150	153.0	42	12	177	108/108	80/80	11	40	1,770
150	HJS-150	ゴム	B/B入	180	183.6	38	12	187	100/100	※80/80 (75/75)	11	40	1,920

※長穴になります。

軸受　B/B入　：鋼板製ベアリング入り

車輪　詳細はP.108をご参照下さい。

シングルストッパー仕様
車輪の回転 のみを止める

【金具寸法】

単位：mm

サイズ A	金具高さ H	フォーク幅 B	トッププレート板厚 t
130	112	53	3.0
150	112	53	4.0

※キャスターHJS-130/150の金具のみの販売は行っておりません。

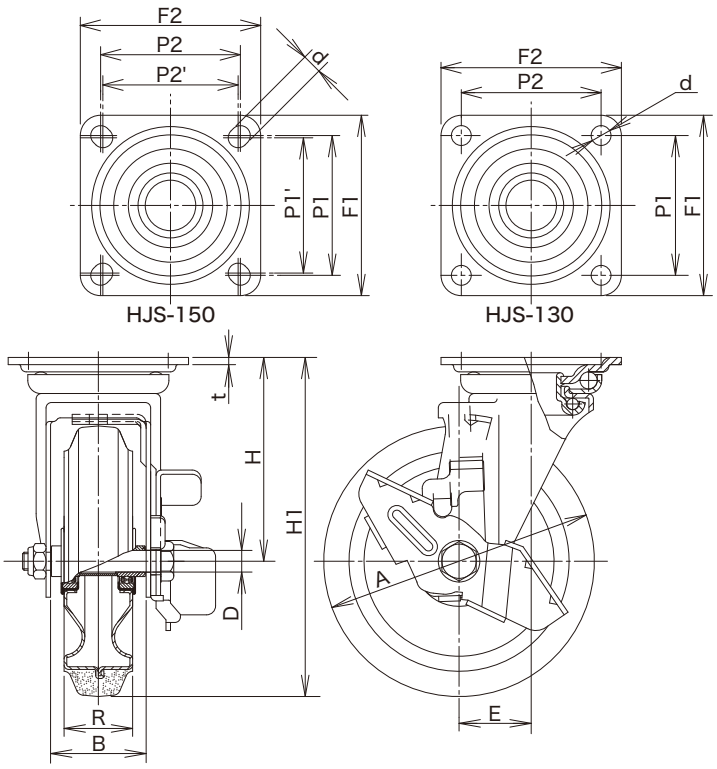

H Type

サイズ　130mm・150mm

車輪

H型 鋼板製ポリブタジェンゴム車輪

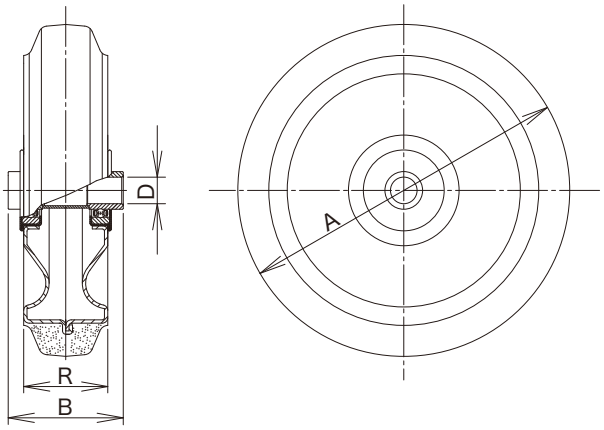

単位：mm

サイズ A	品　番	最大荷重 kg (daN)	最大荷重 kg (kgf)	ボス幅 B	タイヤ幅 R	シャフト径 D	使用ベアリング（鋼板製）	自重 (g)	適用キャスター
130	H-130	150	153.0	52	42	12	201BL	620	HJ, HK, HJS
150	H-150	180	183.6	52	38	12	201BLL	730	

車輪本体：鋼板製

静流キャスター

金具の旋回がスムースで、静か
車輪の走行がスムースで、静か

なキャスターです。

特長

金具旋回部分に従来のスチールボールに代えて、ラジアルベアリングを使用

スチールボール

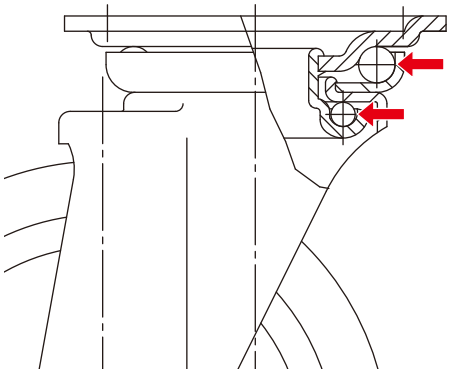

J金具

ラジアルベアリング

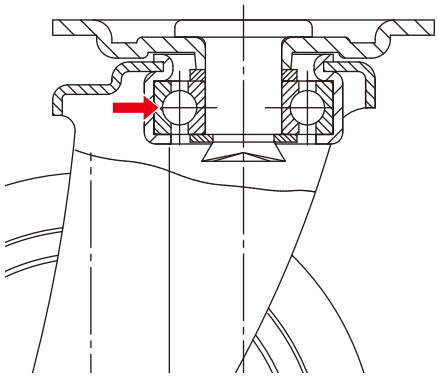

JC金具

車輪に従来のコマーシャルベアリングに代えて、ラジアルベアリングを使用

コマーシャルベアリング

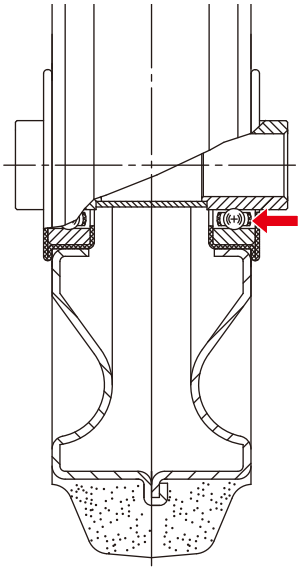

S車輪

ラジアルベアリング

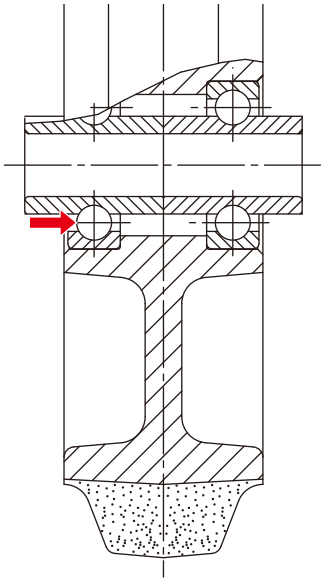

PC車輪

PCJC/PUJC Type

サイズ　100mm～150mm

静流タイプ　旋回キャスター

PCJC-100

PCJC-125

PCJC-151

単位：mm

サイズ A	品　番	車輪仕様	軸受	最大荷重 kg (daN)	最大荷重 kg (kgf)	タイヤ幅 R	シャフト径 D	取付高さ H1	トッププレート F1/F2	取付穴ピッチ P1/P2 (P1'/P2')	取付穴径 d	偏心 E	自重 (g)
100	PCJC-100	ゴム	B/B入	120	122.4	32	10	132	90/90	※71/71 (68/68)	11	34	900
125	PCJC-125	ゴム	B/B入	150	153.0	38	12	168	100/100	※80/80 (75/75)	11	38	1,420
150	PCJC-151	ゴム	B/B入	180	183.6	38	12	190	100/100	※80/80 (75/75)	11	40	1,520
150	PUJC-151	熱可塑性ウレタン	B/B入	180	183.6	38	12	190	100/100	※80/80 (75/75)	11	40	1,550

※長穴になります。

軸受　B/B入　：鋼板製ベアリング入り

は受注生産品です。

車輪　詳細はP.114をご参照下さい。

【金具寸法】

単位：mm

サイズ A	金具高さ H	フォーク幅 B	トッププレート板厚 t
100	82	42	3.0
125	105	53	4.0
150	115	53	4.0

※キャスターPCJC-100/125/151、PUJC-151の金具のみの販売は行っていません。

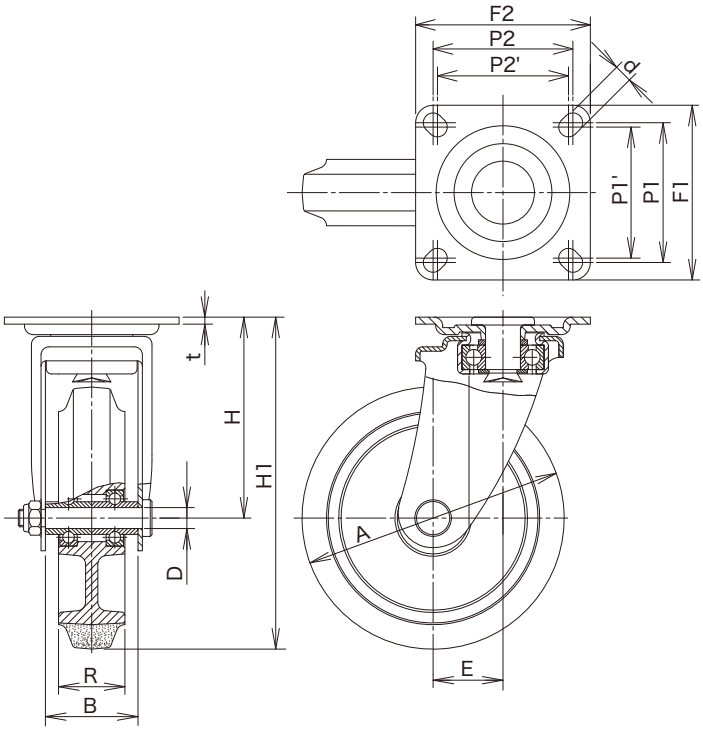

PCKE/PUKE Type

サイズ　100mm～150mm

静流タイプ　固定キャスター

PCKE-100

PCKE-125

PCKE-151

単位：mm

サイズ A	品　番	車輪仕様	軸受	最大荷重 kg (daN)	最大荷重 kg (kgf)	タイヤ幅 R	シャフト径 D	取付高さ H1	トッププレート F1/F2	取付穴ピッチ P1/P2 (P1'/P2')	取付穴径 d	自重 (g)
100	PCKE-100	ゴム	B/B入	120	122.4	32	10	132	110/78	※ 80/45 (90/50)	11	650
125	PCKE-125	ゴム	B/B入	150	153.0	38	12	168	140/94	※ 100/56 (112/53)	11	1,120
150	PCKE-151	ゴム	B/B入	180	183.6	38	12	190	140/94	※ 100/56 (112/53)	11	1,260
150	PUKE-151	熱可塑性ウレタン	B/B入	180	183.6	38	12	190	140/94	※ 100/56 (112/53)	11	1,290

※長穴になります。

軸受　B/B入：鋼板製ベアリング入り

は受注生産品です。

車輪　詳細はP.114をご参照下さい。

【金具寸法】

単位：mm

サイズ A	金具高さ H	フォーク幅 B	金具板厚 t
100	82	42	2.5
125	105	53	3.0
150	115	53	3.0

※キャスターPCKE-100/125/151、PUKE-151の金具のみの販売は行っていません。

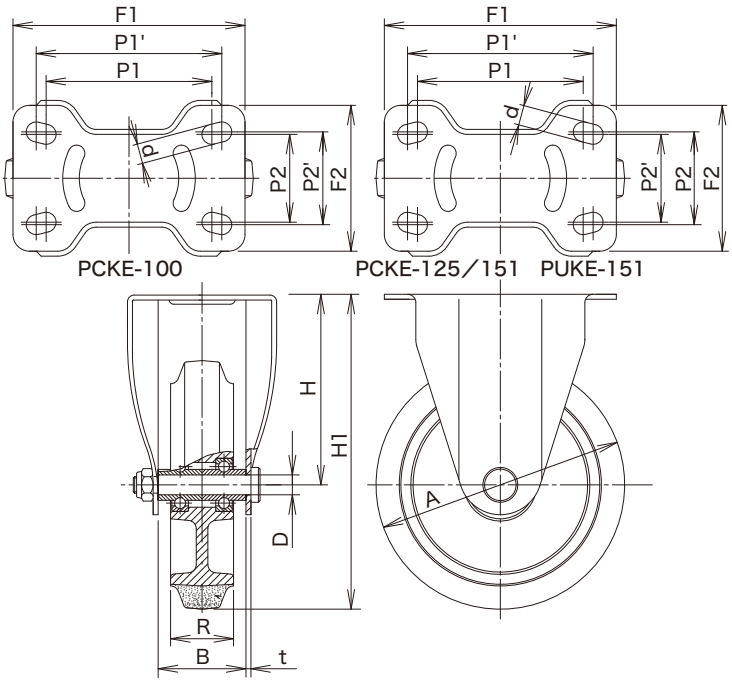

PCKC/PUKC Type

サイズ　100mm～150mm

静流タイプ　固定キャスター

PCKC-100

PCKC-125

PCKC-151

単位：mm

サイズ A	品　番	車輪仕様	軸受	最大荷重 kg (daN)	最大荷重 kg (kgf)	タイヤ幅 R	シャフト径 D	取付高さ H1	トッププレート F1/F2	取付穴ピッチ P1/P2 (P1'/P2')	取付穴径 d	自重 (g)
100	PCKC-100	ゴム	B/B入	120	122.4	32	10	132	95/90	※ 71/71 (68/68)	11	650
125	PCKC-125	ゴム	B/B入	150	153.0	38	12	168	105/105	※ 80/80 (75/75)	11	940
150	PCKC-151	ゴム	B/B入	180	183.6	38	12	190	105/105	※ 80/80 (75/75)	11	1,070
150	PUKC-151	熱可塑性ウレタン	B/B入	180	183.6	38	12	190	105/105	※ 80/80 (75/75)	11	1,100

※長穴になります。

軸受　B/B入：鋼板製ベアリング入り

は受注生産品です。

車輪　詳細はP.114をご参照下さい。

【金具寸法】

単位：mm

サイズ A	金具高さ H	フォーク幅 B	金具板厚 t
100	82	42	2.5
125	105	53	2.5
150	115	53	2.5

※キャスターPCKC-100/125/151、PUKC-151の金具のみの販売は行っていません。

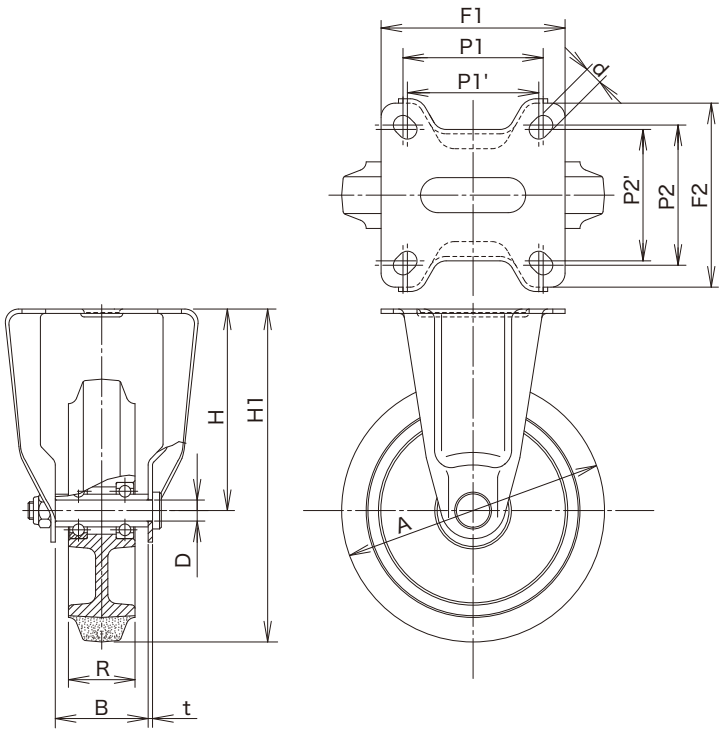

PCJCS/PUJCS Type

サイズ　100mm～150mm

静流タイプ　ストッパー付旋回キャスター

PCJCS-100

PCJCS-125

PCJCS-151

単位：mm

サイズ A	品　番	車輪仕様	軸受	最大荷重 kg (daN)	最大荷重 kg (kgf)	タイヤ幅 R	シャフト径 D	取付高さ H1	トッププレート F1/F2	取付穴ピッチ P1/P2 (P1'/P2')	取付穴径 d	偏心 E	自重 (g)
100	PCJCS-100	ゴム	B/B入	120	122.4	32	10	132	90/90	※71/71 (68/68)	11	34	970
125	PCJCS-125	ゴム	B/B入	150	153.0	38	12	168	100/100	※80/80 (75/75)	11	38	1,590
150	PCJCS-151	ゴム	B/B入	180	183.6	38	12	190	100/100	※80/80 (75/75)	11	40	1,730
150	PUJCS-151	熱可塑性ウレタン	B/B入	180	183.6	38	12	190	100/100	※80/80 (75/75)	11	40	1,760

※長穴になります。

軸受　B/B入：鋼板製ベアリング入り

は受注生産品です。

車輪　詳細はP.114をご参照下さい。

シングルストッパー仕様
車輪の回転 のみを止める

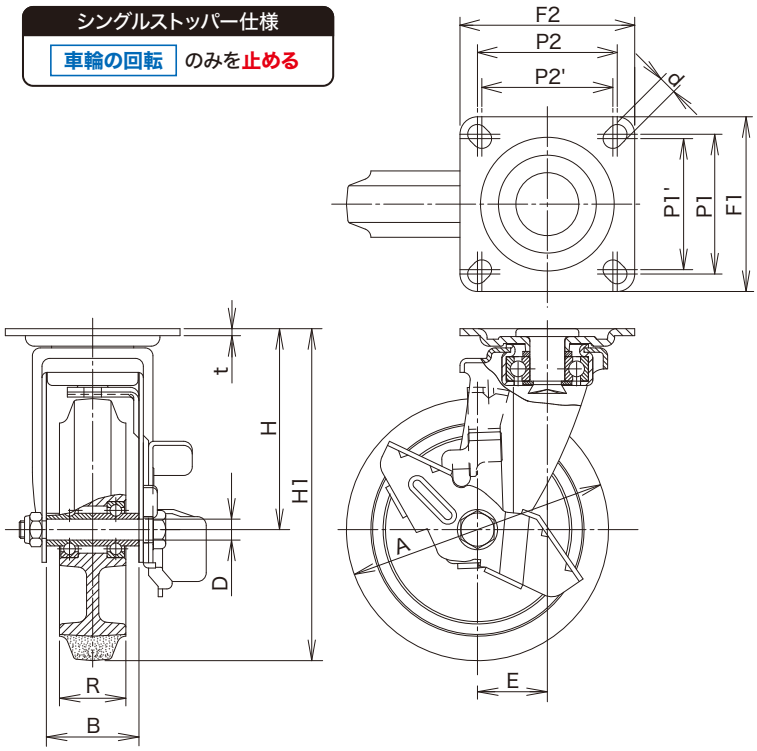

【金具寸法】　単位：mm

サイズ A	金具高さ H	フォーク幅 B	トッププレート板厚 t
100	82	42	3.0
125	105	53	4.0
150	115	53	4.0

※キャスターPCJCS-100/125/151、PUJCS-151の金具のみの販売は行っていません。

PC/PU Type

サイズ　100mm～150mm

静流タイプ　車輪

PC型 静流タイプ・樹脂製ポリブタジェンゴム車輪
PU型 静流タイプ・樹脂製熱可塑性ウレタン車輪


PC-100


PC-125


PC-151

単位：mm

サイズ A	品　番	最大荷重 kg (daN)	最大荷重 kg (kgf)	ボス幅 B	タイヤ幅 R	シャフト径 D	使用ベアリング（鋼板製）	自重 (g)	適用キャスター
樹脂製ポリブタジェンゴム車輪									
100	PC-100	120	122.4	42	32	10	6200ZZL	270	PCJC PCKE, PCKC PCJCS
125	PC-125	150	153.0	53	38	12	6201ZZL	410	
150	PC-151	180	183.6	53	38	12	6201ZZL	500	
樹脂製熱可塑性ウレタン車輪									
150	PU-151	180	183.6	53	38	12	6201ZZL	530	PUJC, PUKE, PUKC, PUJCS

車輪本体：ナイロン6樹脂

□ は受注生産品です。

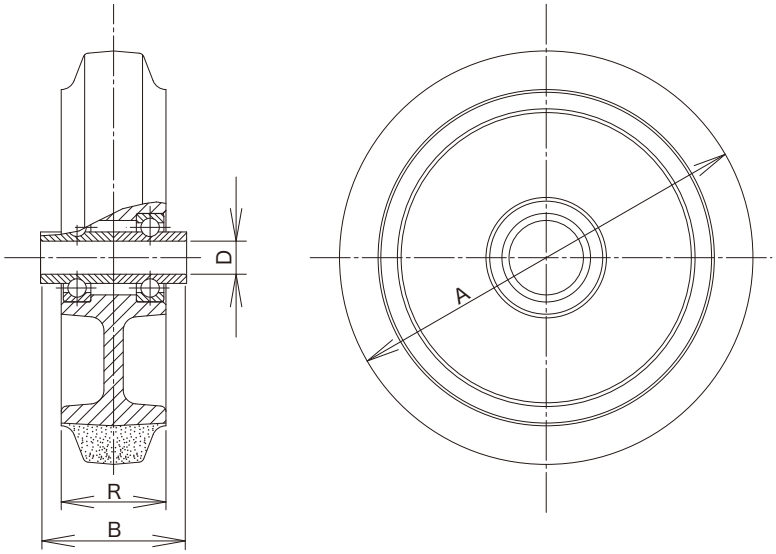

ESCF Type

サイズ　100mm・125mm

静流タイプ　エスカレーター用キャスター

受注生産品

ESCF-100

ESCF-125

単位：mm

サイズ A	品　番	車輪仕様	軸受	最大荷重 kg (daN)	最大荷重 kg (kgf)	タイヤ幅 R	シャフト径 D	取付高さ H1	ネジ T	軸長 L	偏心 E	自重 (g)
	タイヤ幅26											
100	ESCF-100	エスカレーター用	B/B入	50	51.0	26	8	136	M12×P1.75	16	40	610
125	ESCF-125	エスカレーター用	B/B入	70	71.4	26	8	158	M12×P1.75	16	41	740
	タイヤ幅24											
100	ESCF-100/1	エスカレーター用	B/B入	50	51.0	24	8	136	M12×P1.75	16	40	610
125	ESCF-125/1	エスカレーター用	B/B入	70	71.4	24	8	158	M12×P1.75	16	41	740

軸受　B/B入：鋼板製ベアリング入り

　　は受注生産品です。

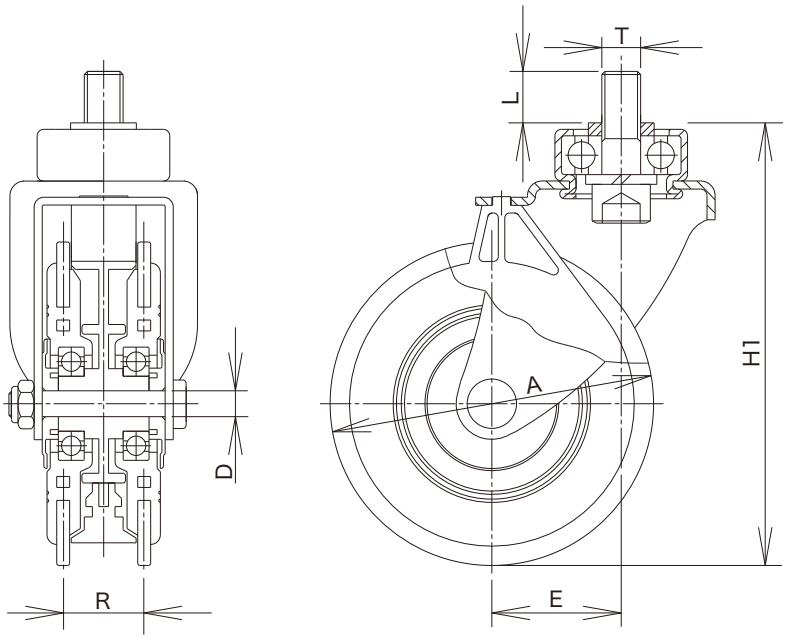

ESXL Type

サイズ　100mm・125mm

スタンダードタイプ　エスカレーター用キャスター

受注生産品

ESXL-100

ESXL-125

単位：mm

サイズ A	品　番	車輪仕様	軸受	最大荷重 kg (daN)	最大荷重 kg (kgf)	タイヤ幅 R	シャフト径 D	取付高さ H1	ネジ T	軸長 L	偏心 E	自重 (g)
	タイヤ幅26											
100	ESXL-100	エスカレーター用	B/B入	50	51.0	26	8	134	M12×P1.75	25	40	650
125	ESXL-125	エスカレーター用	B/B入	70	71.4	26	8	158	M12×P1.75	25	43	770
	タイヤ幅24											
100	ESXL-100/1	エスカレーター用	B/B入	50	51.0	24	8	134	M12×P1.75	25	40	650
125	ESXL-125/1	エスカレーター用	B/B入	70	71.4	24	8	158	M12×P1.75	25	43	770

軸受　B/B入：鋼板製ベアリング入り

は受注生産品です。

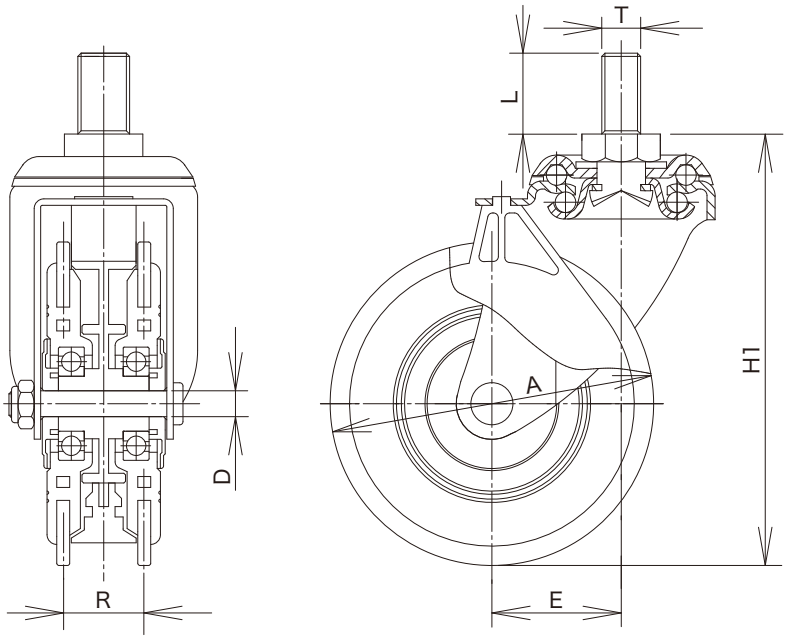

TPXC/TUXC Type

サイズ　100mm・125mm

静流タイプ　ショッピングカート用キャスター

受注生産品

TPXC-100

TUXC-100

TUXCS-100

単位：mm

サイズ A	品　番	車輪仕様	軸受	最大荷重 kg (daN)	最大荷重 kg (kgf)	タイヤ幅 R	シャフト径 D	取付高さ H1	ネジ T	軸長 L	偏心 E	自重 (g)
	ストッパー無し											
100	TPXC-100	熱可塑性ゴム	B/B入	70	71.4	32	8	136	M12×P1.75	16	40	640
	TUXC-100	熱可塑性ウレタン	B/B入	70	71.4	28	8	136	M12×P1.75	16	40	590
125	TPXC-125	熱可塑性ゴム	B/B入	100	102.0	32	8	158	M12×P1.75	16	43	780
	ストッパー付											
100	TPXCS-100	熱可塑性ゴム	B/B入	70	71.4	32	8	136	M12×P1.75	16	40	700
	TUXCS-100	熱可塑性ウレタン	B/B入	70	71.4	28	8	136	M12×P1.75	16	40	650

軸受　B/B入：鋼板製ベアリング入り

　　は受注生産品です。

シングルストッパー仕様
車輪の回転 のみを止める

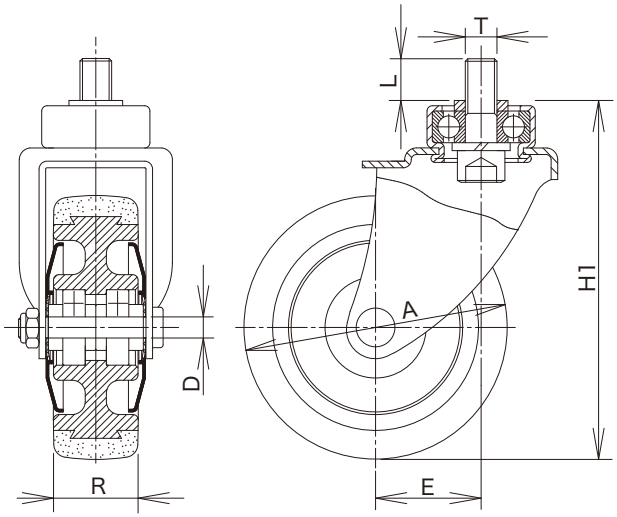

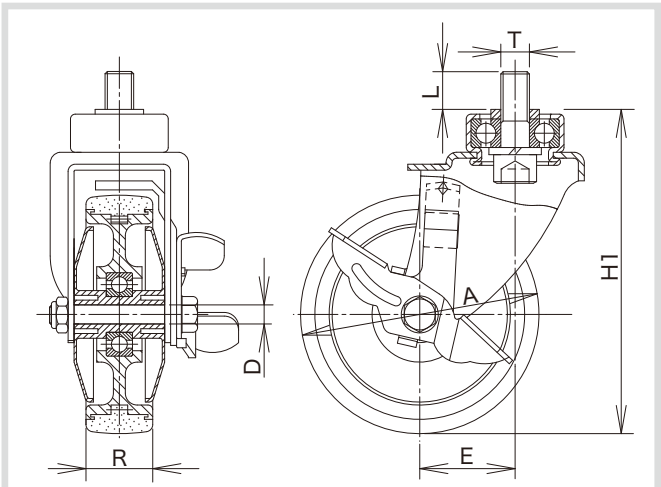

TUXCS-100

TPXL/TUXL Type

サイズ　75mm～125mm

スタンダードタイプ　ショッピングカート用キャスター

受注生産品

TPXL-75

TPXL-100

TPXL-125

単位：mm

サイズ A	品　番	車輪仕様	軸受	最大荷重 kg (daN)	最大荷重 kg (kgf)	タイヤ幅 R	シャフト径 D	取付高さ H1	ネジ T	軸長 L	偏心 E	自重 (g)
75	TPXL-75A	熱可塑性ゴム	B/B入	40	40.8	25	6	95	M12×P1.75	25	30	300
	TPXL-75	熱可塑性ゴム	B/B入	40	40.8	25	6	105	M12×P1.75	25	30	350
100	TPXL-100	熱可塑性ゴム	B/B入	70	71.4	32	8	134	M12×P1.75	25	40	660
	TUXL-100	熱可塑性ウレタン	B/B入	70	71.4	28	8	134	M12×P1.75	25	40	620
125	TPXL-125	熱可塑性ゴム	B/B入	100	102.0	32	8	158	M12×P1.75	25	43	780

軸受　B/B入：鋼板製ベアリング入り

は受注生産品です。

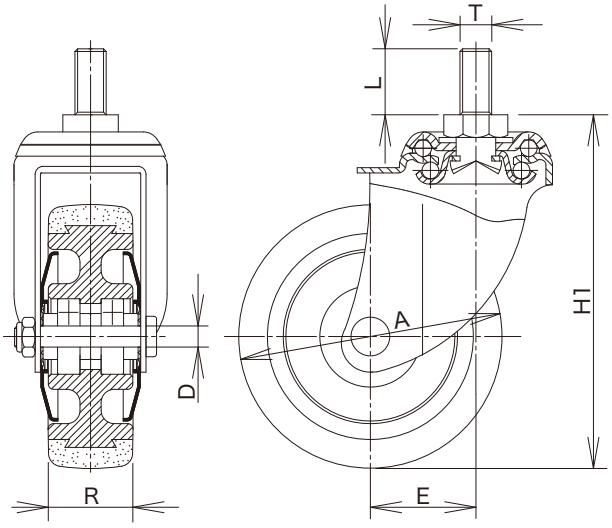

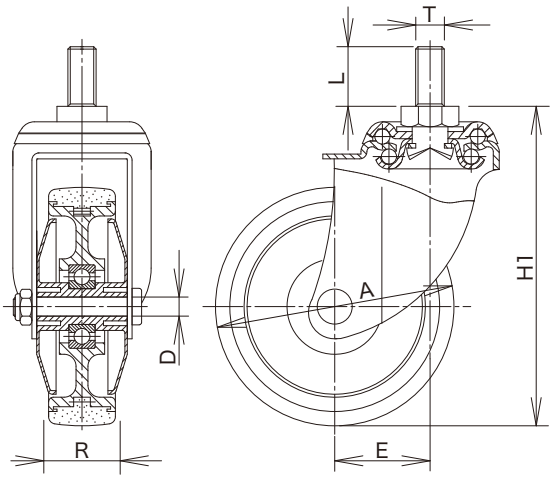

TUXL-100

USP Type

サイズ　100mm～200mm

台車移動防止用ストッパー

簡単・確実に台車をロック&アンロック！

紹介動画

切り込みを設けて、つま先の挟まりを低減しました。

ペダルサイズを大きくし、つま先での踏み込みがラクになりました。

ロックペダル、アンロックペダルを踏み込むだけで、簡単・確実に台車の移動をロック&アンロックできます。

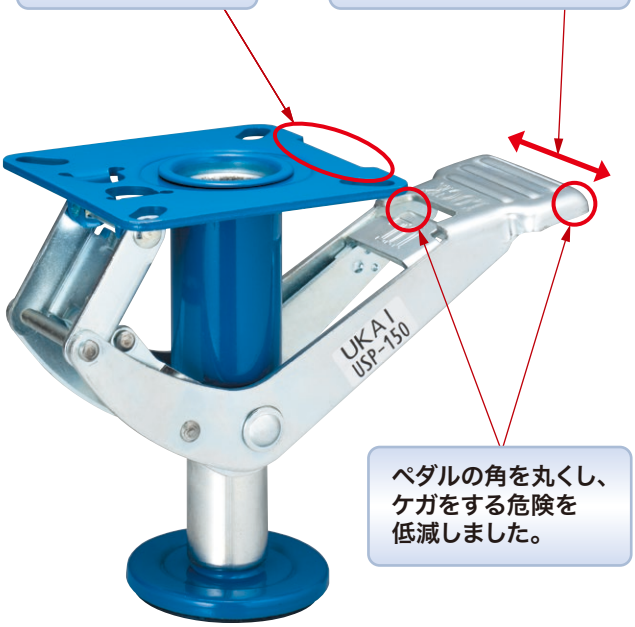

ペダルの角を丸くし、ケガをする危険を低減しました。

ロックペダル

アンロックペダル

■取付事例

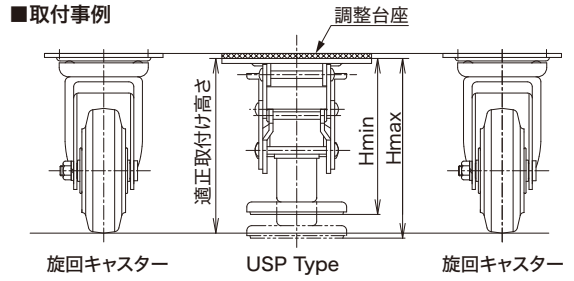

単位：mm

品　番	適正取付高さ	高さ ロック時 Hmax	高さ アンロック時 Hmin	ストローク a	最大荷重 (daN)	最大荷重 (kgf)	トッププレート F1/F2	取付穴ピッチ P1/P2(P1'/P2')	取付穴径 d	自重 (g)
USP-100	142	150	125	25	196	200	120/120	100/100(85/85)	11	1,400
USP-150	202	210	170	40	294	300	120/120	100/100(85/85)	11	1,800
USP-200	240	248	200	48	343	350	120/120	100/100(85/85)	11	2,000

材質：鋼板製

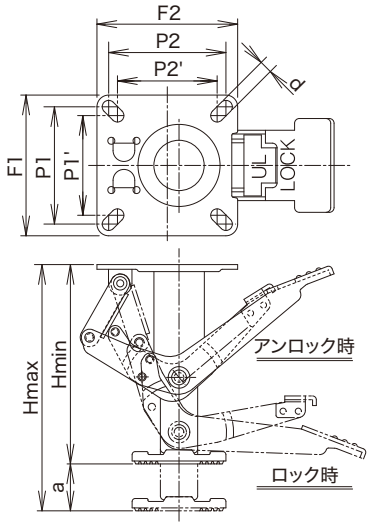

使用上のご注意

- 適正取付高さを必ず守って下さい。必要に応じ、調整台座等で高さを調整して下さい。USP-200は基本的に調整台座が必要です。
- 台車ストッパーは旋回キャスター間に装着して下さい。
- ロックを掛けたまま、台車を横から押したり、台車に物を落としたりしないで下さい。破損の原因となります。
- 平らな場所でロックを掛けて下さい。危険ですので、傾斜面で使用しないで下さい。
- 床の材質やワックスなどにより接触部分が変色する場合があります。事前に問題が無いことを確認の上、使用して下さい。
- ジャッキ代わりには絶対使用しないで下さい。

UKAI CASTERS

産業車輌用キャスター・タチ付ホイル

産業用タチ付ホイル　品番の説明

産業用タチ付ホイルの品番は、下記規則によりつけられております。ご発注の際は、下記の品番でお願い致します。

●産業車輌用キャスター型式

HLJ	6½ ×	2	-	3	BLACK
金具型式 旋回キャスター	タイヤ外径 6½インチ	タイヤ幅 2インチ		ホイル内径 3インチ	車輪仕様 黒色

HLK	2.50	-	4	PU GRAY
金具型式 固定キャスター	タイヤ幅 2.5インチ		ホイル内径 4インチ	車輪仕様 発泡ウレタン・グレー

●産業車輌用タチ付ホイル型式

6½ ×	2	-	3	HL	BLACK	4PR
タイヤ外径 6½インチ	タイヤ幅 2インチ		ホイル内径 3インチ	ハブレス HubLess	車輪仕様 黒色	プライレーティング （タイヤ強度）

2.50	-	4	HL	PU GRAY	4PR
タイヤ幅 2.5インチ		ホイル内径 4インチ	ハブレス HubLess	車輪仕様 発泡ウレタン・グレー	プライレーティング （タイヤ強度）

※1インチ ＝ 25.4mm　　実際の寸法は各ページの仕様表を参照して下さい。

産業用タチ付ホイル　各部名称

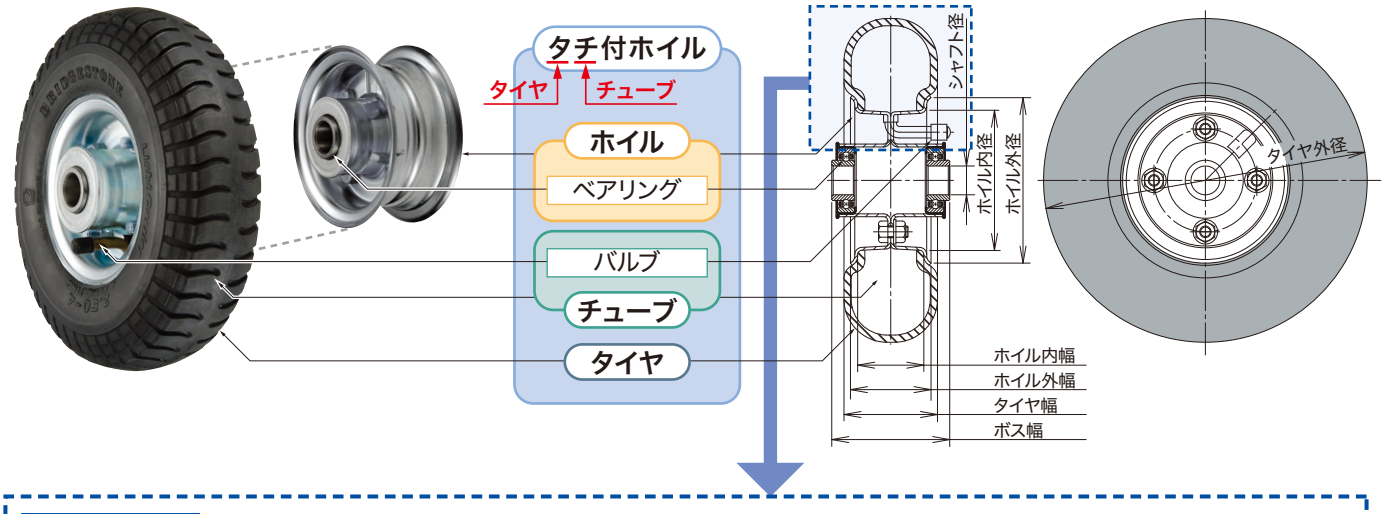

タイヤ断面図

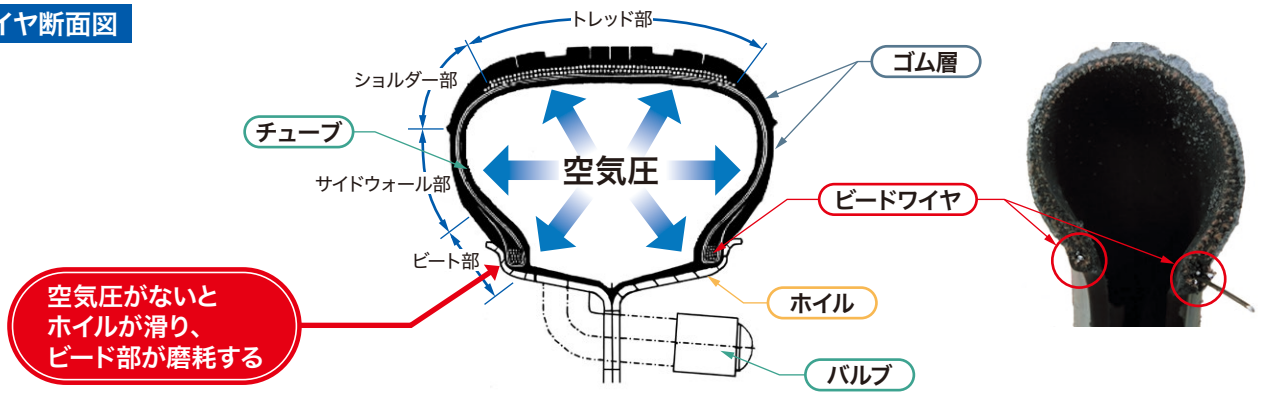

産業用タチ付ホイル　使用上のご注意

●産業用タチ付ホイルのタイヤ部の摩耗・劣化、ベアリング部のサビ等の劣化がないか
劣化が見受けられる場合は交換して下さい。

●規定空気圧を充填して使用して下さい
産業用タチ付ホイルは、自然に空気が抜ける可能性があります。
空気圧を点検の上、空気が抜けている場合は、空気を補充して下さい。

●空気の補充について
産業用タチ付ホイルには、米式バルブを使用しております。
一般的な自転車に使用されている車輪のバルブは英式バルブであり、
自転車用空気入れでは空気を補充する事ができません。
なお、バイクの車輪のバルブには、米式バルブが使用されています。
空気を補充する際は、市販の米式バルブ・バイク用空気入れを使用して下さい。

●空気を補充しても空気が漏れる場合
空気を補充しても、空気が抜けてくる場合は、
チューブの破損、バルブコアの緩み等の原因が考えられます。
各部を点検し、空気の漏れがないかどうかを確認して下さい。
バルブコアが緩んでいる場合は、市販のエアバルブコアドライバーで締め直して下さい。

米式バルブ

タイヤの構造について

空気入りタイヤは、左図（P.121）の様な構造となっております。
ビード部には、タイヤ製造時に、ビードワイヤと呼ばれるワイヤが輪の状態で組み込まれております。
このビードワイヤにより、ビード部が補強され、タイヤとホイルをしっかり固定し、タイヤ全体の形状を保持させています。
また、内部に十分な空気が充填されることにより、タイヤとホイルがしっかり固定されます。
空気を十分充填せずに使用した場合、もしくは規定の最大荷重を大きく超えた荷重でご使用の場合、ホイルが滑り、ビード部に摩耗が発生する事があります。この場合、ビード部に大きな負担が加わり、最悪の場合、ビードワイヤが破損し、タイヤ外に突出する可能性があります。

ビードワイヤがタイヤ外に突出した事例

最大荷重を大きく超えた荷重
空気が十分充填されていない
↓
ホイルが滑り、ビード部が摩耗
↓
ビードワイヤが破損
↓
ビードワイヤがタイヤ外に突出

必ず規定空気圧を充填して使用して下さい。

空気は自然に抜ける事もありますので、空気圧を点検の上、空気が抜けている場合は、空気を補充して下さい。

最大荷重を超えて使用しないで下さい。

ノーパンクタイヤも用意しております。

空気の充填が不要で、パンクの恐れもない、ノーパンクタイヤも用意しておりますので、状況に応じてご検討下さい。

●キャスター全般の使用上のご注意に関しては、P.5/P.6 の「キャスター使用上の注意」を参照して下さい。

ご不明な点はお問い合わせの上、ご使用下さい。

HLJ/HLJY/HFJF Type

産業車輌用旋回キャスター

HLJ6½×2-3 GRAY

HLJ2.00-4 BLACK

HLJ2.50-4 FO BLACK

HLJ2.50-4 AL

単位：mm

品番	車輪仕様	軸受	最大荷重 (daN)	最大荷重 (kgf)	タイヤ 外径 A	タイヤ 幅 R	標準空気圧 (kgf/cm²)	シャフト径 D	取付高さ H1	トッププレート F1/F2	取付穴ピッチ P1/P2 (P1'/P2')	取付穴径 d	偏心 E	自重 (g)
HLJ6½×2-3 ★	BLACK	B/B入	60	61.2	175	53	2.5	12	210	120/120	※90/90 (80/80)	11	45	1,500
	GRAY	B/B入												1,500
	PU	B/B入					–							1,640
HLJY6½×2-3 ★	BLACK	B/B入	60	61.2	175	53	2.5	12	210	128/98	100/56	11	45	1,490
	GRAY	B/B入												1,490
	PU	B/B入					–							1,630
HLJ2.00-4	BLACK	B/B入	80	81.6	210	50	2.5	20	260	140/140	※115/115 (105/105)	11	58	3,490
	GRAY	B/B入												3,490
HLJ6½×2-4	BLACK	B/B入	80	81.6	175	40	2.5	20	237	140/140	※115/115 (105/105)	11	58	3,440
	GRAY	B/B入												3,440
HFJF6½×2-4	BLACK	B/B入	80	81.6	169	50	2.5	20	234	140/140	112/112	14	58	4,090
	GRAY	B/B入												4,090
HLJ2.50-4	BS	B/B入	85	86.7	225	65	3.5	20	292	160/160	125/125	14	71	4,920
	FO BLACK	B/B入			218	62			289					4,830
	FO GRAY	B/B入												4,830
	PU BLACK	B/B入	85	86.7	211	61	–		285					5,120
	PU GRAY	B/B入												5,120
	AL	B/B入	100	102.0	220	60	–		290					6,050
HLETJ2.50-4	BS	B/B入	85	86.7	225	65	3.5	20	292	140/140	112/112	14	58	4,520
	FO BLACK	B/B入			218	62			289					4,430
	FO GRAY	B/B入												4,430
	PU BLACK	B/B入	85	86.7	211	61	–		285					4,720
	PU GRAY	B/B入												4,720
	AL	B/B入	100	102.0	220	60	–		290					5,650

※長穴になります。

軸受　B/B入　：鋼板製ベアリング入り

は受注生産品です。

車輪
BLACK：車輪色・黒
GRAY　：車輪色・グレー
BS　　：ブリヂストン製タイヤ使用
FO　　：海外メーカー製タイヤ使用
PU　　：PU型ノーパンクタイヤ（発泡ウレタン）
AL　　：エアーレス、ソリッドタイヤ（ノーパンクタイヤ）

詳細はP.130以降をご参照下さい。

タイヤ外径・幅は、標準空気圧・無負荷の状態で測定したものです。
使用条件によって変動する可能性があります。

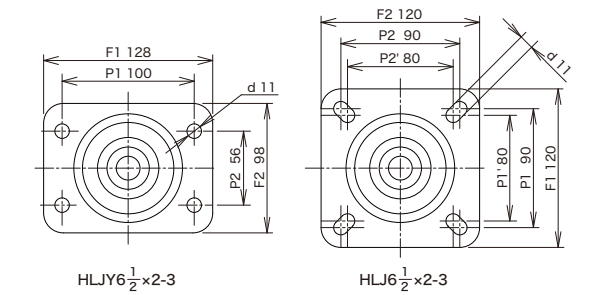

★取付穴ピッチにご注意下さい。

HLJ/HLJY/HFJF Type

産業車輌用旋回キャスター


HLJ3.00-4 FO


HLJ8×3.00-4 FO


HLJ3.50-5 FO


HLJ3.50-5 AL

単位：mm

品番	車輪仕様	軸受	最大荷重 kg (daN)	最大荷重 kg (kgf)	タイヤ 外径 A	タイヤ 幅 R	標準空気圧 (kgf/cm²)	シャフト径 D	取付高さ H1	トッププレート F1/F2	取付穴ピッチ P1/P2	取付穴径 d	偏心 E	自重 (g)
HLJ3.00-4	BS	B/B入	110	112.2	253	82	3.5	20	306	160/160	125/125	14	71	5,190
	FO	B/B入			254	77			307					5,190
	PU	B/B入	110	112.2	242	77	–		301					5,830
	AL	B/B入	130	132.6	248	73	–		304					7,210
HLETJ3.00-4	BS	B/B入	110	112.2	253	82	3.5	20	306	140/140	112/112	14	58	4,790
	FO	B/B入			254	77			307					4,790
	PU	B/B入	110	112.2	242	77	–		301					5,430
	AL	B/B入	130	132.6	248	73	–		304					6,810
HLJ8×3.00-4	FO	B/B入	85	86.7	218	67	3.5	20	289	160/160	125/125	14	71	4,760
	AL	B/B入	100	102.0	210	65	–		285					5,960
HLJ3.50-5	BS	B/B入	160	163.2	295	90	3.5	25	371	175/175	140/140	14	71	7,110
	FO	B/B入			286	90			367					7,110
	AL	B/B入	200	204.0	286	90	–		367					10,440

軸受　B/B入　：鋼板製ベアリング入り

車輪
BS：ブリヂストン製タイヤ使用
FO：海外メーカー製タイヤ使用
PU：PU型ノーパンクタイヤ（発泡ウレタン）
AL：エアーレス、ソリッドタイヤ（ノーパンクタイヤ）

詳細はP.133以降をご参照下さい。

【金具寸法】

単位：mm

品番	金具高さ H	フォーク幅 B	トッププレート板厚 t	自重 (g)
J6½×2-3	123	63	2.6	820
JY6½×2-3	123	63	2.6	810
J2.00-4	155	56	4.5	2,380
J6½×2-4	150	56	4.5	2,380
JF6½×2-4	150	90	4.5	2,820
J2.50-4	180	90	4.5	3,370
J2.50-4ET	180	90	4.5	2,970
J3.00-4	180	90	4.5	3,370
J3.00-4ET	180	90	4.5	2,970
J8×3.00-4	180	90	4.5	3,370
J3.50-5	224	110	4.5	4,500

※金具にはシャフトセット（シャフト・バネ座金・ナット）が付属します。

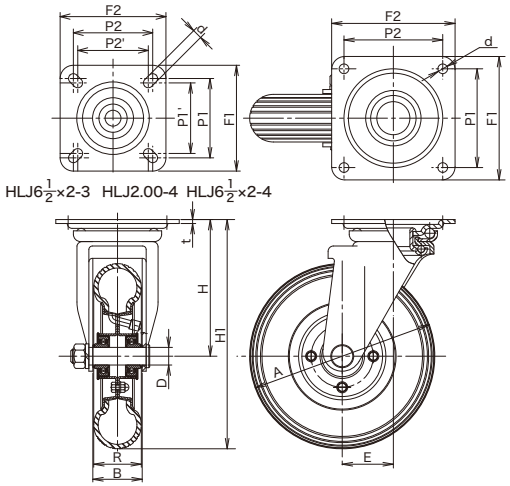

タイヤ外径・幅は、標準空気圧・無負荷の状態で測定したものです。
使用条件によって変動する可能性があります。

HLK/HFKF Type

産業車輌用固定キャスター


HLK6½×2-3 GRAY


HLK2.00-4 BLACK


HLK2.50-4 FO BLACK


HLK2.50-4 AL

単位：mm

品番	車輪仕様	軸受	最大荷重 (daN)	最大荷重 (kgf)	タイヤ 外径 A	タイヤ 幅 R	標準空気圧 (kgf/cm²)	シャフト径 D	取付高さ H1	トッププレート F1/F2	取付穴ピッチ P1/P2	取付穴径 d	自重 (g)
HLK6½×2-3	BLACK	B/B入	60	61.2	175	53	2.5	12	210	127/87	100/56	11	1,260
	GRAY	B/B入											1,260
	PU	B/B入					–						1,400
HLK2.00-4	BLACK	B/B入	80	81.6	210	50	2.5	20	260	151/102	112/63	11	2,860
	GRAY	B/B入											2,860
HLK6½×2-4	BLACK	B/B入	80	81.6	175	40	2.5	20	237	151/102	112/63	11	2,810
	GRAY	B/B入											2,810
HFKF6½×2-4	BLACK	B/B入	80	81.6	169	50	2.5	20	234	158/120	112/63	14	2,910
	GRAY	B/B入											2,910
HLK2.50-4	BS	B/B入	85	86.7	225	65	3.5	20	292	200/140	140/80	14	4,350
	FO BLACK	B/B入			218	62			289				4,260
	FO GRAY	B/B入											4,260
	PU BLACK	B/B入	85	86.7	211	61	–		285				4,550
	PU GRAY	B/B入											4,550
	AL	B/B入	100	102.0	220	60	–		290				5,480
HLETK2.50-4	BS	B/B入	85	86.7	225	65	3.5	20	292	158/120	112/63	14	3,300
	FO BLACK	B/B入			218	62			289				3,210
	FO GRAY	B/B入											3,210
	PU BLACK	B/B入	85	86.7	211	61	–		285				3,500
	PU GRAY	B/B入											3,500
	AL	B/B入	100	102.0	220	60	–		290				4,430

軸受　B/B入　：鋼板製ベアリング入り

（　　）は受注生産品です。

車輪
BLACK：車輪色・黒
GRAY　：車輪色・グレー
BS　　：ブリヂストン製タイヤ使用
FO　　：海外メーカー製タイヤ使用
PU　　：PU型ノーパンクタイヤ（発泡ウレタン）
AL　　：エアーレス、ソリッドタイヤ（ノーパンクタイヤ）

詳細はP.130以降をご参照下さい。

タイヤ外径・幅は、標準空気圧・無負荷の状態で測定したものです。
使用条件によって変動する可能性があります。

HLK/HLKY/HFKF Type

産業車輌用固定キャスター

HLK3.00-4 FO

HLK8×3.00-4 FO

HLK3.50-5 FO

HLK3.50-5 AL

単位：mm

品　番	車輪仕様	軸受	最大荷重 kg (daN)	最大荷重 kg (kgf)	タイヤ 外径 A	タイヤ 幅 R	標準空気圧 (kgf/cm²)	シャフト径 D	取付高さ H1	トッププレート F1/F2	取付穴ピッチ P1/P2	取付穴径 d	自重 (g)
HLK3.00-4	BS	B/B入	110	112.2	253	82	3.5	20	306	200/140	140/80	14	4,620
	FO	B/B入			254	77			307				4,620
	PU	B/B入	110	112.2	242	77	–		301				5,260
	AL	B/B入	130	132.6	248	73	–		304				6,640
HLETK3.00-4	BS	B/B入	110	112.2	253	82	3.5	20	306	158/120	112/63	14	3,570
	FO	B/B入			254	77			307				3,570
	PU	B/B入	110	112.2	242	77	–		301				4,210
	AL	B/B入	130	132.6	248	73	–		304				5,590
HLK8×3.00-4	FO	B/B入	85	86.7	218	67	3.5	20	289	200/140	140/80	14	4,190
	AL	B/B入	100	102.0	210	65	–		285				5,390
HLK3.50-5	BS	B/B入	160	163.2	295	90	3.5	25	371	220/150	160/90	14	6,650
	FO	B/B入			286	90			367				6,650
	AL	B/B入	200	204.0	286	90	–		367				9,980

軸受　B/B入　：鋼板製ベアリング入り

車輪　BS：ブリヂストン製タイヤ使用
FO：海外メーカー製タイヤ使用
PU：PU型ノーパンクタイヤ(発泡ウレタン)
AL：エアーレス、ソリッドタイヤ(ノーパンクタイヤ)

詳細はP.133以降をご参照下さい。

【金具寸法】

単位：mm

品　番	金具高さ H	フォーク幅 B	金具板厚 t	自重 (g)
K6½×2-3	123	63	2.6	580
K2.00-4	155	56	4.5	1,750
K6½×2-4	150	56	4.5	1,750
KF6½×2-4	150	90	3.2	1,640
K2.50-4	180	90	4.5	2,800
K2.50-4ET	180	90	3.2	1,750
K3.00-4	180	90	4.5	2,800
K3.00-4ET	180	90	3.2	1,750
K8×3.00-4	180	90	4.5	2,800
K3.50-5	224	110	4.5	4,040

※金具にはシャフトセット(シャフト・バネ座金・ナット)が付属します。

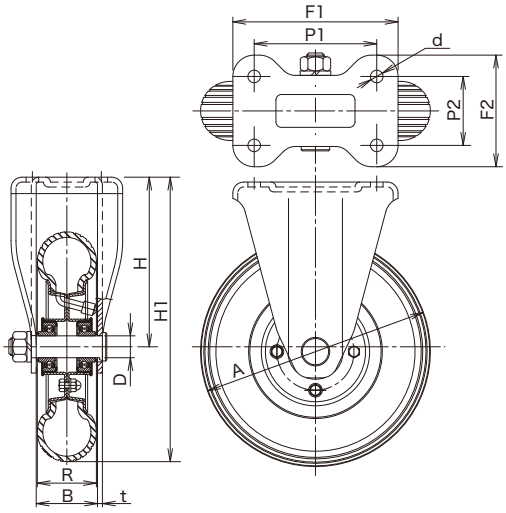

タイヤ外径・幅は、標準空気圧・無負荷の状態で測定したものです。
使用条件によって変動する可能性があります。

HLJS/HLJYS Type

産業車輌用ストッパー付旋回キャスター

HLJS6½×2-3 BLACK

HLJS6½×2-3 PU

HLJYS6½×2-3 GRAY

HLJYS6½×2-3 PU

単位：mm

品　番	車輪仕様	軸受	最大荷重 kg (daN)	最大荷重 kg (kgf)	タイヤ 外径 A	タイヤ 幅 R	標準空気圧 (kgf/cm²)	シャフト径 D	取付高さ H1	トッププレート F1/F2	取付穴ピッチ P1/P2	取付穴径 d	偏心 E	自重 (g)
HLJS6½×2-3	BLACK	B/B入	60	61.2	175	53	2.5	12	210	120/120	※ 90/90 (80/80)	11	45	1,860
	GRAY	B/B入												1,860
	PU	B/B入					–							2,000
HLJYS6½×2-3	BLACK	B/B入	60	61.2	175	53	2.5	12	210	128/98	100/56	11	45	1,830
	GRAY	B/B入												1,830
	PU	B/B入					–							1,970

※長穴になります。

軸受　B/B入　：鋼板製ベアリング入り

車輪
BLACK：車輪色・黒
GRAY　：車輪色・グレー
PU　　：PU型ノーパンクタイヤ（発泡ウレタン）

詳細はP.130をご参照下さい。

シングルストッパー仕様

車輪の回転 のみを止める

- 当社製の産業用タチ付ホイルと組み合わせる前提です。
- 上記適合するタイヤ外径以外のタイヤと組み合わせた場合はタイヤが滑る、またはタイヤがストッパー機構と干渉する可能性があります。
- タイヤは規定空気圧を充填した状態でお使い下さい。

【金具寸法】

単位：mm

品　番	金具高さ H	フォーク幅 B	トッププレート板厚 t	自重 (g)
JS6½×2-3	123	63	2.6	1,180
JYS6½×2-3	123	63	2.6	1,150

※金具にはシャフトセット（シャフト・バネ座金・ナット）が付属します。

単位：mm

適合するタイヤ外径（目安）
177～173
177～173

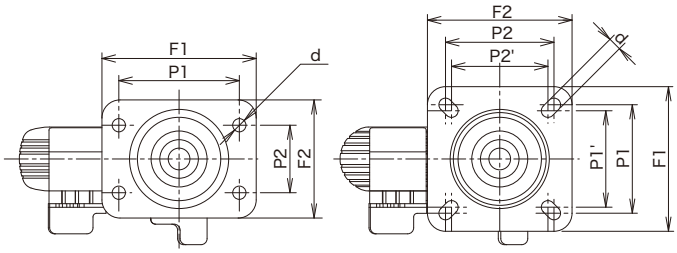

HLJYS6½×2-3　　HLJS6½×2-3

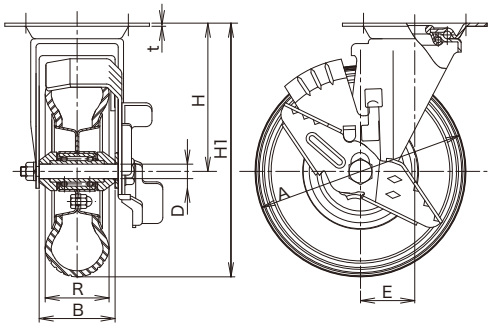

タイヤ外径・幅は、標準空気圧・無負荷の状態で測定したものです。
使用条件によって変動する可能性があります。

HLJB/HFJBF Type

産業車輌用ストッパー付旋回キャスター


HLJB2.00-4 BLACK


HLETJB2.50-4 BS


HLETJB2.50-4 AL


HLJB3.00-4 AL

単位：mm

品番	車輪仕様	軸受	最大荷重 (daN)	最大荷重 (kgf)	タイヤ 外径A	タイヤ 幅R	標準空気圧 (kgf/cm²)	シャフト径D	取付高さH1	トッププレートF1/F2	取付穴ピッチP1/P2	取付穴径d	偏心E	自重(g)
HLJB2.00-4	BLACK	B/B入	80	81.6	210	50	2.5	20	260	140/140	※115/115 (105/105)	11	58	3,690
	GRAY	B/B入												3,690
HFJBF6½×2-4	BLACK	B/B入	80	81.6	169	50	2.5	20	234	140/140	112/112	14	58	4,340
	GRAY	B/B入												4,340
HLETJB2.50-4	BS	B/B入	85	86.7	225	65	3.5	20	292	140/140	112/112	14	58	4,780
	FO BLACK	B/B入			218	62			289					4,690
	FO GRAY	B/B入												4,690
	PU BLACK	B/B入	85	86.7	211	61	–		285					4,980
	PU GRAY	B/B入												4,980
	AL	B/B入	100	102.0	220	60	–		290					5,910
HLJB3.00-4	BS	B/B入	110	112.2	253	82	3.5	20	306	160/160	125/125	14	71	5,480
	FO	B/B入			254	77			307					5,480
	PU	B/B入	110	112.2	242	77	–		301					6,120
	AL	B/B入	130	132.6	248	73	–		304					7,500

※長穴に変更となりました。

軸受　B/B入　：鋼板製ベアリング入り

車輪
BLACK：車輪色・黒
GRAY　：車輪色・グレー
BS　　：ブリヂストン製タイヤ使用
FO：海外メーカー製タイヤ使用
PU：PU型ノーパンクタイヤ(発泡ウレタン)
AL：エアーレス、ソリッドタイヤ(ノーパンクタイヤ)

は受注生産品です。

詳細はP.131以降をご参照下さい。

【金具寸法】

単位：mm

品番	金具高さH	フォーク幅B	トッププレート板厚t	自重(g)
JB2.00-4	155	56	4.5	2,580
JBF6½×2-4	150	90	4.5	3,070
JB2.50-4ET	180	90	4.5	3,230
JB3.00-4	180	90	4.5	3,660

※金具にはシャフトセット(シャフト・バネ座金・ナット)が付属します。

ダブルストッパー仕様

車輪の回転　金具の旋回　を同時に止める

- 当社製の産業用タチ付ホイルと組み合わせる前提です。
- 上記適合するタイヤ外径以外のタイヤと組み合わせた場合はタイヤが滑る、またはタイヤがストッパー機構と干渉する可能性があります。
- タイヤは規定空気圧を充填した状態でお使い下さい。

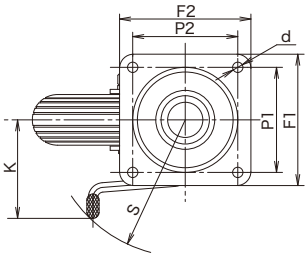

【ペダル寸法】

単位：mm

品番	ペダルロッドK	ロッド半径S
JB2.00-4	120	148
JBF6½×2-4	130	156
JB2.50-4ET	130	156
JB3.00-4	135	160

単位：mm

適合するタイヤ外径(目安)
210～206
169～166
225～211
254～242

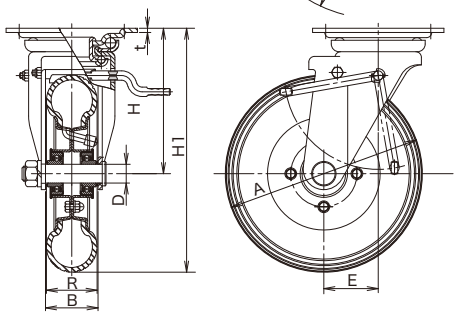

タイヤ外径・幅は、標準空気圧・無負荷の状態で測定したものです。
使用条件によって変動する可能性があります。

UKAI Wheels

産業用ホイル・タチ付ホイル

PU型 ノーパンクタイヤ(発泡ウレタン)

6½×2-3HL PU
(P.130)

2.50-4HL PU BLACK
(P.132)

3.00-4HL PU
(P.133)

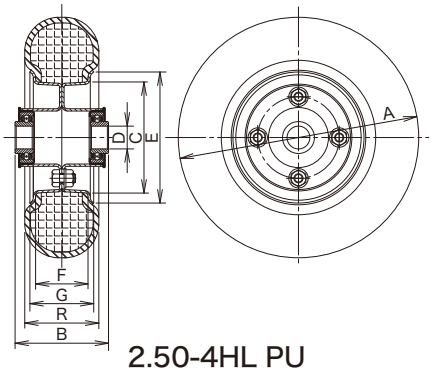

2.50-4HL PU

※各車輪の詳細仕様は、各掲載ページをご参照下さい。

特長

●タイヤ内部に発泡ウレタンを充填

通常の空気入りタイヤで使用しているチューブの代わりに、発泡ウレタンを充填しました。
(6½×2-3HL PUは発泡ウレタン一体成形車輪となります)。

●空気入りタイヤと同等のクッション性を持ち、更にパンクの恐れがありません

クッション性は空気入りタイヤと同程度でありながら、パンクの恐れがありません。
面倒な空気圧管理も不要。また、エアーレスタイヤと比べると軽量です。

●耐荷重性能、始動性能を重視される場合は、エアーレスタイヤ(AL)をご使用下さい

エアーレスタイヤ(車輪仕様:AL)は、ゴム一体成形車輪です。車輪が硬く、耐荷重性能と始動性能に優れます。
耐荷重性能、始動性能を重視する場合は、エアーレスタイヤ(車輪仕様:AL)をご使用下さい。

紹介動画

各種タイヤの比較	空気入りタイヤ	PU型ノーパンクタイヤ	エアーレスタイヤ(AL)
タイヤの内部構造	チューブに空気を充填	発泡ウレタンを充填	ゴム一体成形
パンクの恐れ	有	無	無
クッション性	☆	◎ (空気入りとほぼ同等)	○
自重	最も軽い (3.00-4HL FO: 1,820 g)	軽い (3.00-4HL PU: 2,460 g)	重い (3.00-4HL AL: 3,840 g)
耐荷重性能	○	○	◎
始動性能	○	○	◎

☆ : 秀
◎ : 優
○ : 良

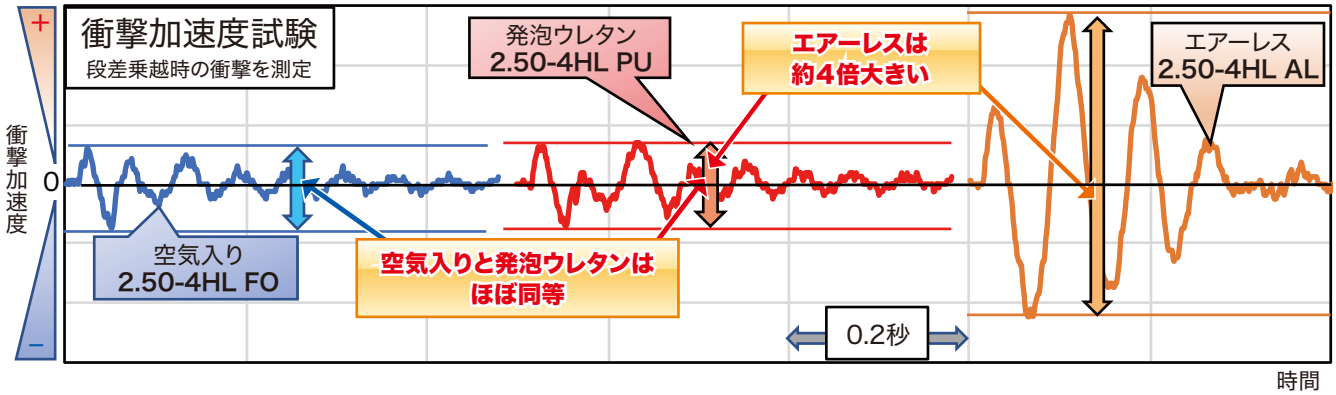

UKAI Wheels

産業用ホイル・タチ付ホイル

6½×2-3HL 空気入りタイヤ

6½×2-3HL BLACK
タチ付

6½×2-3HL GRAY
タチ付

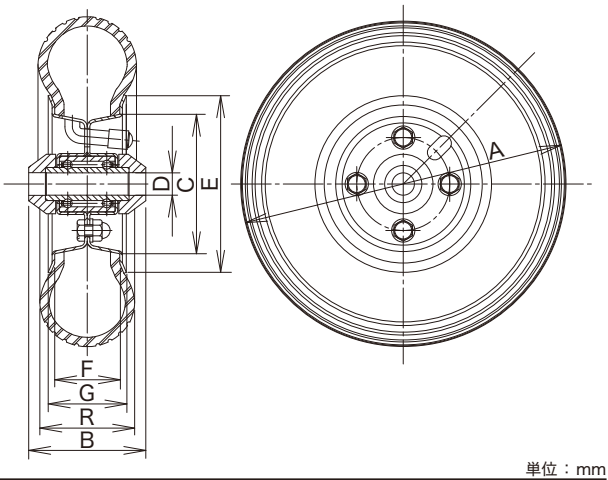

単位：mm

品　番	車輪仕様	最大荷重 kg (daN)	最大荷重 kg (kgf)	タイヤ 外径 A	タイヤ 幅 R	ホイル 外径 E	ホイル 内径 C	ホイル 外幅 G	ホイル 内幅 F	ボス幅 B	シャフト径 D	標準空気圧 (kgf/cm²)	使用ベアリング（鋼板製）	使用バルブ	自重 (g)
6½×2-3HL	BLACK	60	61.2	175	53	95	75	42	35	63	12	2.5	1230W	DIN7777	680
	GRAY														680

タチ付：タイヤ・チューブ付を表します。　タイヤ：4PR

車輪
BLACK：車輪色・黒
GRAY　：車輪色・グレー

タイヤ外径・幅は、標準空気圧・無負荷の状態で測定したものです。
使用条件によって変動する可能性があります。

6½×2-3HL PU ノーパンクタイヤ（発泡ウレタン一体成形品）

6½×2-3HL PU

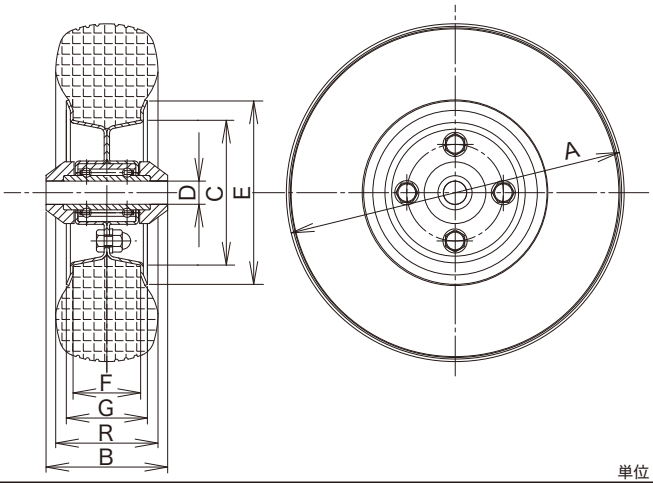

単位：mm

品　番	車輪仕様	最大荷重 kg (daN)	最大荷重 kg (kgf)	タイヤ 外径 A	タイヤ 幅 R	ホイル 外径 E	ホイル 内径 C	ホイル 外幅 G	ホイル 内幅 F	ボス幅 B	シャフト径 D	標準空気圧 (kgf/cm²)	使用ベアリング（鋼板製）	使用バルブ	自重 (g)
6½×2-3HL	PU	60	61.2	175	53	95	75	42	35	63	12	–	1230W	–	820

※タイヤ外径が変更（φ181→φ175）となりました。

タイヤ外径・幅は、無負荷の状態で測定したものです。
使用条件によって変動する可能性があります。

UKAI Wheels

産業用ホイル・タチ付ホイル

6½×2-4HL（ボス幅 52） 空気入りタイヤ

6½×2-4HL BLACK
タチ付

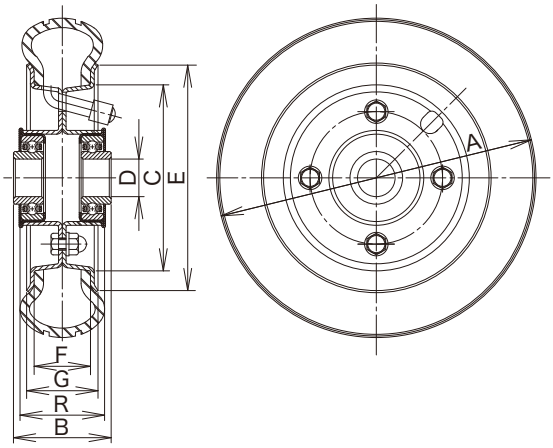

単位：mm

品　番	車輪仕様	最大荷重 kg (daN)	最大荷重 kg (kgf)	タイヤ 外径 A	タイヤ 幅 R	ホイル 外径 E	ホイル 内径 C	ホイル 外幅 G	ホイル 内幅 F	ボス幅 B	シャフト径 D	標準空気圧 (kgf/cm²)	使用ベアリング（鋼板製）	使用バルブ	自重 (g)
6½×2-4HL	BLACK	80	81.6	175	40	120	99	38	30	52	20	2.5	204B	DIN7777	1,060
	GRAY														1,060

タチ付：タイヤ・チューブ付を表します。　タイヤ：4PR

車輪　BLACK：車輪色・黒
GRAY　：車輪色・グレー

は受注生産品です。

タイヤ外径・幅は、標準空気圧・無負荷の状態で測定したものです。
使用条件によって変動する可能性があります。

6½×2-4HF（ボス幅 82） 空気入りタイヤ

6½×2-4HF BLACK
タチ付

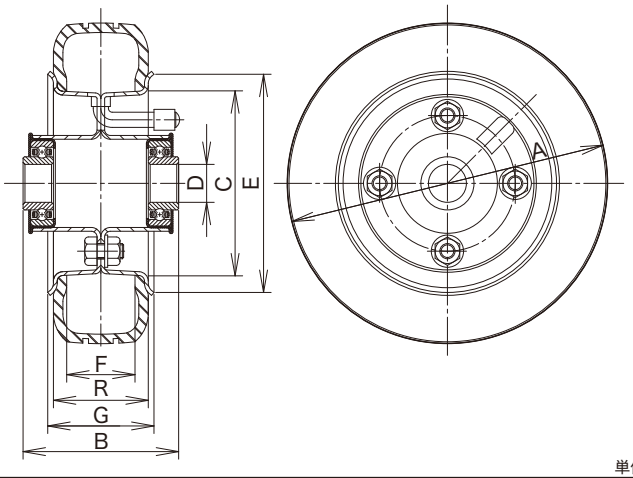

単位：mm

品　番	車輪仕様	最大荷重 kg (daN)	最大荷重 kg (kgf)	タイヤ 外径 A	タイヤ 幅 R	ホイル 外径 E	ホイル 内径 C	ホイル 外幅 G	ホイル 内幅 F	ボス幅 B	シャフト径 D	標準空気圧 (kgf/cm²)	使用ベアリング（鋼板製）	使用バルブ	自重 (g)
6½×2-4HF	BLACK	80	81.6	169	50	115	97.5	56	46	82	20	2.5	204B	DIN7777	1,270
	GRAY														1,270

タチ付：タイヤ・チューブ付を表します。　タイヤ：4PR

車輪　BLACK：車輪色・黒
GRAY　：車輪色・グレー

は受注生産品です。

タイヤ外径・幅は、標準空気圧・無負荷の状態で測定したものです。
使用条件によって変動する可能性があります。

UKAI Wheels

産業用ホイル・タチ付ホイル

2.00-4HL 空気入りタイヤ

2.00-4HL BLACK
タチ付

2.00-4HL
ホイル

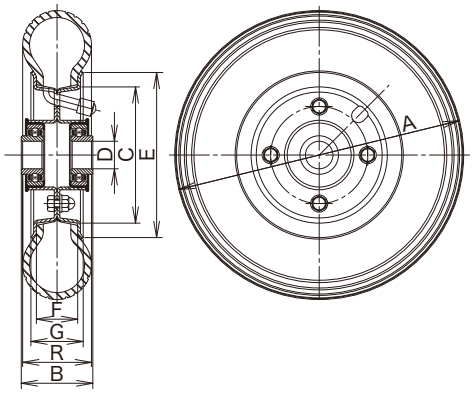

単位：mm

品番	車輪仕様	最大荷重 kg (daN)	最大荷重 kg (kgf)	タイヤ 外径A	タイヤ 幅R	ホイル 外径E	ホイル 内径C	ホイル 外幅G	ホイル 内幅F	ボス幅B	シャフト径D	標準空気圧 (kgf/cm²)	使用ベアリング(鋼板製)	使用バルブ	自重 (g)
2.00-4HL	BLACK	80	81.6	210	50	120	99	38	30	52	20	2.5	204B	JS87	1,110
	GRAY														1,110

タチ付：タイヤ・チューブ付を表します。　タイヤ：2.00-4HL BLACK・・・4PR
2.00-4HL GRAY ・・・・6PR

車輪　BLACK：車輪色・黒
GRAY　：車輪色・グレー

は受注生産品です。

タイヤ外径・幅は、標準空気圧・無負荷の状態で測定したものです。
使用条件によって変動する可能性があります。

2.50-4HL 空気入りタイヤ／ノーパンクタイヤ／エアーレスタイヤ

2.50-4HL BS
タチ付

2.50-4HL PU
BLACK

2.50-4HL AL

2.50-4HL
ホイル

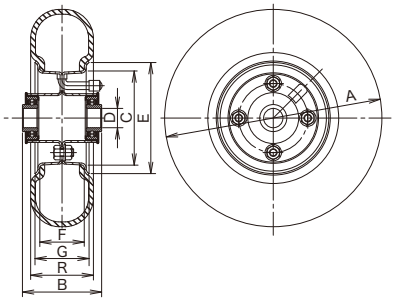

単位：mm

品番	車輪仕様	最大荷重 kg (daN)	最大荷重 kg (kgf)	タイヤ 外径A	タイヤ 幅R	ホイル 外径E	ホイル 内径C	ホイル 外幅G	ホイル 内幅F	ボス幅B	シャフト径D	標準空気圧 (kgf/cm²)	使用ベアリング(鋼板製)	使用バルブ	自重 (g)
2.50-4HL	BS	85	86.7	225	65	115	97.5	56	46	82	20	3.5	204B	TR87	1,550
	FO BLACK			218	62										1,460
	FO GRAY														1,460
	PU BLACK	85	86.7	211	61							–		–	1,750
	PU GRAY														1,750
	AL	100	102.0	220	60							–		–	2,680

タチ付：タイヤ・チューブ付を表します。　タイヤ：4PR

車輪　BS：ブリヂストン製タイヤ使用
FO：海外メーカー製タイヤ使用
PU：PU型ノーパンクタイヤ（発泡ウレタン）
AL：エアーレス、ソリッドタイヤ（ノーパンクタイヤ）

は受注生産品です。

タイヤ外径・幅は、標準空気圧・無負荷の状態で測定したものです。
使用条件によって変動する可能性があります。

UKAI Wheels

産業用ホイル・タチ付ホイル

3.00-4HL 空気入りタイヤ／ノーパンクタイヤ／エアーレスタイヤ

3.00-4HL FO
タチ付

3.00-4HL PU

3.00-4HL AL

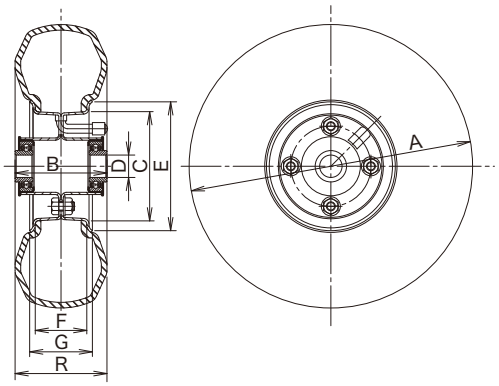

単位：mm

品　番	車輪仕様	最大荷重 kg (daN)	最大荷重 kg (kgf)	タイヤ 外径 A	タイヤ 幅 R	ホイル 外径 E	ホイル 内径 C	ホイル 外幅 G	ホイル 内幅 F	ボス幅 B	シャフト径 D	標準空気圧 (kgf/cm²)	使用ベアリング (鋼板製)	使用バルブ	自重 (g)
3.00-4HL	BS	110	112.2	253	82	115	97.5	56	46	82	20	3.5	204B	TR87	1,820
	FO			254	77										1,820
	PU	110	112.2	242	77							–		–	2,460
	AL	130	132.6	248	73							–		–	3,840

タチ付：タイヤ・チューブ付を表します。　タイヤ：4PR

タイヤ外径・幅は、標準空気圧・無負荷の状態で測定したものです。
使用条件によって変動する可能性があります。

車輪
BS：ブリヂストン製タイヤ使用
FO：海外メーカー製タイヤ使用
PU：PU型ノーパンクタイヤ（発泡ウレタン）
AL：エアーレス、ソリッドタイヤ（ノーパンクタイヤ）

8×3.00-4HL 空気入りタイヤ／エアーレスタイヤ

8×3.00-4HL FO
タチ付

8×3.00-4HL AL

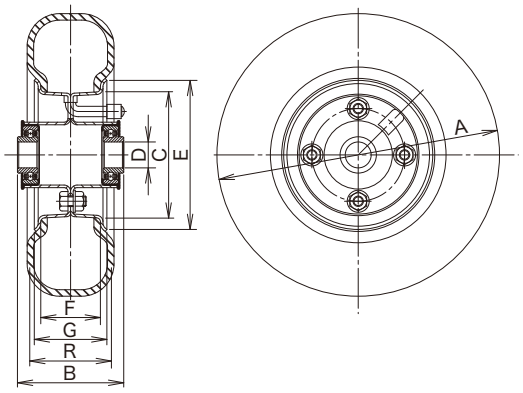

単位：mm

品　番	車輪仕様	最大荷重 kg (daN)	最大荷重 kg (kgf)	タイヤ 外径 A	タイヤ 幅 R	ホイル 外径 E	ホイル 内径 C	ホイル 外幅 G	ホイル 内幅 F	ボス幅 B	シャフト径 D	標準空気圧 (kgf/cm²)	使用ベアリング (鋼板製)	使用バルブ	自重 (g)
8×3.00-4HL	FO	85	86.7	218	67	115	97.5	56	46	82	20	3.5	204B	TR87	1,390
	AL	100	102.0	210	65							–		–	2,590

タチ付：タイヤ・チューブ付を表します。　タイヤ：4PR

タイヤ外径・幅は、標準空気圧・無負荷の状態で測定したものです。
使用条件によって変動する可能性があります。

車輪
FO：海外メーカー製タイヤ使用
AL：エアーレス、ソリッドタイヤ（ノーパンクタイヤ）

UKAI Wheels

産業用ホイル・タチ付ホイル

3.50-5HL 空気入りタイヤ

3.50-5HL BS
タチ付

3.50-5HL
ホイル

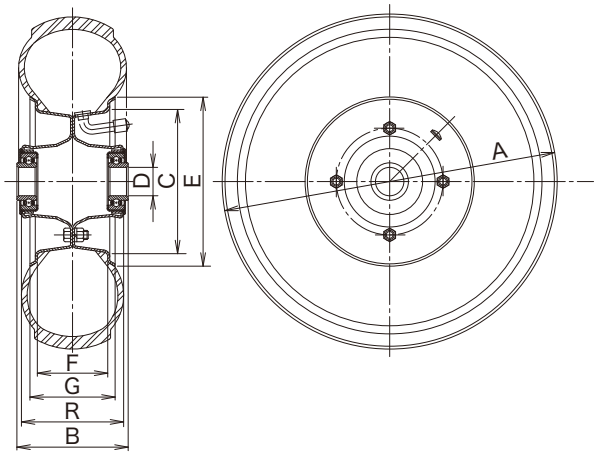

単位：mm

品　番	車輪仕様	最大荷重 kg (daN)	最大荷重 kg (kgf)	タイヤ 外径 A	タイヤ 幅 R	ホイル 外径 E	ホイル 内径 C	ホイル 外幅 G	ホイル 内幅 F	ボス幅 B	シャフト径 D	標準空気圧 (kgf/cm²)	使用ベアリング (鋼板製)	使用バルブ	自重 (g)
3.50-5HL	BS	160	163.2	295	90	149	127	75	62	98	25	3.5	205B	JS87	2,610
	FO			286	90									TR87	2,610

タチ付：タイヤ・チューブ付を表します。　タイヤ：4PR

タイヤ外径・幅は、標準空気圧・無負荷の状態で測定したものです。
使用条件によって変動する可能性があります。

車輪
BS：ブリヂストン製タイヤ使用
FO：海外メーカー製タイヤ使用

3.50-5HL エアーレスタイヤ

3.50-5HL AL

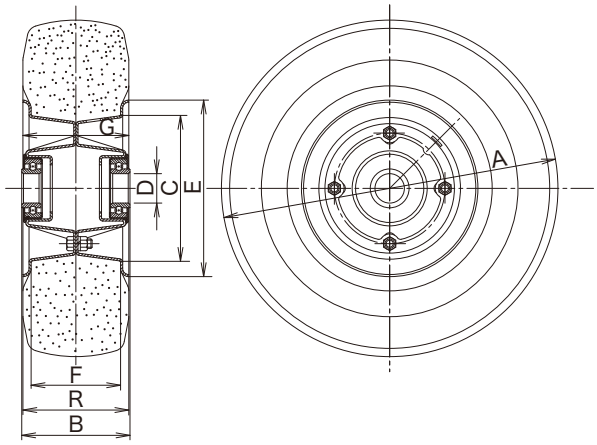

単位：mm

品　番	車輪仕様	最大荷重 kg (daN)	最大荷重 kg (kgf)	タイヤ 外径 A	タイヤ 幅 R	ホイル 外径 E	ホイル 内径 C	ホイル 外幅 G	ホイル 内幅 F	ボス幅 B	シャフト径 D	標準空気圧 (kgf/cm²)	使用ベアリング (鋼板製)	使用バルブ	自重 (g)
3.50-5HL	AL	200	204.0	286	90	150	124	90	76	92	25	–	CBB-2547R	–	5,940

タイヤ外径・幅は、無負荷の状態で測定したものです。
使用条件によって変動する可能性があります。

車輪
AL：エアーレス、ソリッドタイヤ（ノーパンクタイヤ）

防護カバー付キャスター

標準仕様　特注仕様（受注生産品）

旋回/固定/ストッパー付旋回/ストッパー付固定キャスター

紹介動画

SJ-150-C25
旋回

SK-150-C35
固定

SJB-150-C35
ストッパー付旋回

SKBZ-150-C35
ストッパー付固定

多発している足の巻き込み事故を防止する防護カバー付キャスター

台車による労災事故が多発

■平成29年度　台車による負傷事故事例

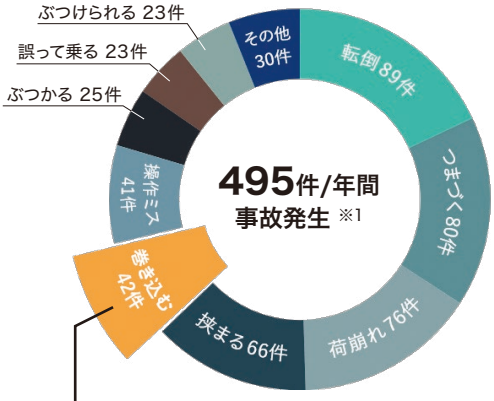

足の巻き込み事故例

(1) 会社内2階作業場にて台車を整理している際にバランスを崩し、左足に乗り上げ、左足親指付け根を亀裂骨折負傷した。

(2) 10kgのセメント60個を積んだ台車を引いていたところ、台車のキャスターが左足小指に乗り上げてしまい、小指を骨折した。

※1 出展:厚生労働省
「平成29年度休業4日間以上の労災データ(25%抽出)」

防護カバー仕様について

標準仕様　サイズ150mm・200mm：中荷重用キャスター (J, K, JB, KBZ用)

●サイズ150mm・200mm:中荷重用キャスター (J,K,JB,KBZ用)には、標準仕様の防護カバーをセットすることができます。
・装着できるキャスターは、次ページ以降P.136 ～ 137をご参照ください。
・滑り軸受け車輪仕様には、防護カバーをセットできません。
・防護カバーの色は黄色となります。
・床からカバーまでの高さは、25mmもしくは35mmを選択できます。
・カバーの色、高さを変更したい場合は、特注仕様となります。

特注仕様（受注生産品）

●ステンレス製、重荷重用キャスター等へも装着可能
上記標準仕様以外の防護カバー付キャスターは、特注仕様（受注生産品）となります。

●床からカバーまでの高さを任意に設定可能
お客様の使用状況(床・段差等)に応じて、床からカバーまでの高さを任意に設定してください。ご指定の高さでカバーを製作いたします。

●お客様のご希望仕様に合わせて特注で製作します
お客様のご希望仕様(床からカバーまでの高さ等)を伺い、それに基づき図面を作成し、お客様のご承認をいただきます。ご承認後、製作を開始いたします。
製作にあたり、相応のお時間をいただきます。

●装着事例は弊社ホームページをご覧ください。
https://gifusanken.com/ukai/cataj/cover/cover.html

装着事例

ご注意点

●お問い合わせの前に、下記の点を決定して下さい。
①防護カバーを取り付けたいキャスター品番　②床からカバーまでの高さ　③数量
●路面状態、走行状態等によっては、足の巻込みを防止することができない場合があります。別の安全対策と併せてご使用下さい。
●一部防護カバーを取り付けられない組み合わせがあります。車輪が滑り軸受け仕様の場合は、防護カバーを取り付けできません。
●カバーのみ、金具のみの販売は致しません。また、そのままでは、既存のキャスターに防護カバーを取り付ける事はできません。
●本製品は、標準仕様の場合と、特注仕様(受注生産品)となる場合があります。受注生産品となった場合、お客様と仕様(床からカバーまでの高さ等)を打ち合わせさせて頂き、製作仕様図面ご承認後の製作となります。

防護カバー付キャスター

標準仕様

旋回/固定/ストッパー付旋回/ストッパー付固定キャスター

サイズ A	車輪仕様	軸受	旋回キャスター 詳細仕様 P.22 高さc 25 mm	旋回キャスター 詳細仕様 P.22 高さc 35 mm	固定キャスター 詳細仕様 P.28 高さc 25 mm	固定キャスター 詳細仕様 P.28 高さc 35 mm	ストッパー付旋回キャスター 詳細仕様 P.34 高さc 25 mm	ストッパー付旋回キャスター 詳細仕様 P.34 高さc 35 mm	ストッパー付固定キャスター 詳細仕様 P.40 高さc 25 mm	ストッパー付固定キャスター 詳細仕様 P.40 高さc 35 mm
150	**鋼板製ゴム**									
	ゴム	B/B入	SJ-150 -C25	SJ-150 -C35	SK-150 -C25	SK-150 -C35	SJB-150 -C25	SJB-150 -C35	SKBZ-150 -C25	SKBZ-150 -C35
	赤ゴム	B/B入	SRJ-150 -C25	SRJ-150 -C35	SRK-150 -C25	SRK-150 -C35	SRJB-150 -C25	SRJB-150 -C35	SRKBZ-150 -C25	SRKBZ-150 -C35
	耐熱ゴム	B/B入	CRJ-150 -C25	CRJ-150 -C35	CRK-150 -C25	CRK-150 -C35	CRJB-150 -C25	CRJB-150 -C35	CRKBZ-150 -C25	CRKBZ-150 -C35
	鋼板製ウレタンゴム									
	ウレタン	B/B入	SUIJ-150 -C25	SUIJ-150 -C35	SUIK-150 -C25	SUIK-150 -C35	SUIJB-150 -C25	SUIJB-150 -C35	SUIKBZ-150 -C25	SUIKBZ-150 -C35
	帯電防止ウレタン	B/B入	SUIEJ-150 -C25	SUIEJ-150 -C35	SUIEK-150 -C25	SUIEK-150 -C35	SUIEJB-150 -C25	SUIEJB-150 -C35	SUIEKBZ-150 -C25	SUIEKBZ-150 -C35
	樹脂製ゴム									
	ゴム	B/B入	PNJ-150 -C25	PNJ-150 -C35	PNK-150 -C25	PNK-150 -C35	PNJB-150 -C25	PNJB-150 -C35	PNKBZ-150 -C25	PNKBZ-150 -C35
	ゴム	SUS入	PNDJ-150 -C25	PNDJ-150 -C35	PNDK-150 -C25	PNDK-150 -C35	PNDJB-150 -C25	PNDJB-150 -C35	PNDKBZ-150 -C25	PNDKBZ-150 -C35
	樹脂製ウレタンゴム									
	ウレタン	B/B入	PNUJ-150 -C25	PNUJ-150 -C35	PNUK-150 -C25	PNUK-150 -C35	PNUJB-150 -C25	PNUJB-150 -C35	PNUKBZ-150 -C25	PNUKBZ-150 -C35
	ウレタン	SUS入	PNUDJ-150 -C25	PNUDJ-150 -C35	PNUDK-150 -C25	PNUDK-150 -C35	PNUDJB-150 -C25	PNUDJB-150 -C35	PNUDKBZ-150 -C25	PNUDKBZ-150 -C35
	ナイロン									
	ナイロン	B/B入	PBJ-150 -C25	PBJ-150 -C35	PBK-150 -C25	PBK-150 -C35	PBJB-150 -C25	PBJB-150 -C35	PBKBZ-150 -C25	PBKBZ-150 -C35
	ナイロン	SUS入	PBDJ-150 -C25	PBDJ-150 -C35	PBDK-150 -C25	PBDK-150 -C35	PBDJB-150 -C25	PBDJB-150 -C35	PBDKBZ-150 -C25	PBDKBZ-150 -C35
	MCナイロン									
	MCナイロン	B/B入	UWBSJ-150 -C25	UWBSJ-150 -C35	UWBSK-150 -C25	UWBSK-150 -C35	UWBSJB-150 -C25	UWBSJB-150 -C35	UWBSKBZ-150 -C25	UWBSKBZ-150 -C35
	MCナイロン	SUS入	UWBSDJ-150 -C25	UWBSDJ-150 -C35	UWBSDK-150 -C25	UWBSDK-150 -C35	UWBSDJB-150 -C25	UWBSDJB-150 -C35	UWBSDKBZ-150 -C25	UWBSDKBZ-150 -C35

軸受
B/B入 ：鋼板製ベアリング入り
SUS入 ：ステンレス製ベアリング入り

は受注生産品です。

・ストッパー付旋回/固定キャスターには左用のストッパーペダルも用意しております
（JB-150→JBL-150、KBZ-150→KBZL-150となります。詳細：P.17）
・各キャスターの詳細仕様につきましては、各掲載ページをご参照ください。
・表に掲載されていない滑り軸受け車輪仕様のキャスターには、防護カバーを装着できません。
・防護カバーの色は黄色となります。それ以外の色の製作は、特注仕様（受注生産品）となります。
・床からカバーまでの高さが25mmもしくは35mm以外の防護カバー付キャスターについては、特注仕様（受注生産品）となります。

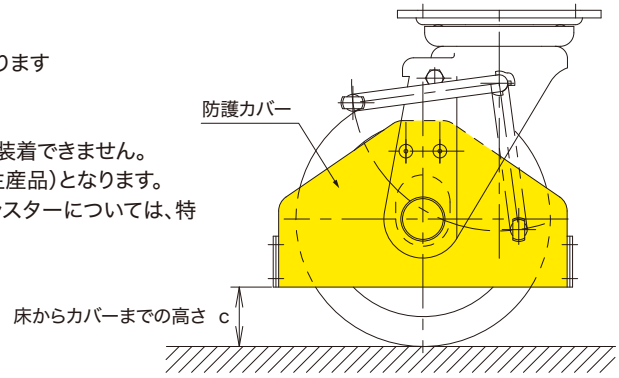

防護カバー付キャスター

標準仕様

旋回/固定/ストッパー付旋回/ストッパー付固定キャスター

サイズ A	車輪仕様	軸受	旋回キャスター 詳細仕様 P.23 高さc 25 mm	旋回キャスター 詳細仕様 P.23 高さc 35 mm	固定キャスター 詳細仕様 P.29 高さc 25 mm	固定キャスター 詳細仕様 P.29 高さc 35 mm	ストッパー付旋回キャスター 詳細仕様 P.35 高さc 25 mm	ストッパー付旋回キャスター 詳細仕様 P.35 高さc 35 mm	ストッパー付固定キャスター 詳細仕様 P.41 高さc 25 mm	ストッパー付固定キャスター 詳細仕様 P.41 高さc 35 mm
200	**鋼板製ゴム**									
	ゴム	B/B入	SJ-200-C25	SJ-200-C35	SK-200-C25	SK-200-C35	SJB-200-C25	SJB-200-C35	SKBZ-200-C25	SKBZ-200-C35
	赤ゴム	B/B入	SRJ-200-C25	SRJ-200-C35	SRK-200-C25	SRK-200-C35	SRJB-200-C25	SRJB-200-C35	SRKBZ-200-C25	SRKBZ-200-C35
	高反発ゴム	B/B入	SHJ-200-C25	SHJ-200-C35	SHK-200-C25	SHK-200-C35	SHJB-200-C25	SHJB-200-C35	SHKBZ-200-C25	SHKBZ-200-C35
	耐熱ゴム	B/B入	CRJ-200-C25	CRJ-200-C35	CRK-200-C25	CRK-200-C35	CRJB-200-C25	CRJB-200-C35	CRKBZ-200-C25	CRKBZ-200-C35
	鋼板製ウレタンゴム									
	ウレタン	B/B入	SUIJ-200-C25	SUIJ-200-C35	SUIK-200-C25	SUIK-200-C35	SUIJB-200-C25	SUIJB-200-C35	SUIKBZ-200-C25	SUIKBZ-200-C35
	ウレタン	ラジアルB/B入	SUWJ-200-C25	SUWJ-200-C35	SUWK-200-C25	SUWK-200-C35	SUWJB-200-C25	SUWJB-200-C35	SUWKBZ-200-C25	SUWKBZ-200-C35
	帯電防止ウレタン	B/B入	SUIEJ-200-C25	SUIEJ-200-C35	SUIEK-200-C25	SUIEK-200-C35	SUIEJB-200-C25	SUIEJB-200-C35	SUIEKBZ-200-C25	SUIEKBZ-200-C35
	樹脂製ゴム									
	ゴム	B/B入	PNJ-200-C25	PNJ-200-C35	PNK-200-C25	PNK-200-C35	PNJB-200-C25	PNJB-200-C35	PNKBZ-200-C25	PNKBZ-200-C35
	ゴム	SUS入	PNDJ-200-C25	PNDJ-200-C35	PNDK-200-C25	PNDK-200-C35	PNDJB-200-C25	PNDJB-200-C35	PNDKBZ-200-C25	PNDKBZ-200-C35
	樹脂製ウレタンゴム									
	ウレタン	B/B入	PNUJ-200-C25	PNUJ-200-C35	PNUK-200-C25	PNUK-200-C35	PNUJB-200-C25	PNUJB-200-C35	PNUKBZ-200-C25	PNUKBZ-200-C35
	ウレタン	SUS入	PNUDJ-200-C25	PNUDJ-200-C35	PNUDK-200-C25	PNUDK-200-C35	PNUDJB-200-C25	PNUDJB-200-C35	PNUDKBZ-200-C25	PNUDKBZ-200-C35
	ナイロン									
	ナイロン	B/B入	PBJ-200-C25	PBJ-200-C35	PBK-200-C25	PBK-200-C35	PBJB-200-C25	PBJB-200-C35	PBKBZ-200-C25	PBKBZ-200-C35
	ナイロン	SUS入	PBDJ-200-C25	PBDJ-200-C35	PBDK-200-C25	PBDK-200-C35	PBDJB-200-C25	PBDJB-200-C35	PBDKBZ-200-C25	PBDKBZ-200-C35
	MCナイロン									
	MCナイロン	B/B入	UWBSJ-200-C25	UWBSJ-200-C35	UWBSK-200-C25	UWBSK-200-C35	UWBSJB-200-C25	UWBSJB-200-C35	UWBSKBZ-200-C25	UWBSKBZ-200-C35
	MCナイロン	SUS入	UWBSDJ-200-C25	UWBSDJ-200-C35	UWBSDK-200-C25	UWBSDK-200-C35	UWBSDJB-200-C25	UWBSDJB-200-C35	UWBSDKBZ-200-C25	UWBSDKBZ-200-C35

軸受
B/B入 ：鋼板製ベアリング入り
SUS入 ：ステンレス製ベアリング入り
SUWJB-200は鋼板製ラジアルベアリング入

は受注生産品です。

・ストッパー付旋回/固定キャスターには左用のストッパーペダルも用意しております（JB-200→JBL-200、KBZ-200→KBZL-200となります。詳細：P.17）。
・各キャスターの詳細仕様につきましては、各掲載ページをご参照ください。
・表に掲載されていない滑り軸受け車輪仕様のキャスターには、防護カバーを装着できません。
・防護カバーの色は黄色となります。それ以外の色の製作は、特注仕様（受注生産品）となります。
・床からカバーまでの高さが25mmもしくは35mm以外の防護カバー付キャスターについては、特注仕様（受注生産品）となります。

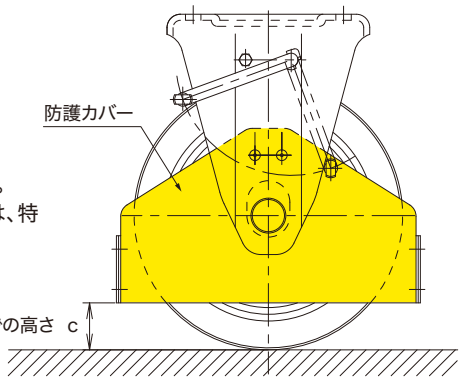

Bearings

使用ベアリング技術情報

ウカイ製 コマーシャルベアリング

204B

ウカイ製 ラジアルベアリング

6204ZZY

市販 ラジアルベアリング

6204ZZ

ウカイ製コマーシャルベアリング

単位：mm

品　番	内径 d	外径 D	フランジ径 D1	幅 B	T	自重 (g)
200B	10	30	34	8.5	2.3	35
201B	12	32	36.6	9.6	2.4	45
204B	20	47	53.1	14.2	3	120
205B	25	52	58	16.1	3	140

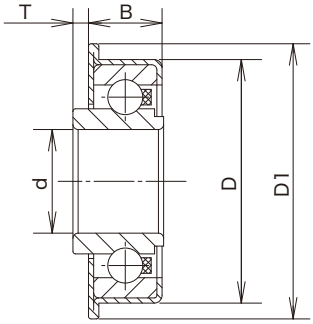

ウカイ製コマーシャルベアリング

ウカイ製ラジアルベアリング

単位：mm

品　番	内径 d	外径 D	幅 B	H	自重 (g)
ラジアルベアリング					
6200ZZY	10	30	9	11.5	30
6201ZZY	12	32	10	13.5	35
6204ZZY	20	47	14	20	110
6205ZZY	25	52	15	19.5	130
ステンレス製ラジアルベアリング					
SUS 6201ZZY	12	32	10	13.5	35
SUS 6204ZZY	20	47	14	20	110

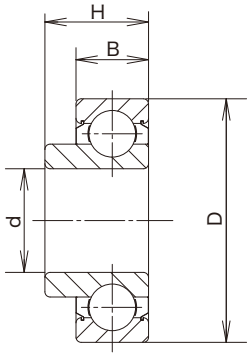

ウカイ製ラジアルベアリング
（品番末尾がZZY）

市販ラジアルベアリング

単位：mm

品　番	内径 d	外径 D	幅 B	自重 (g)
ラジアルベアリング				
6200ZZ	10	30	9	30
6201ZZ	12	32	10	35
6204ZZ	20	47	14	110
6205ZZ	25	52	15	130
6004ZZ	20	42	12	70
ステンレス製ラジアルベアリング				
SUS 6200ZZ	10	30	9	30
SUS 6201ZZ	12	32	10	35
SUS 6204ZZ	20	47	14	110
SUS 6004ZZ	20	42	12	70

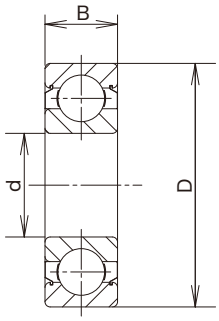

市販ラジアルベアリング
（品番末尾がZZ）

※キャスターに使用しているベアリングの技術情報を掲載しております。

キャスターの性能試験

耐荷重性能試験

カタログに記載している最大荷重の
3倍の荷重を3分間キャスターに加え、
異常の有無を確認します。
耐荷重性能の目安データとなります。

試験動画

試験項目 JIS B 8923 耐荷重性能試験

試験器具 引張圧縮試験機

試験方法 キャスターの取付部を右図のように固定し、最大荷重Wの3倍の荷重を3分間加える。

負荷を取り除いた後、キャスターの外観、旋回性能、車輪の走行性能に異常がないかどうかを確認する。

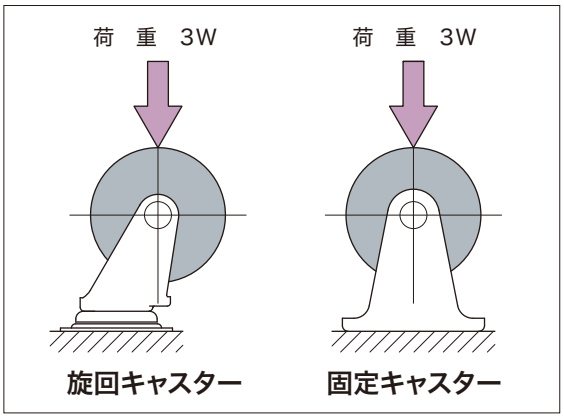

試験結果例 ***例であり、実際の試験結果を示しているものではありません。***

最大荷重 W (daN)	試験荷重 3W (daN)	負荷時間 (min)	結　果	判　定
250	750	3.0	異常なし	合格

荷重曲線（時間–負荷曲線）

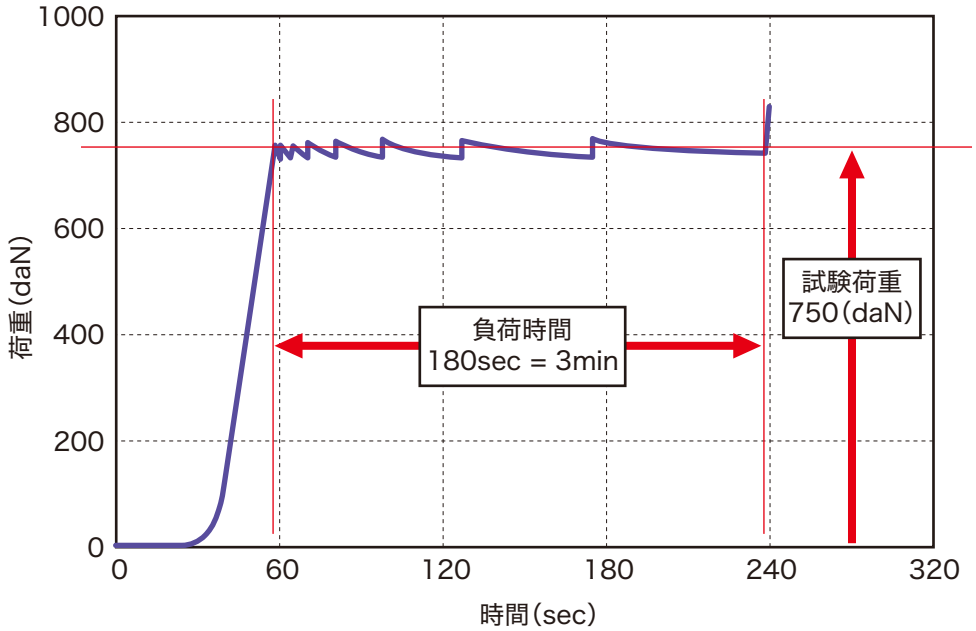

キャスターの性能試験

走行性能試験

キャスター（または車輪）に最大荷重を負荷し、
突起のある鋼板製ドラム上で一定の距離を
連続走行させ、キャスターの性能を確認します。
キャスターの走行性能の目安データとなります。

試験動画

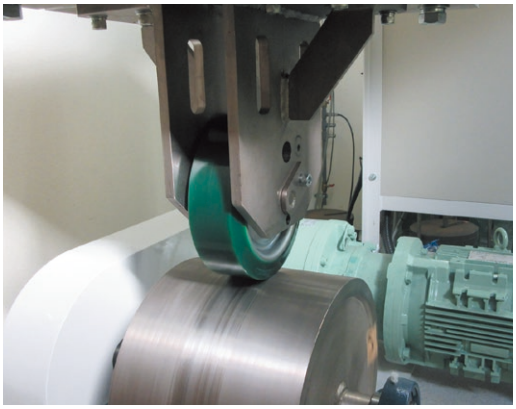

試験項目

JIS B 8922 走行性能試験（車輪）
JIS B 8923 走行性能試験（キャスター）

キャスター（または車輪）に最大荷重を負荷し、
突起のある鋼板製ドラム上で一定の距離を
走行させたときのキャスター各部の性能をみる。

試験器具

走行性能試験機

試験方法

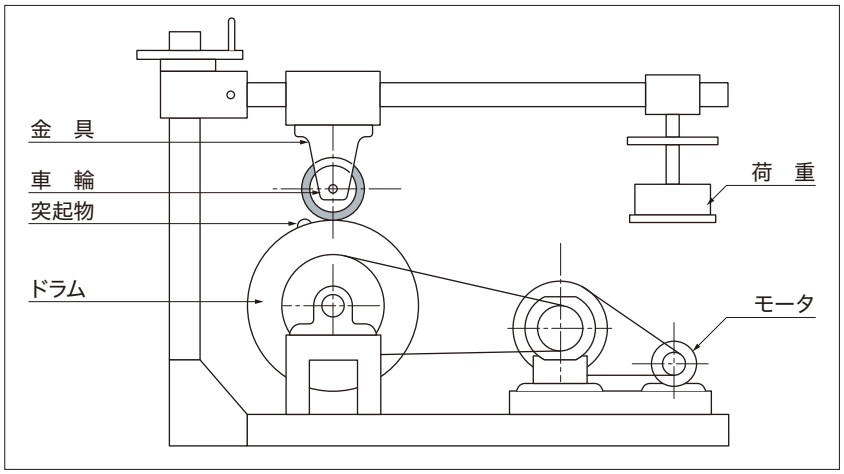

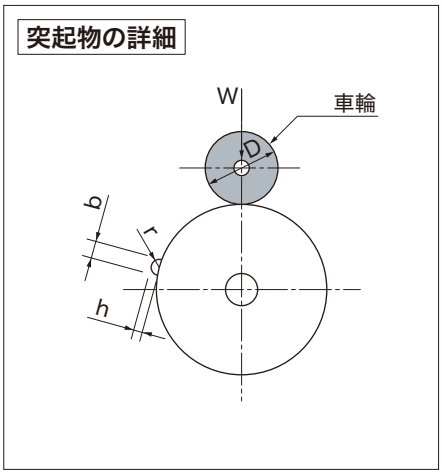

上記の様に、鋼板製ドラム上にキャスター（または車輪）を取付け、キャスターに最大荷重を
負荷する。規定の速度で、規定の距離を走行させ、キャスターが下記の規定を満足する事を確認する。

（1）キャスターに変形が生じてはならない。
（2）旋回キャスター旋回部は、その作動が円滑であり、
　　接合部に使用上有害なすきま、緩みなどの欠陥があってはならない。
（3）車輪のタイヤには亀裂・剥離が生じてはならない。
（4）車輪の軸受の回転は円滑、且つ車軸方向の遊びは適切であること。
（5）車軸は金具に固定され、回転してはならない。

試験結果例　***例であり、実際の試験結果を示しているものではありません。***

車輪外径 (mm)	車輪ゴム硬度 (ショア硬さ)	最大荷重 W (daN)
150	HS95	300

回転速度 (km/h)	衝撃板(mm)		走行時間 (h)	走行距離 (km)	結　果	判　定
	b	h : r				
4.0	4	2	5.0	20	良	合格

キャスターの性能試験

始動性能試験

試験動画

キャスターを台車に取付け、台車に荷重を加えます。この際の始動抵抗力を測定します。
始動性能及び旋回始動性能を確認することができます。

試験項目 JIS B 8920 始動性能試験

始動時、及び旋回始動時の始動力を調べる。

試験器具 台車及びデジタルフォースゲージ

試験方法 旋回キャスター2個、固定キャスター2個を台車に取り付ける。
規定の平らな路面上で矢印の方向に引っ張り、その際の始動抵抗力を測定する。

U = F / W　　U： 始動抵抗係数
F ： 始動抵抗力（daN）
W： 最大荷重（daN）

始動性能

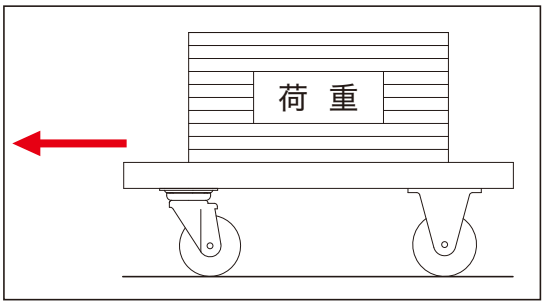

旋回始動性能

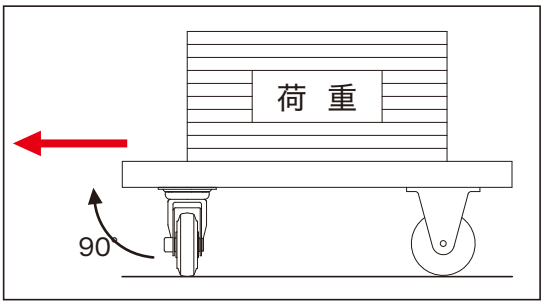

試験結果例 ***例であり、実際の試験結果を示しているものではありません。***

始動性能

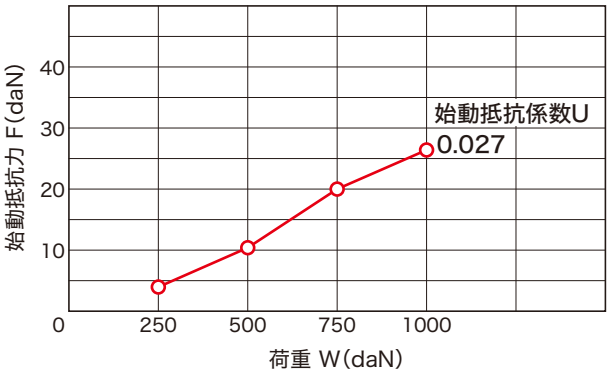

旋回始動性能

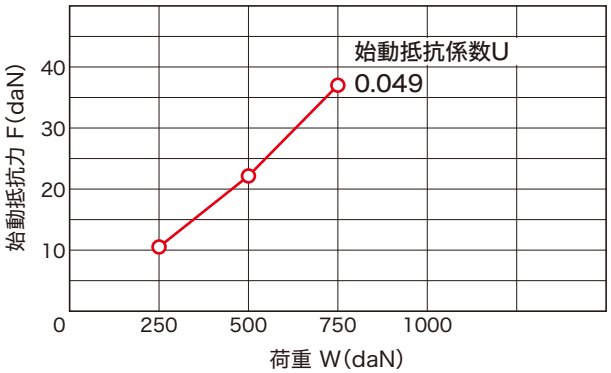

OTHERS・・・

各種商品

ねじ込み式旋回キャスター

サイズ　75mm～150mm

SA型 ねじ込み式旋回キャスター

SA-150RB

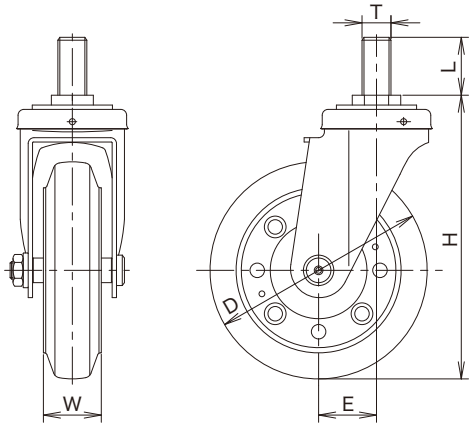

単位：mm

サイズ D	品　番	車輪仕様	軸受	最大荷重 (kgf)	タイヤ幅 W	取付高さ H	軸長 L	ねじ T	偏心 E	シャフト径	取付用 スパナ
75	SA-75 R	ゴム		60	25	97	40	M16×P2.0	28	8	23
	SA-75 N	ナイロン		70	25						
	SA-75 U	ウレタン		70	25						
	SA-75 UB	ウレタン	B/B入	70	25						
100	SA-100 R	ゴム		100	32	138	40	M20×P2.5	35	12	29
	SA-100 RB	ゴム	B/B入	100	32						
	SA-100 N	ナイロン		100	32						
	SA-100 NB	ナイロン	B/B入	100	32						
	SA-100 UB	ウレタン	B/B入	100	32						
125	SA-125 R	ゴム		120	38	173	40	M20×P2.5	38	12	29
	SA-125 RB	ゴム	B/B入	120	38						
	SA-125 N	ナイロン		120	35						
	SA-125 NB	ナイロン	B/B入	120	35						
	SA-125 UB	ウレタン	B/B入	120	38						
150	SA-150 R	ゴム		140	38	196	40	M20×P2.5	41	12	29
	SA-150 RB	ゴム	B/B入	140	40						
	SA-150 N	ナイロン		140	35						
	SA-150 NB	ナイロン	B/B入	140	35						
	SA-150 UB	ウレタン	B/B入	140	38						

軸受
無印　：滑り軸受
B/B入：ベアリング入り

適合車輪

ゴム(サイズ75)S-R

ゴム S-R

ゴム(B/B入)S-RB

ねじ込み式旋回キャスター

サイズ　75mm～150mm

SA-S型 ねじ込み式ストッパー付旋回キャスター

SA-150RB-S

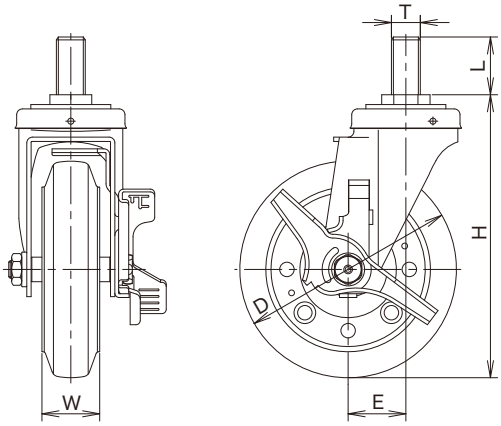

単位：mm

サイズ D	品　番	車輪仕様	軸受	最大荷重 (kgf)	タイヤ幅 W	取付高さ H	軸長 L	ねじ T	偏心 E	シャフト径	取付用スパナ
75	SA-75 R-S	ゴム		60	25	97	40	M16×P2.0	28	8	23
	SA-75 N-S	ナイロン		70	25						
	SA-75 U-S	ウレタン		70	25						
	SA-75 UB-S	ウレタン	B/B入	70	25						
100	SA-100 R-S	ゴム		100	32	138	40	M20×P2.5	35	12	29
	SA-100 RB-S	ゴム	B/B入	100	32						
	SA-100 N-S	ナイロン		100	32						
	SA-100 NB-S	ナイロン	B/B入	100	32						
	SA-100 UB-S	ウレタン	B/B入	100	32						
125	SA-125 R-S	ゴム		120	38	173	40	M20×P2.5	38	12	29
	SA-125 RB-S	ゴム	B/B入	120	38						
	SA-125 N-S	ナイロン		120	35						
	SA-125 NB-S	ナイロン	B/B入	120	35						
	SA-125 UB-S	ウレタン	B/B入	120	38						
150	SA-150 R-S	ゴム		140	38	196	40	M20×P2.5	41	12	29
	SA-150 RB-S	ゴム	B/B入	140	40						
	SA-150 N-S	ナイロン		140	35						
	SA-150 NB-S	ナイロン	B/B入	140	35						
	SA-150 UB-S	ウレタン	B/B入	140	38						

軸受
無印　：滑り軸受
B/B入：ベアリング入り

適合車輪

ナイロンS-N

ナイロン(B/B入)S-NB

ウレタン(サイズ75)S-U

ウレタン(B/B入)S-UB

重荷重用ステンレス製キャスター

サイズ　100mm・150mm

AUR/AMC/ASL-SJM型 重荷重用ステンレス製旋回キャスター

AMC-SJM150

ASL-SJM150

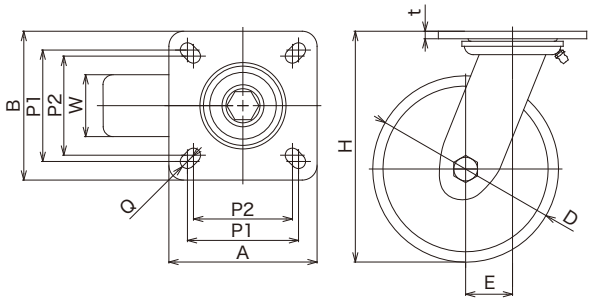

単位：mm

サイズ D	品　番	車輪仕様	軸受	最大荷重 (kgf)	タイヤ幅 W	取付高さ H	トッププレート A/B	取付穴ピッチ P1/P1 (P2/P2)	取付穴径 Q	偏心 E	トッププレート板厚t	自重 (g)
100	AUR-SJM100	ウレタン	SUS入	330	50	143	120/120	※ 90/90 (80/80)	11.5	38	6	2,100
	AMC-SJM100	MCナイロン	SUS入	500	45							1,900
	ASL-SJM100	ステンレス	SUS入	500	45							4,100
150	AUR-SJM150	ウレタン	SUS入	500	50	189	120/120	※ 90/90 (80/80)	11.5	38	6	3,000
	AMC-SJM150	MCナイロン	SUS入	700	50							2,700
	ASL-SJM150	ステンレス	SUS入	700	50							8,200

※長穴になります。

軸受　SUS入：ステンレス製ベアリング入り

特長1 ステンレス製で最大荷重700kgfを実現！（サイズ150mm）

●厚板のステンレス鋼板を溶接加工し、キングピンで締結することにより、最大荷重700kgfを実現！（サイズ150mm）。
●金具に取り付けられたステンレス製グリスニップルから注油もでき、長寿命です。

特長2 ウレタン、MCナイロン、ステンレス製車輪をセットできます

ウレタン車輪　加水分解に強いウレタンを使用。また、車輪本体は アルミ製で軽量化にも配慮しております。

MCナイロン車輪　高荷重での始動性に優れ、軽く運搬できます。
導電・帯電防止MCナイロン車輪も用意しております。

ステンレス製車輪　耐薬品性に優れ、長期間積載時の車輪変形の恐れがありません。

特長3 別途、キャスターの移動を固定するホルダーを用意しております

重荷重用ステンレス製キャスター

サイズ　100mm・150mm

AUR/AMC-SJM-ST型 重荷重用ステンレス製ストッパー付旋回キャスター

AUR-SJM150ST

AMC-SJM150ST

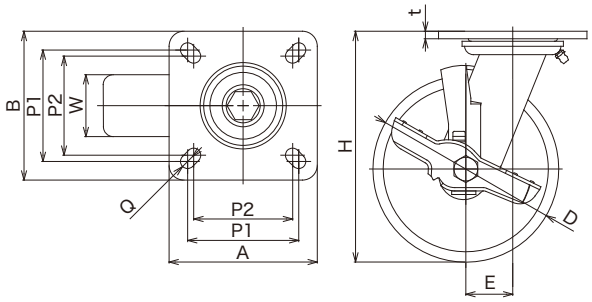

単位：mm

サイズ D	品　番	車輪仕様	軸受	最大荷重 (kgf)	タイヤ幅 W	取付高さ H	トッププレート A/B	取付穴ピッチ P1/P1 (P2/P2)	取付穴径 Q	偏心 E	トッププレート板厚t	自重 (g)
100	AUR-SJM100ST	ウレタン	SUS入	330	50	143	120/120	※90/90 (80/80)	11.5	38	6	2,300
	AMC-SJM100ST	MCナイロン	SUS入	500	45							2,100
150	AUR-SJM150ST	ウレタン	SUS入	500	50	189	120/120	※90/90 (80/80)	11.5	38	6	3,200
	AMC-SJM150ST	MCナイロン	SUS入	700	50							2,900

※長穴になります。

軸受　SUS入：ステンレス製ベアリング入り

AUR/AMC/ASL-SKH型 重荷重用ステンレス製固定キャスター

AUR-SKH100

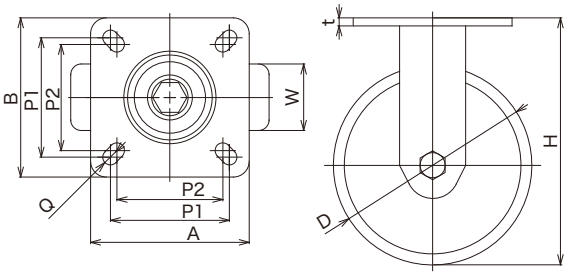

ステンレス製
キャスターホルダー
（オプション）

単位：mm

サイズ D	品　番	車輪仕様	軸受	最大荷重 (kgf)	タイヤ幅 W	取付高さ H	トッププレート A/B	取付穴ピッチ P1/P1 (P2/P2)	取付穴径 Q	トッププレート板厚t	自重 (g)
100	AUR-SKH100	ウレタン	SUS入	330	50	143	120/120	※ 90/90 (80/80)	11.5	6	1,800
	AMC-SKH100	MCナイロン	SUS入	500	45						1,600
	ASL-SKH100	ステンレス	SUS入	500	45						3,800
150	AUR-SKH150	ウレタン	SUS入	500	50	189	120/120	※ 90/90 (80/80)	11.5	6	2,700
	AMC-SKH150	MCナイロン	SUS入	700	50						2,400
	ASL-SKH150	ステンレス	SUS入	700	50						7,900

※長穴になります。

軸受　SUS入：ステンレス製ベアリング入り

LEV® 無人搬送車・牽引台車用キャスター

RoHS2 Compliant　受注生産品

DAMLシリーズ 低床式超重荷重精密双輪キャスター

サイズ 60mm 75mm

無人搬送車及び総重量1,300kgの運搬に最適

キャスターの特長

最大荷重:300 – 400 kgf

- ●無人搬送車専用シリーズ
- ●取付高さを低くした上で、最大荷重400 kgf、高精度な旋回性を実現
- ●車輪を双輪とすることで、高荷重下でのスムースな旋回、低騒音を実現
- ●耐摩耗性に優れ、連続走行に最適
- ●トッププレートとフォーク板厚:5.75 mm
- ●旋 回 部：ローラーベアリング／ボールベアリング
- ●表面処理：ユニクロメッキ＋樹脂コーティング
- ●使用速度：牽引4.5 km/h以下

※それ以上の速度の場合は最大荷重が低下します

DAML2412MCNYCCS

DAML312HPSCCS

車輪の特長

低発熱ウレタン車輪

- ●鉄製車輪本体＋低発熱ウレタン（硬度HS A95）
- ●車輪表面に丸みを設け、旋回時のウレタンタイヤと路面との摩擦低減を図ることで、旋回性能が向上
- ●静粛性・耐摩耗性に優れ、最大積載時の連続走行に適する

MCナイロン車輪

- ●丸みを帯びたMCナイロン車輪（硬度HS D95）
- ●耐荷重性能に優れ、摩耗に強く、旋回性能が良好

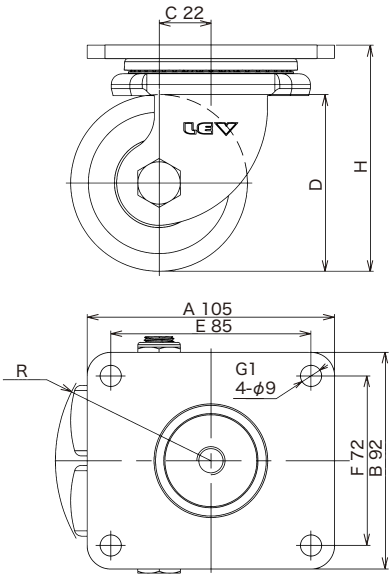

単位：mm

サイズ D	品　番	タイヤ幅	最大荷重 (kgf)	車輪仕様	車輪ベアリング	取付高さ H	旋回半径 R	トッププレート A/B	取付穴ピッチ E/F	取付穴径 G1	偏心 C	自重 (g)
60	DAML2412HPSCCS	30×2（双輪）	300	低発熱ウレタン	6203ZZ	89	Max 58	105/92	85/72	9	22	1,780
75	DAML312HPSCCS	30×2（双輪）	400		6203ZZ	96	Max 66	105/92	85/72	9	22	2,110
60	DAML2412MCNYCCS	30×2（双輪）	300	MC ナイロン	6203ZZ	89	Max 58	105/92	85/72	9	22	1,610
75	DAML312MCNYCCS	30×2（双輪）	400		6203ZZ	96	Max 66	105/92	85/72	9	22	1,730

※特注にて取付穴ピッチの変更が可能です。

□ は受注生産品です。

●詳細につきましては、お問い合わせください。

LEV® 無人搬送車・牽引台車用キャスター

RoHS2 Compliant　受注生産品

AMシリーズ 中荷重精密キャスター

サイズ　102mm～203mm

連結用台車(牽引される側)で総重量1,500kg以内の運搬に最適

キャスターの特長

最大荷重:350 - 500 kgf

●スムースで正確な旋回が必要な牽引台車用
●スムースで静かな旋回、良好な耐摩耗性を有し、連続走行をする台車に最適
●トッププレートとフォーク板厚:5.75 mm
●旋 回 部：スラストベアリング／テーパーローラーベアリング
●表面処理：ユニクロメッキ+樹脂コーティング
●使用速度：牽引4.5 km/h以下
※それ以上の速度の場合は最大荷重が低下します

AM420PSRMCCS

車輪の特長

高反発ウレタン車輪

●鋳鉄車輪本体+高反発ウレタン(硬度HS A88)
●車輪表面に丸みを設け、旋回時のウレタンタイヤと路面との摩擦低減を図ることで、旋回性能が向上
●耐摩耗性・静音性、耐油性に優れている
●クッション性に優れ、回転性能良好
●動力牽引及び人力による運搬に最適

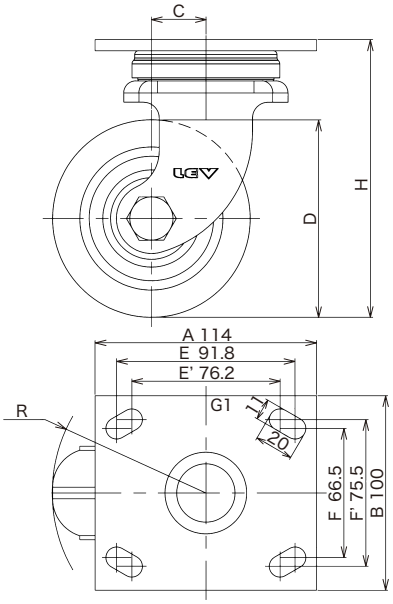

単位：mm

サイズ D	品　番	タイヤ幅	最大荷重 (kgf)	車輪仕様	車輪ベアリング	取付高さ H	旋回半径 R	トッププレート A/B	取付穴ピッチ E/F(E'/F')	取付穴径 G1	偏心 C	自重 (g)
102	AM420PSRMCCS	48	350	高反発ウレタン	6203ZZ	143	Max 79	114/100	91.8/66.5 (76.2/75.5)	11	28	3,230
127	AM520PSRMCCS	48	400		6203ZZ	165	Max 99	114/100	91.8/66.5 (76.2/75.5)	11	35	3,730
152	AM620PSRMCCS	48	450		6203ZZ	191	Max 122	114/100	91.8/66.5 (76.2/75.5)	11	45	4,120
203	AM820PSRMCCS	48	500		6203ZZ	241	Max 155	114/100	91.8/66.5 (76.2/75.5)	11	53	5,610

※特注にて取付穴ピッチの変更が可能です。

□ は受注生産品です。

●詳細につきましては、お問い合わせください。

• Eco-friendly/RoHS2対応　• Economical/コストパフォーマンス

E-New Solid Tire

- ENS -　E-ニューソリッドタイヤ


ENS150×30(12)


ENS150×30(20)


ENS200×50(17)


ENS200×50(20)

耐熱レンジ　-20℃～+70℃
硬　　度　80°ショアA
最高使用速度　4km/h

単位：mm

品番	タイヤ外径 (D)	タイヤ幅 (B)	ボス幅 (N)	シャフト径 (d)	軸受	最大荷重 (kgf)	自重 (kg)	在庫
ENS 150×30(12)	150	30	38	12	なし	70	0.6	常備
ENS 150×30(20)	150	30	38	20	なし	70	0.6	常備
ENS 200×50(17)	201	46.5	53	17	なし	150	1.5	常備
ENS 200×50(20)	201	46.5	53	20	なし	150	1.5	常備

※従来のNew Solid Tireは製造中止となり、E-New Solid Tireとして刷新されました。
取付互換性のあるE-New Solid Tireをご使用下さい(タイヤ外径、タイヤ幅は若干異なります)。

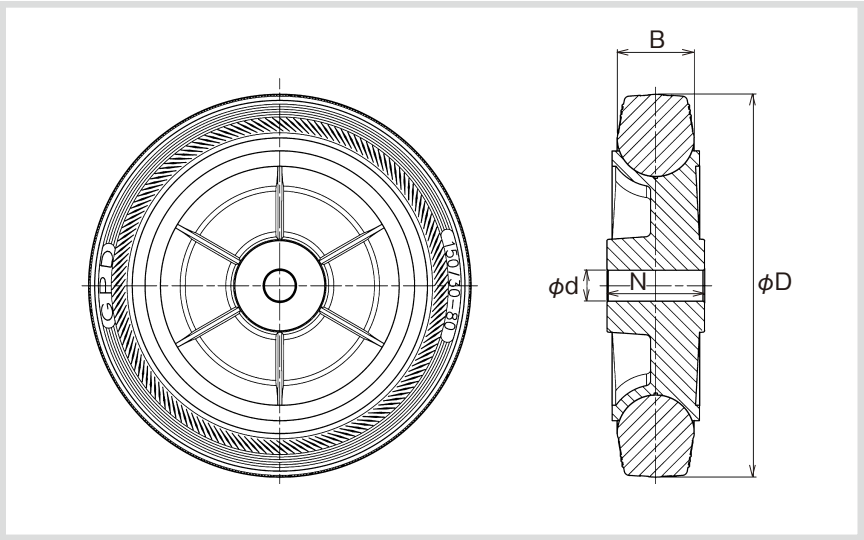

ノーパンク+クッション性+デザイン+走行性

Zero Pressure Tire

ゼロプレッシャータイヤ

ZP ゼロプレッシャータイヤ

8×2.00　6×2.00

10×2.75　9×2.50

12×3.00

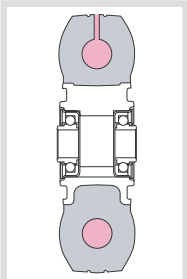

ZP　6×2.00

単位：mm

タイヤサイズ	タイヤ外径	タイヤ幅	ボス幅	シャフト径	使用軸受	最大荷重(kgf) MS	最大荷重(kgf) HS	最高使用速度	最高連続走行時間	ブレーキ仕様	ハブキャップ	タイヤカラー(ブラック)(グレー)	自重(MS)
6×2.00	156	45	50	17	CB1740×2	70	85	8km/h	2時間	なし	なし	2色	1.0kg
8×2.00	200	45	50	17	CB1740×2	95	115	8km/h	2時間	なし	なし	2色	1.6kg
10×2.75	250	63	62	25	6205×2	160	200	8km/h	2時間	受注生産	常備	2色	3.6kg
				20	6304×2	※シャフト20mm仕様も用意できます。							
12×3.00	303	72	62	25	6205×2	195	245	8km/h	2時間	受注生産	常備	2色	5.8kg

■ボス幅はハブの外幅寸法です(6×2.00, 8×2.00はベアリング外幅)　■9×2.50は製造中止となりました。

≪注≫ ❶許容差　タイヤ外径:±3mm程度、タイヤ幅:±2mm程度、自重:±10%程度。
❷タイヤを支持金具に取り付ける場合は、全サイズともアウターカラーが必要です。別途図面にてご確認ください。
下表の当社専用支持金具は専用カラー付です。
❸駆動用車輪としてご使用の場合も最大荷重は不変です。
❹ブレーキ仕様はカム式ドラムブレーキです。
❺耐摩耗、耐油、導電性タイヤは受注生産です。
❻標準装備のハブはアルミ製です。
❼標準はMS仕様となります。
❽8km/hで使用される場合は、最大荷重の80%まででご使用下さい。

タイヤ支持金具

ZP-OS6×2.00

ZP-W6×2.00

≪注≫ ❶支持金具に取り付ける場合には、全サイズともアウターカラーが必要です。
図面をご確認ください。下表の当社専用支持金具は専用カラー付です。

❷金具付の最大荷重は、タイヤ仕様表の最大荷重(4km/h)×80%です。

単位：mm

タイヤサイズ	取付高さ	取付穴ピッチ	取付穴径	トッププレート板厚	トッププレート	偏心	シャフト径	最高使用速度	使用金具	自重(含むタイヤ自重)
ZP-O　旋回金具										
6×2.00	201	90/90	11.0	4.5	120/120	45.0	17	4km/h	O150	2.6kg
8×2.00	250	115/115(105/105)	11.0 長穴	4.5	140/140	58.0	17	4km/h	O200	3.7kg
10×2.75	305	125/125	14.0	4.5	160/160	71.0	25	4km/h	O250	7.2kg
12×3.00	375.5	140/140	14.0	4.5	175/175	71.0	25	4km/h	O300	10.1kg
ZP-OS　ストッパー付旋回金具(サイズ12×3.00はございません)										
6×2.00	204	90/90	11.0	4.5	120/120	45.0	17	4km/h	OS150	2.7kg
8×2.00	250	115/115(105/105)	11.0 長穴	4.5	140/140	58.0	17	4km/h	OS200	4.0kg
10×2.75	305	125/125	14.0	4.5	160/160	71.0	25	4km/h	OS250	7.4kg
ZP-W　固定金具										
6×2.00	201	100/56(50)	11.0 長穴	3.2	137/93	—	17	4km/h	W150	2.1kg
8×2.00	250	112/63	11.0	4.5	151/102	—	17	4km/h	W200	3.1kg
10×2.75	305	140/80	14.0	4.5	200/140	—	25	4km/h	W250	6.7kg
12×3.00	375.5	160/90	14.0	4.5	220/150	—	25	4km/h	W300	9.3kg

静音® 静音シリーズ

静かで、滑らかで、軽くて、人にやさしい


PLA150-DX


PLA200M1-DX


PLA250-DX


PLA300-DX


PLA300AMIM1-G

単位：mm

品　名	テーブル外形 L×W	テーブル高さ	ハンドル型	ハンドル高さ	車輪径	車輪ゴム	自重 (kg)	最大積載重量 (kg)
PLA150-DX	730×490	170	折畳式	890	100	スーパーラバー	10	150
PLA200M1	825×500	180	固定式	860	100	〃	11	200
PLA200M1-DX	〃	〃	折畳式	〃	〃	〃	12	〃
PLA250	825×500	215	固定式	890	130	〃	12	250
PLA250-DX	〃	〃	折畳式	〃	〃	〃	13	〃
PLA300	910×600	220	固定式	890	130	〃	15	300
PLA300-DX	〃	〃	折畳式	〃	〃	〃	16	〃

単位：mm

品　名	テーブル外形 L×W	網の内寸（深さ） L×W×H	ハンドル高さ	車輪径	車輪ゴム	自重 (kg)	最大積載重量 (kg)
PLA300-AMIM1-G	910×600	828×556×500	890	130	スーパーラバー	23	300

☆ココがポイント!

※「20%走行静音」「40%走行軽量」「20%自重軽量」。
※環境基準40dB（デシベル）適合商品。
※「プロ仕様」独自開発高性能プラスチック採用により、業界No.1の耐久性を維持。
※床面を汚しにくいグレータイヤを採用。
※独自設計による、ハンドル強度大幅UP!
※ペダル式ワンタッチストッパー（オプション）を装着で、より安全にご使用いただけます（写真右）
（PLA200M1、PLA200M1-DXを除く）

空気入りタイヤシリーズ

クッション性抜群!


PLA250-DX-HP


PLA300-DX-HP

単位：mm

品　名	テーブル外形 L×W	テーブル高さ	ハンドル型	ハンドル高さ	車輪径	車輪ゴム	自重 (kg)	最大積載重量 (kg)
PLA250-HP	825×500	250	固定式	927	180	グレーゴム	14	200
PLA250-DX-HP	〃	〃	折畳式	〃	〃	〃	15	〃
PLA300-HP	910×600	254	固定式	927	180	〃	18	200
PLA300-DX-HP	〃	〃	折畳式	〃	〃	〃	19	〃

☆ココがポイント!

※空気入りタイヤですので、クッション性があり、床を傷めません。
※グレーゴムタイヤにより、床に汚れが付きにくいです。
※車輪径が180mmなので、段差も乗り越えやすいです。
※ペダル式ワンタッチストッパー（オプション）を装着で、より安全にご使用いただけます。

静音® NEW-SP

大変ご好評いただいておりました「ダイヤステップ」が、
ご要望にお応えして、新たに「NEW-SP」として帰ってきました!
従来品に比べ、より安全に、より使いやすくリニューアルされました。

紹介動画

ここがちがう

★ペダル式ワンタッチストッパーを標準装備。
後輪2輪を同時にロック出来ます。
★取っ手を大きくし、安全にご使用できます。
★静音キャスターを新採用。静かに軽く運搬出来ます。
又、グレータイヤ付きなので、床に走行痕が付きにくいです。

ペダル式ワンタッチストッパー

静音キャスター

●寸法図

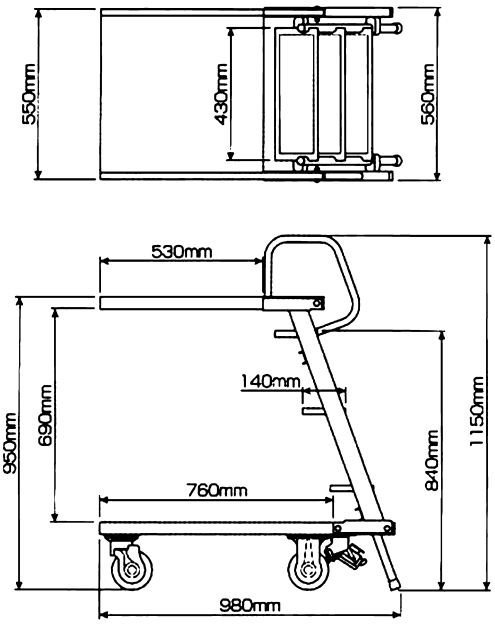

■NEW-SP仕様（※一部組立）　単位：mm

全幅	560	トップステップ高		840
全長	980	ピッキング可能高		2,520
全高	1,150	荷台	上段サイズ	550(W)×530(D)
車輪径（静音）	130		下段サイズ	550(W)×760(D)
自重	41.5kg		上段高	950
最大積載荷重	150kg（上段50kg, 下段100kg）		有効間隔	690

スチール平床台車

建設現場で活躍する運搬台車

表面処理は溶融亜鉛鍍金

H1280DC

積重ねができ、保管も場所をとりません。

ウレタン車輪オール自在ダブルストッパー付

溶融亜鉛鍍金仕様サビに強い。

●スペースの有効活用、資材、道具の運搬に。単管、配管等の長尺資材の運搬に。

●4輪オール自在を採用、あらゆる方向へラクラク移動。ストッパーは車輪の回転も旋回の回転もWロック方式。

●φ200大型車輪なので、ちょっとした凹凸もラクラク移動。

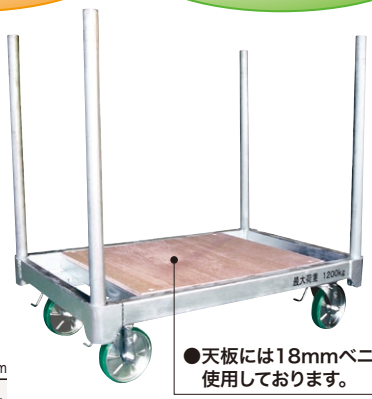

●天板には18mmベニヤ材を使用しております。

※注：単管パイプは別売りです。

■新型平床台車仕様　単位：mm

型　式	積載面寸法 長さ(L)	積載面寸法 幅(W)	床面高さ(h)	最大均等荷重(kg)	使用車輪	表面処理	天板	自重(kg)
H1280DC	1,200	800	331	1,200	ウレタン車輪φ200	溶融亜鉛鍍金	ベニヤ	55
H1280DT							鉄板	64

●寸法図（H1280DC･H1280DT）

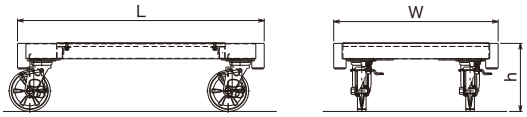

鉄板平床台車

クリーンルームでの使用に最適！

H1280DT

天板のみの販売もいたしております。

天板の交換で

H1280DC ⟷ H1280DT

の変更が可能です。

ベニヤ天板　スチール天板

かんたん棚

材料、部品、工具などの整理に

KT1850
KT1850N4
布板4枚付

●材料、部品、工具等の整理に！

●作業場までラクラク移動。

●溶融亜鉛メッキなのでサビにも強い！

●棚板を外せば、折りたたんで、積み重ねができるので、保管場所を取りません。

●寸法図（かんたん棚）

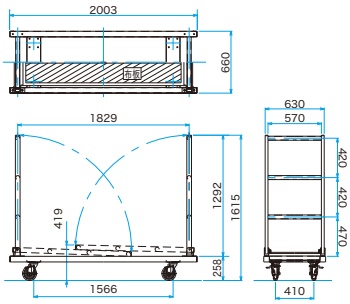

■かんたん棚仕様

型　式	KT1850N4
全　長	2003mm
全　幅	660mm
全　高	1615mm
棚間隔	420mm 1段～2段 470mm
鋼製布板	500×1829mm
積載荷重	250
使用車輪	φ150ストッパー付自在
本体自重	61
布板自重	52kg（13kg×4枚）
総自重	113kg

■折り畳み時

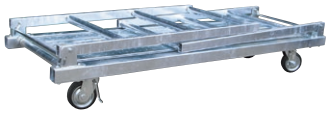

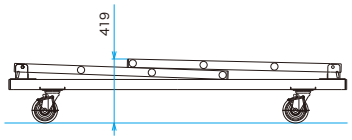

■積み重ね保管時

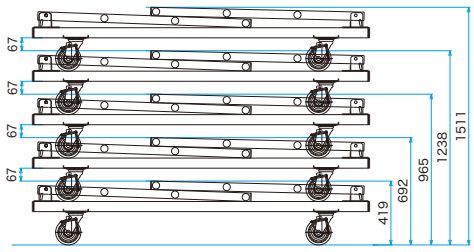

ハンドストッパー式　アングル製片袖四輪運搬車

ハンドストッパー付運搬車は、ハンドルを握ると動き、放すとストッパーが掛かる機構になっており、ストッパーを掛ける煩わしさや、ストッパーの掛け忘れ防止にもなります。

HS139B

HS139C

HS139D

HS139E

■アングル製片袖四輪運搬車ハンドストッパー式仕様

単位：mm

型　式	積載荷重 (kg)	積載面寸法			車体寸法			車輪	自重 (kg)
		長さ (L)	巾 (W)	床高さ (h)	全長	全巾	全高 (H)		
HS139B	300	800	500	232	920	510	850	φ150	33
HS139C		900	600		1,020	610			37.5
HS139D	500	1,000	710	292	1,120	720		φ200	50
HS139E		1,200	750	300	1,330	765			62

少音台車

139B型・139C型は、
静流キャスターが標準装備されています。
静流キャスターは、キャスターから出る騒音を低減し、
さらに、始動抵抗も軽い、すぐれたキャスターです。

●寸法図
(アングル製片袖四輪運搬車ハンドストッパー式)

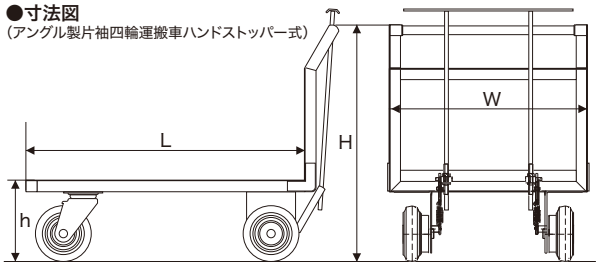

品番 ページ

数字

A

C

E

F

H

J

K

※この索引にはP.142以降の各種商品は含まれておりません。

R

※この索引にはP.142以降の各種商品は含まれておりません。

※この索引にはP.142以降の各種商品は含まれておりません。

カタログの見方

最初にお読み下さい

機能・用途から探す場合

品番から探す場合

●品番例

例1

S	J	-	150
車輪型式	金具型式		車輪サイズ(mm)

例2

S	-	150
車輪型式		車輪サイズ(mm)

岐阜産研工業株式会社
Gifu Sanken Kogyo Co.,Ltd.

大垣工場（キャスター事業部）

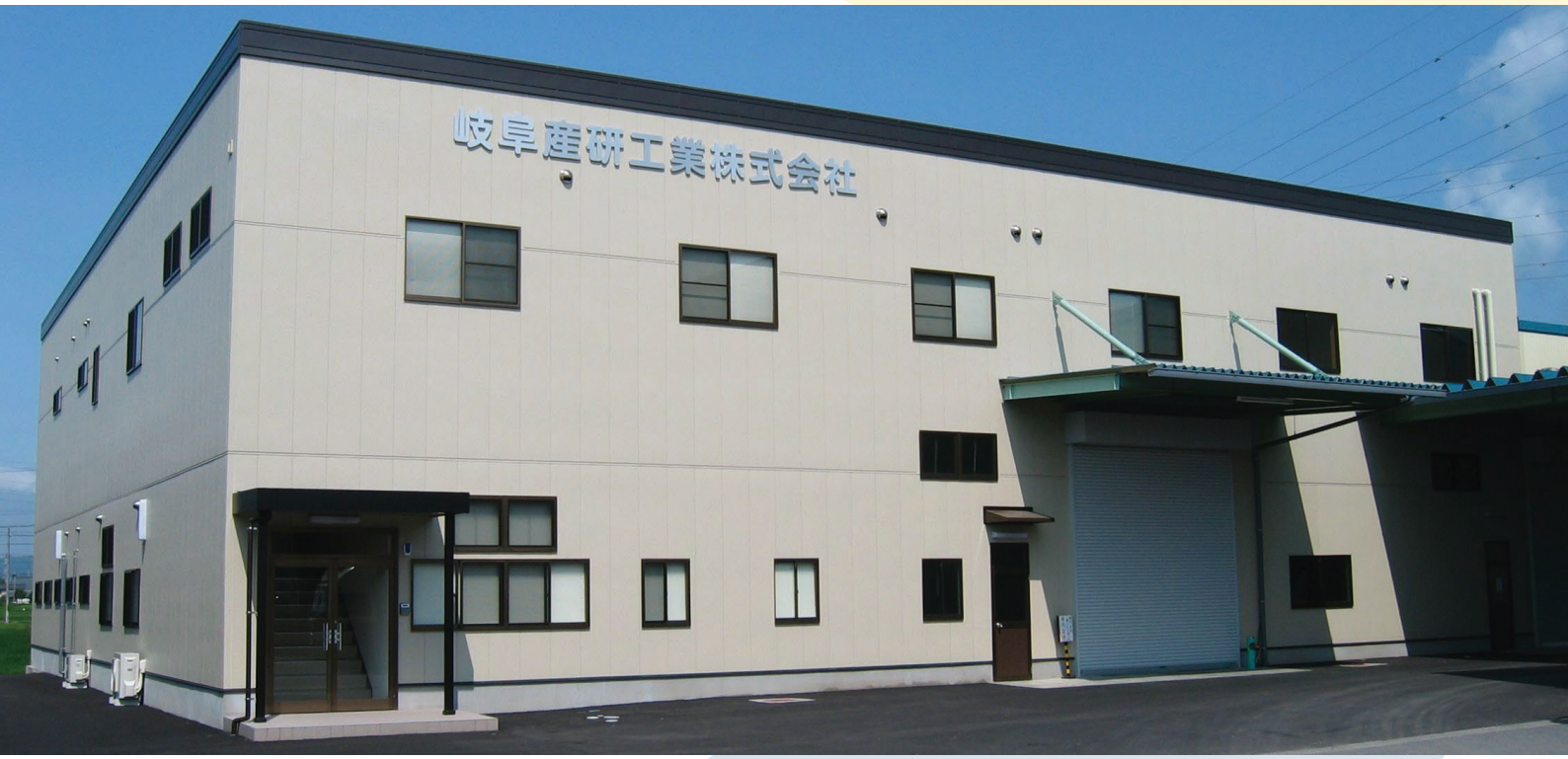




UKAIキャスターはここから生まれ、国内はもとより、全世界に供給されています。

岐阜産研工業株式会社
Gifu Sanken Kogyo Co.,Ltd.

岐阜産研

https://gifusanken.com/

岐阜産研
ホームページ

ウカイキャスター

https://gifusanken.com/ukai/cataj/

ウカイキャスター
カタログ

ホームページより、カタログ・CADデータを
ダウンロードすることができます。

YouTube

「ウカイキャスター　動画チャンネル」
公開中

ウカイキャスター
YouTube

■大 垣 工 場　キャスター事業部
〒503-2216　岐阜県大垣市昼飯町696
TEL（0584）93-2975　　FAX（0584）93-2976
E-Mail: ukai@gifusanken.com

取扱店（代理店）

●掲載商品の仕様は、品質の改善などを目的として予告無く変更される場合がございます。
あらかじめご了承下さい。
●製品の色は、実際の商品の色と多少異なる場合があります。あらかじめご了承下さい。

2025.06.2000AT