HJ Type

サイズ　130mm・150mm

HJ型　中荷重用旋回キャスター

HJ-130　　HJ-150

単位：mm

サイズ A	品　番	車輪仕様	軸受	最大荷重 kg (daN)	最大荷重 kg (kgf)	タイヤ幅 R	シャフト径 D	取付高さ H1	トッププレート F1/F2	取付穴ピッチ P1/P2 (P1'/P2')	取付穴径 d	偏心 E	自重 (g)
130	HJ-130	ゴム	B/B入	150	153.0	42	12	177	108/108	80/80	11	40	1,540
150	HJ-150	ゴム	B/B入	180	183.6	38	12	187	100/100	※80/80 (75/75)	11	40	1,710

※長穴になります。

軸受　B/B入 ：鋼板製ベアリング入り

車輪詳細 P.108をご参照下さい。

【金具寸法】

単位：mm

サイズ A	金具高さ H	フォーク幅 B	トッププレート板厚 t
130	112	53	3.0
150	112	53	4.0

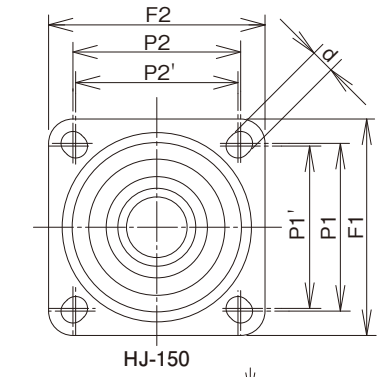

HJ-150

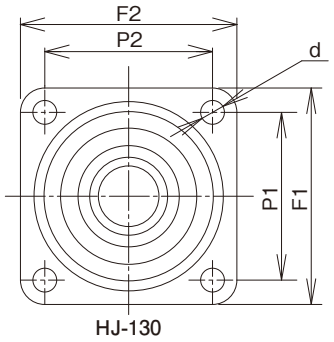
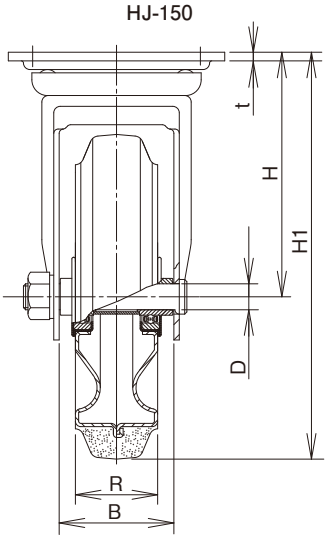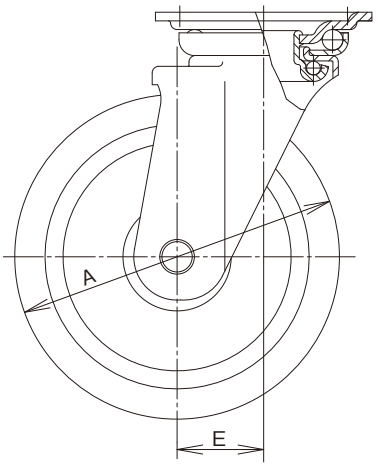
HJ-130