JH Type Heavy Duty

サイズ　130mm・150mm

重荷重用旋回金具

RGJH-150

RJH-150

RFJH-150

単位：mm

サイズ A	品　番	車輪仕様	軸受	最大荷重 kg (daN)	最大荷重 kg (kgf)	タイヤ幅 R	シャフト径 D	取付高さ H1	トッププレート F1/F2	取付穴ピッチ P1/P2	取付穴径 d	偏心 E	自重 (g)
130	RGJH-130	アルミ製ゴム	B/B入	240	244.8	50	20	177	108/108	80/80	11	45	3,300
	RJH-130	アルミ製ウレタン	B/B入	450	459.0								3,440
	RFJH-130	鋼板製ウレタン	B/B入										3,470
	RRJH-130	アルミ製MCナイロン	B/B入	500	510.0								3,450
	UWBJH-130	MCナイロン	B/B入	550	561.0	36							3,200
150	RGJH-150	アルミ製ゴム	B/B入	300	306.0	50	20	198	120/120	90/90	11	50	4,070
	RJH-150	アルミ製ウレタン	B/B入	500	510.0								4,180
	RFJH-150	鋼板製ウレタン	B/B入										4,240
	RRJH-150	アルミ製MCナイロン	B/B入	550	561.0								4,180
	UWBJH-150	MCナイロン	B/B入	600	612.0	40							4,040

軸受　B/B入　：鋼板製ベアリング入り

車輪　詳細はP.97以降をご参照下さい。

特　長

旋回部上段にスラストベアリング、下段にテーパーローラーベアリングを内蔵する事により、重荷重下での円滑な旋回性能と最大荷重800daN（816.0kgf）を実現。経年による旋回性能低下も少ない設計です。

JM型

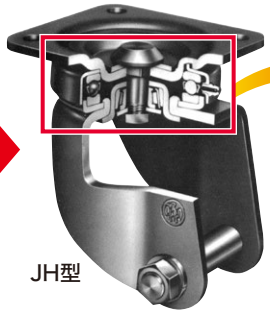
JH型

旋回部にベアリング使用

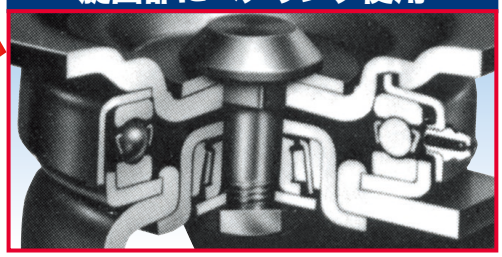

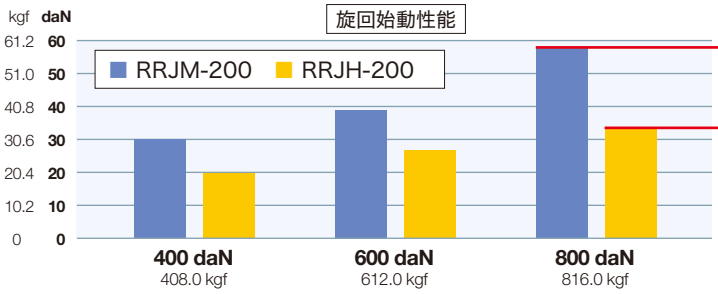

JM-200→JH-200に変更
約42%低減

※本データは、弊社試験での実測値であり、保証値ではありません。試験として最大荷重を超えて負荷しております。実際の使用にあたっては、最大荷重を超えない適切な荷重での使用をお願いいたします。

JH Type Heavy Duty

サイズ　200mm

重荷重用旋回金具

RRJH-150

UWBJH-150

単位：mm

サイズ A	品　番	車輪仕様	軸受	最大荷重 kg (daN)	最大荷重 kg (kgf)	タイヤ幅 R	シャフト径 D	取付高さ H1	トッププレート F1/F2	取付穴ピッチ P1/P2	取付穴径 d	偏心 E	自重 (g)
200	JH-200　シャフト径25												
	RGJH-200	鋼板製ゴム	B/B入	410	418.2	63	25	250	140/140	112/112	14	70	6,020
	RFJH-200	鋼板製ウレタン	B/B入	600	612.0								6,030
	RRJH-200	アルミ製MCナイロン	B/B入	660	673.2								5,870
	UWBJH-200	MCナイロン	B/B入	800	816.0	42							5,400
	JH-200　シャフト径20												
	SVJH-200	ゴム	B/B入	250	255.0	45	20	250	140/140	112/112	14	70	5,020
	SHVJH-200	高反発ゴム	B/B入										5,020

軸受　B/B入　：鋼板製ベアリング入り

車輪　詳細はP.97以降をご参照下さい。

【金具寸法】

単位：mm

サイズ A	最大荷重 kg (daN)	最大荷重 kg (kgf)	金具高さ H	フォーク幅 B	トッププレート板厚 t	自重 (g)
130	550	561.0	112	60	6.0	2,390
150	600	612.0	123	60	6.0	2,940
200	JH-200　シャフト径25					
	800	816.0	150	71	6.0	3,460
	JH-200　シャフト径20					
	800	816.0	150	56	6.0	3,270

※金具にはシャフトセット（シャフト・バネ座金・ナット）が付属します。

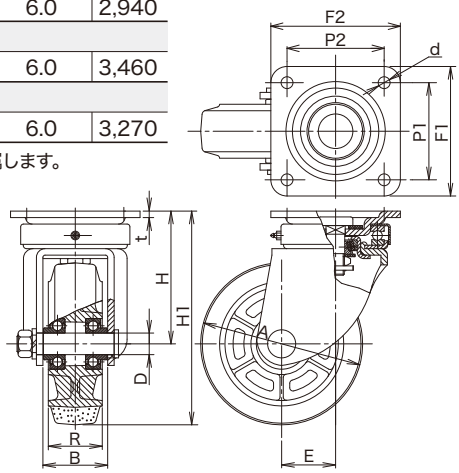

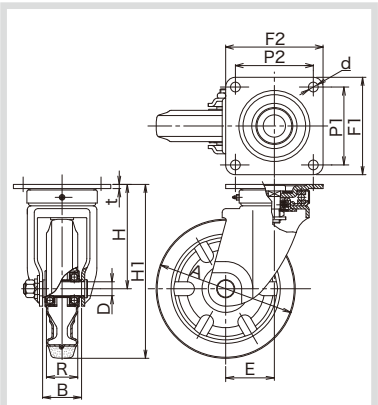

JH-200　シャフト径20