KBZ Type

サイズ　75mm

中荷重用ストッパー付固定金具

SKBZ-75

SUIKBZ-75

SKBZL-75

単位：mm

サイズ A	品　番	車輪仕様	軸受	最大荷重 kg (daN)	最大荷重 kg (kgf)	タイヤ幅 R	シャフト径 D	取付高さ H1	トッププレート F1/F2	取付穴ピッチ P1/P2	取付穴径 d	自重 (g)
75	**鋼板製ゴム**											
	SKBZ-75	ゴム	B/B入	80	81.6	32	10	101	91/68	63/40	9.5	480
	SRKBZ-75	赤ゴム	B/B入	60	61.2							480
	CRKBZ-75	耐熱ゴム	B/B入	80	81.6							500
	鋼板製ウレタンゴム											
	SUIKBZ-75	ウレタン	B/B入	120	122.4	32	10	101	91/68	63/40	9.5	560
	SUIEKBZ-75	帯電防止ウレタン	B/B入									560
	樹脂製ゴム											
	PNKBZ-75	ゴム	B/B入	70	71.4	32	10	101	91/68	63/40	9.5	460
	PNDKBZ-75	ゴム	SUS入									460
	PNAKBZ-75	ゴム										420
	樹脂製ウレタンゴム											
	PNUKBZ-75	ウレタン	B/B入	100	102.0	32	10	101	91/68	63/40	9.5	450
	PNUDKBZ-75	ウレタン	SUS入									450
	PNUAKBZ-75	ウレタン		70	71.4							400
	ナイロン											
	PKBZ-75	ナイロン		100	102.0	32	10	101	91/68	63/40	9.5	370
	PBKBZ-75	ナイロン	B/B入	120	122.4							430
	PBDKBZ-75	ナイロン	SUS入									430
	MCナイロン											
	UWBKBZ-75	MCナイロン	B/B入	120	122.4	24	10	101	91/68	63/40	9.5	470
	UWBDKBZ-75	MCナイロン	SUS入									470
	UWAKBZ-75	MCナイロン										430
	UWBSKBZ-75	MCナイロン	B/B入			26						450
	UWBSDKBZ-75	MCナイロン	SUS入									450

●左用のストッパーペダル仕様も用意しております(KBZ-75→KBZL-75となります。詳細:P.17)。

軸受
無印　：滑り軸受け
B/B入：鋼板製ベアリング入り
SUS入：ステンレス製ベアリング入り

（　　）は受注生産品です。

シングルストッパー仕様
車輪の回転 のみを止める

車輪 詳細はP.89以降をご参照下さい。

KBZ Type

サイズ　100mm

中荷重用ストッパー付固定金具

SKBZ-100

SUIKBZ-100

SKBZL-100

単位：mm

サイズ A	品　番	車輪仕様	軸受	最大荷重 kg (daN)	最大荷重 kg (kgf)	タイヤ幅 R	シャフト径 D	取付高さ H1	トッププレート F1/F2	取付穴ピッチ P1/P2	取付穴径 d	自重 (g)
100	**鋼板製ゴム**											
	SKBZ-100	ゴム	B/B入	130	132.6	35	12	144	115/80	80/45	11	920
	SRKBZ-100	赤ゴム	B/B入	100	102.0							920
	CRKBZ-100	耐熱ゴム	B/B入	130	132.6							950
	鋼板製ウレタンゴム											
	SUIKBZ-100	ウレタン	B/B入	180	183.6	32	12	144	115/80	80/45	11	990
	SUIEKBZ-100	帯電防止ウレタン	B/B入									990
	樹脂製ゴム											
	PNKBZ-100	ゴム	B/B入	100	102.0	32	12	144	115/80	80/45	11	820
	PNDKBZ-100	ゴム	SUS入									820
	PNAKBZ-100	ゴム										760
	樹脂製ウレタンゴム											
	PNUKBZ-100	ウレタン	B/B入	150	153.0	32	12	144	115/80	80/45	11	800
	PNUDKBZ-100	ウレタン	SUS入									800
	PNUAKBZ-100	ウレタン		100	102.0							740
	ナイロン											
	PKBZ-100	ナイロン		120	122.4	35	12	144	115/80	80/45	11	720
	PBKBZ-100	ナイロン	B/B入	180	183.6							780
	PBDKBZ-100	ナイロン	SUS入									780
	MCナイロン											
	UWBKBZ-100	MCナイロン	B/B入	180	183.6	29	12	144	115/80	80/45	11	930
	UWBDKBZ-100	MCナイロン	SUS入									930
	UWAKBZ-100	MCナイロン										880
	UWBSKBZ-100	MCナイロン	B/B入			30						880
	UWBSDKBZ-100	MCナイロン	SUS入									880

●左用のストッパーペダル仕様も用意しております(KBZ-100→KBZL-100となります。詳細:P.17)。

軸受
無印　：滑り軸受け
B/B入：鋼板製ベアリング入り
SUS入：ステンレス製ベアリング入り

は受注生産品です。

シングルストッパー仕様
車輪の回転 のみを止める

車輪 詳細はP.89以降をご参照下さい。

KBZ Type

サイズ　130mm

中荷重用ストッパー付固定金具

SKBZ-130

SUIKBZ-130

SKBZL-130

単位：mm

サイズ A	品　番	車輪仕様	軸受	最大荷重 kg (daN)	最大荷重 kg (kgf)	タイヤ幅 R	シャフト径 D	取付高さ H1	トッププレート F1/F2	取付穴ピッチ P1/P2 (P2')	取付穴径 d	自重 (g)
130	**鋼板製ゴム**											
	SKBZ-130	ゴム	B/B入	180	183.6	42	20	177	137/93	※100/56(50)	11	1,750
	SRKBZ-130	赤ゴム	B/B入	140	142.8							1,750
	CRKBZ-130	耐熱ゴム	B/B入	180	183.6							1,780
	鋼板製ウレタンゴム											
	SUIKBZ-130	ウレタン	B/B入	250	255.0	35	20	177	137/93	※100/56(50)	11	1,880
	SUIEKBZ-130	帯電防止ウレタン	B/B入									1,880
	樹脂製ゴム											
	PNKBZ-130	ゴム	B/B入	145	147.9	38	20	177	137/93	※100/56(50)	11	1,550
	PNDKBZ-130	ゴム	SUS入									1,550
	PNAKBZ-130	ゴム		120	122.4							1,360
	樹脂製ウレタンゴム											
	PNUKBZ-130	ウレタン	B/B入	200	204.0	35	20	177	137/93	※100/56(50)	11	1,490
	PNUDKBZ-130	ウレタン	SUS入									1,490
	PNUAKBZ-130	ウレタン		120	122.4							1,300
	ナイロン											
	PKBZ-130	ナイロン		150	153.0	42	20	177	137/93	※100/56(50)	11	1,290
	PBKBZ-130	ナイロン	B/B入	250	255.0							1,490
	PBDKBZ-130	ナイロン	SUS入									1,490
	MCナイロン											
	UWBKBZ-130	MCナイロン	B/B入	250	255.0	36	20	177	137/93	※100/56(50)	11	1,770
	UWBDKBZ-130	MCナイロン	SUS入									1,770
	UWAKBZ-130	MCナイロン										1,620
	UWBSKBZ-130	MCナイロン	B/B入			30						1,510
	UWBSDKBZ-130	MCナイロン	SUS入									1,510

●左用のストッパーペダル仕様も用意しております(KBZ-130→KBZL-130となります。詳細:P.17)。

※長穴になります。

軸受
無印　：滑り軸受け
B/B入：鋼板製ベアリング入り
SUS入：ステンレス製ベアリング入り

は受注生産品です。

シングルストッパー仕様
車輪の回転 のみを止める

車輪 詳細はP.89以降をご参照下さい。

KBZ Type

サイズ　150mm

中荷重用ストッパー付固定金具

SKBZ-150

SUIKBZ-150

PNKBZ-150

SKBZL-150

単位：mm

サイズ A	防護カバー	品番	車輪仕様	軸受	最大荷重 kg (daN)	最大荷重 kg (kgf)	タイヤ幅 R	シャフト径 D	取付高さ H1	トッププレート F1/F2	取付穴ピッチ P1/P2(P2')	取付穴径 d	自重 (g)
		鋼板製ゴム											
	☆	SKBZ-150	ゴム	B/B入	200	204.0	45	20	198	137/93	※100/56(50)	11	2,140
	☆	SRKBZ-150	赤ゴム	B/B入	160	163.2							2,140
	☆	CRKBZ-150	耐熱ゴム	B/B入	200	204.0							2,180
		鋼板製ウレタンゴム											
	☆	SUIKBZ-150	ウレタン	B/B入	300	306.0	38	20	198	137/93	※100/56(50)	11	2,330
	☆	SUIEKBZ-150	帯電防止ウレタン	B/B入									2,330
		樹脂製ゴム											
	☆	PNKBZ-150	ゴム	B/B入	175	178.5	38	20	198	137/93	※100/56(50)	11	1,850
	☆	PNDKBZ-150	ゴム	SUS入									1,850
		PNAKBZ-150	ゴム		140	142.8							1,690
		樹脂製ウレタンゴム											
150	☆	PNUKBZ-150	ウレタン	B/B入	250	255.0	38	20	198	137/93	※100/56(50)	11	1,810
	☆	PNUDKBZ-150	ウレタン	SUS入									1,810
		PNUAKBZ-150	ウレタン		150	153.0							1,620
		ナイロン											
		PKBZ-150	ナイロン		180	183.6	45	20	198	137/93	※100/56(50)	11	1,590
	☆	PBKBZ-150	ナイロン	B/B入	300	306.0							1,830
	☆	PBDKBZ-150	ナイロン	SUS入									1,830
		MCナイロン											
		UWBKBZ-150	MCナイロン	B/B入	300	306.0	40	20	198	137/93	※100/56(50)	11	2,270
		UWBDKBZ-150	MCナイロン	SUS入									2,270
		UWAKBZ-150	MCナイロン										2,120
	☆	UWBSKBZ-150	MCナイロン	B/B入			30						1,870
	☆	UWBSDKBZ-150	MCナイロン	SUS入									1,870

☆足の巻き込み事故を防ぐ、防護カバーを装着することができます（詳細：P.136）。

※長穴になります。

●左用のストッパーペダル仕様も用意しております（KBZ-150→KBZL-150となります。詳細：P.17）。

軸受
無印　：滑り軸受け
B/B入　：鋼板製ベアリング入り
SUS入　：ステンレス製ベアリング入り

は受注生産品です。

シングルストッパー仕様
車輪の回転 のみを止める

車輪 詳細はP.89以降をご参照下さい。

KBZ Type

サイズ　200mm

中荷重用ストッパー付固定金具

SKBZ-200

SUIKBZ-200

SUWKBZ-200

SKBZL-200

単位：mm

サイズ A	防護カバー	品番	車輪仕様	軸受	最大荷重 kg (daN)	最大荷重 kg (kgf)	タイヤ幅 R	シャフト径 D	取付高さ H1	トッププレート F1/F2	取付穴ピッチ P1/P2	取付穴径 d	自重 (g)
		鋼板製ゴム											
	☆	SKBZ-200	ゴム	B/B入	250	255.0	45	20	250	151/102	112/63	11	3,600
	☆	SRKBZ-200	赤ゴム	B/B入	200	204.0							3,600
	☆	SHKBZ-200	高反発ゴム	B/B入	250	255.0							3,600
	☆	CRKBZ-200	耐熱ゴム	B/B入									3,680
		鋼板製ウレタンゴム											
	☆	SUIKBZ-200	ウレタン	B/B入	400	408.0	42	20	250	151/102	112/63	11	3,770
	☆	SUWKBZ-200	ウレタン	ラジアルB/B入									3,480
	☆	SUIEKBZ-200	帯電防止ウレタン	B/B入									3,770
		樹脂製ゴム											
	☆	PNKBZ-200	ゴム	B/B入	220	224.4	42	20	250	151/102	112/63	11	2,950
	☆	PNDKBZ-200	ゴム	SUS入									2,950
		PNAKBZ-200	ゴム		160	163.2							2,780
		樹脂製ウレタンゴム											
200	☆	PNUKBZ-200	ウレタン	B/B入	350	357.0	42	20	250	151/102	112/63	11	2,820
	☆	PNUDKBZ-200	ウレタン	SUS入									2,820
		PNUAKBZ-200	ウレタン		250	255.0							2,650
		ナイロン											
		PKBZ-200	ナイロン		250	255.0	45	20	250	151/102	112/63	11	2,670
	☆	PBKBZ-200	ナイロン	B/B入	400	408.0							2,880
	☆	PBDKBZ-200	ナイロン	SUS入									2,880
		MCナイロン											
		UWBKBZ-200	MCナイロン	B/B入	420	428.4	42	20	250	151/102	112/63	11	3,830
		UWBDKBZ-200	MCナイロン	SUS入									3,830
		UWAKBZ-200	MCナイロン										3,680
	☆	UWBSKBZ-200	MCナイロン	B/B入			34						3,290
	☆	UWBSDKBZ-200	MCナイロン	SUS入									3,290

☆足の巻き込み事故を防ぐ、防護カバーを装着することができます（詳細：P.137）。

●左用のストッパーペダル仕様も用意しております（KBZ-200→KBZL-200となります。詳細：P.17）。

軸受
無印　：滑り軸受け
B/B入　：鋼板製ベアリング入り
SUS入　：ステンレス製ベアリング入り
SUWKBZ-200は鋼板製ラジアルベアリング入り

は受注生産品です。

シングルストッパー仕様
車輪の回転 のみを止める

車輪 詳細はP.89以降をご参照下さい。

KBZ Type

中荷重用ストッパー付固定金具

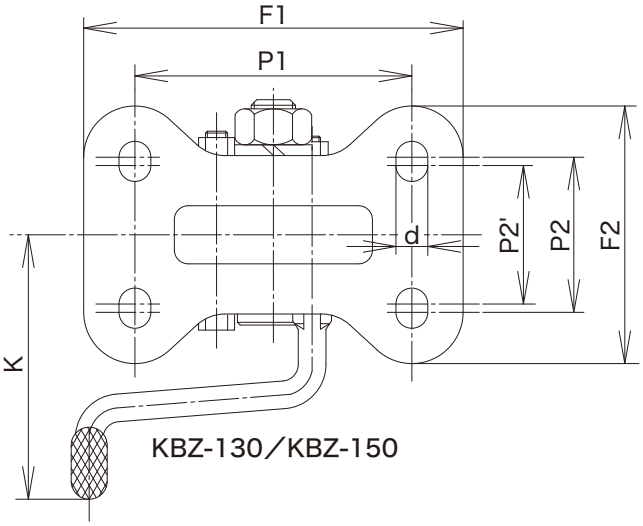

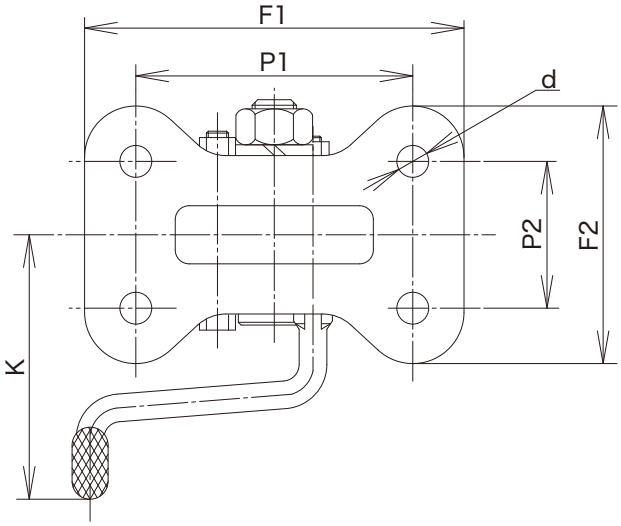

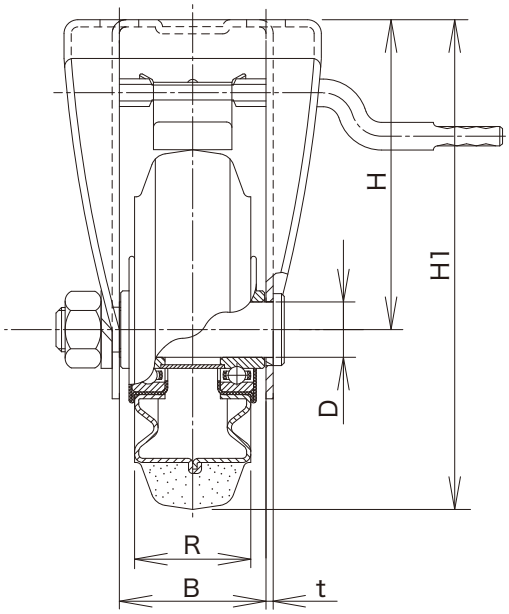

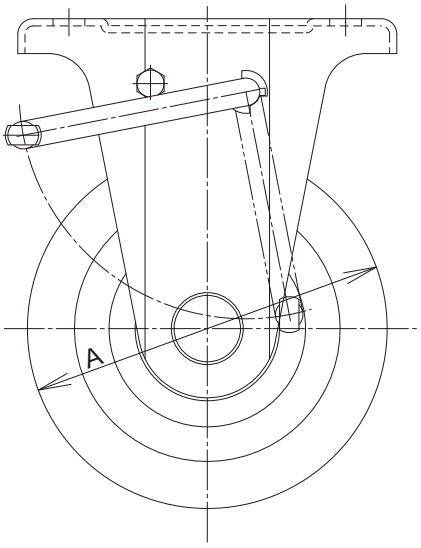

【金具寸法】 単位：mm

サイズ A	最大荷重 kg (daN)	最大荷重 kg (kgf)	金具高さ H	フォーク幅 B	金具板厚 t	自重 (g)
75	120	122.4	63	40	2.0	280
100	180	183.6	94	43	2.6	560
130	250	255.0	112	53	2.6	970
150	300	306.0	123	56	3.2	1,180
200	420	428.4	150	56	4.5	1,930

※金具にはシャフトセット（シャフト・バネ座金・ナット）が付属します。

【ペダル寸法】 単位：mm

サイズ A	ペダルロッド K
75	72
100	100
130	112
150	112
200	112