RR Type

RR型 重荷重用MCナイロン車輪

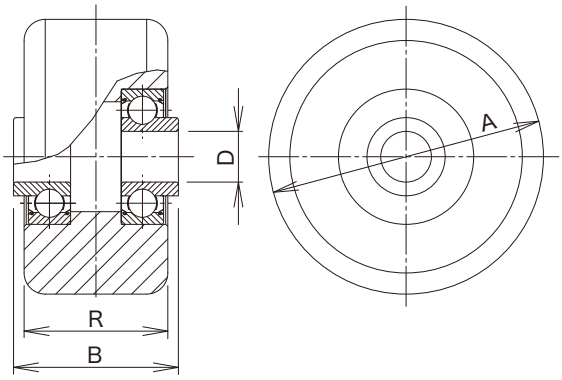

RR-100

単位：mm

サイズ A	品　番	最大荷重 kg (daN)	最大荷重 kg (kgf)	ボス幅 B	タイヤ幅 R	シャフト径 D	使用ベアリング（鋼板製）	自重 (g)	適用金具
50	RR-50	220	224.4	29	27	10	6200ZZY	110	T, TN, TH, JM, KH
65	RR-65	330	336.6	39	34	12	6201ZZY	180	JM, KH
	TRR-65	330	336.6	29	25	12	6201ZZY	150	TH
75	RR-75	440	448.8	39	36	12	6201ZZY	230	JM, KH
100	RR-100	550	561.0	56	45	12	6201ZZY	440	JM, KH, JMB

RR-50/65/75/100
TRR-65　　MCナイロン一体車輪

取付金具の最大荷重にご注意下さい。

RR型 重荷重用ダイカスト製MCナイロン車輪

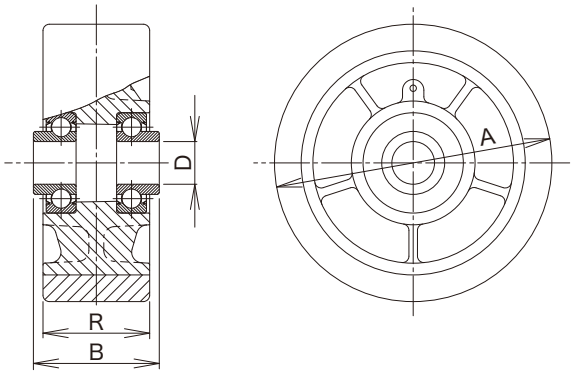

単位：mm

サイズ A	品　番	最大荷重 kg (daN)	最大荷重 kg (kgf)	ボス幅 B	タイヤ幅 R	シャフト径 D	使用ベアリング（鋼板製）	自重 (g)	適用金具
130	RR-130	500	510.0	59	50	20	6204ZZY	1,060	JM, JH, KH, JMB
150	RR-150	550	561.0	59	50	20	6204ZZY	1,240	JM, JH, KH, JMB, JHB
200	RR-200	660	673.2	70	63	25	6205ZZY	2,410	JM, JH, KH, JMB

車輪本体：RR-130/150/200　　ダイカスト用アルミニウム合金（ADC-12）