TH Type

サイズ　50mm・65mm

重荷重用低床式旋回金具

AE Type

アジャスター

TRRTH-50

TRRTH-50+AE-16

AE-16

単位：mm

サイズ A	品　番	車輪仕様	軸受	最大荷重 kg (daN)	最大荷重 kg (kgf)	タイヤ幅 R	シャフト径 D	取付高さ H1	トッププレート F1/F2	取付穴ピッチ P1/P2	取付穴径 d	偏心 E	アジャスター※	自重 (g)
50	TSUITH-50	ウレタン	B/B入	150	153.0	20.5	10	70	118/118	94/94	8.5	40	AE-16	1,330
	TRRTH-50	MCナイロン	B/B入	350	357.0	27								1,270
	TFTH-50	鉄製	B/B入											1,690
65	TSUITH-65	ウレタン	B/B入	250	255.0	25	12	87	118/118	94/94	8.5	45	AE-20	1,760
	TRRTH-65	MCナイロン	B/B入	450	459.0									1,440
	TFTH-65	鉄製	B/B入											2,240

※アジャスターは別注品となります。
ご必要な場合は、合わせてご発注下さい。

軸受　B/B入：鋼板製ベアリング入り

車輪　双輪での使用となります。
詳細はP.91以降をご参照下さい。

【金具寸法】

単位：mm

サイズ A	最大荷重 kg (daN)	最大荷重 kg (kgf)	金具高さ H	フォーク幅 B	トッププレート板厚 t	自重 (g)
50	400	408.0	45	60	3.2	1,050
65	500	510.0	54	60	3.2	1,140

※金具にはシャフトセット（シャフト・バネ座金・ナット）が付属します。

【アジャスター調整寸法】

単位：mm

適合アジャスター	最大高さ Hmax	最小高さ Hmin	調整量 a
AE-16	80	65	15
AE-20	94	79	15

【アジャスター寸法】

単位：mm
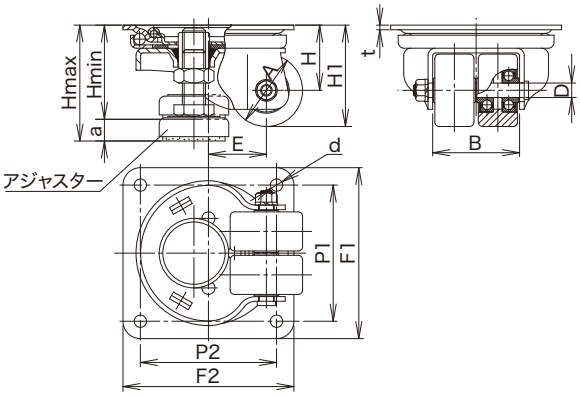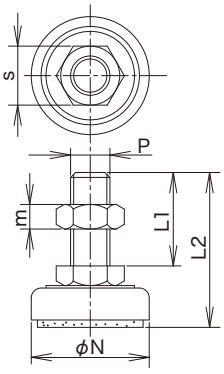
品　番	最大荷重 (daN)	最大荷重 (kgf)	ボルト径 P	ボルト長さ L1	ボルト長さ L2	フット径 φN	ロックナット s	ロックナット m	自重 (g)	適合金具
AE-16	500	510.0	M16×P2	38	63	48	24	10	190	TH-50
AE-20	600	612.0	M20×P2.5	45	72	48	30	12	270	TH-65