USP Type

サイズ　100mm～200mm

台車移動防止用ストッパー

簡単・確実に台車をロック&アンロック！

紹介動画

切り込みを設けて、つま先の挟まりを低減しました。

ペダルサイズを大きくし、つま先での踏み込みがラクになりました。

ロックペダル、アンロックペダルを踏み込むだけで、簡単・確実に台車の移動をロック&アンロックできます。

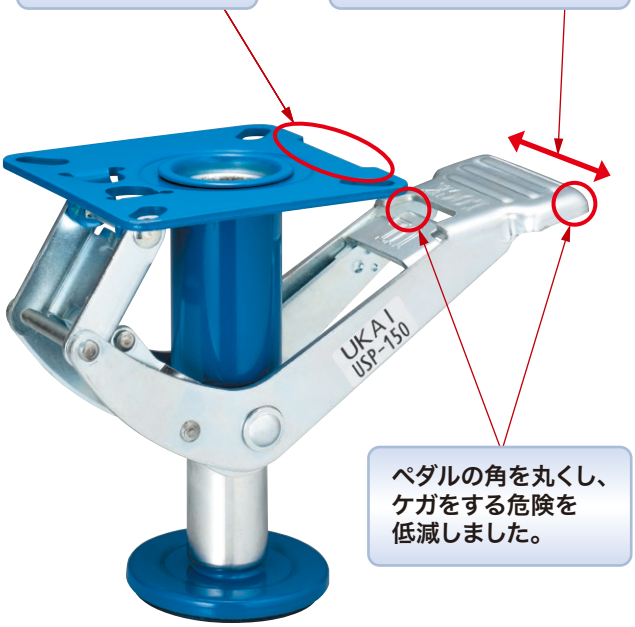

ペダルの角を丸くし、ケガをする危険を低減しました。

ロックペダル

アンロックペダル

■取付事例

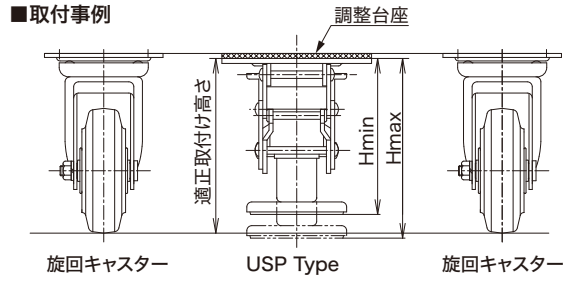

単位：mm

品　番	適正取付高さ	高さ ロック時 Hmax	高さ アンロック時 Hmin	ストローク a	最大荷重 (daN)	最大荷重 (kgf)	トッププレート F1/F2	取付穴ピッチ P1/P2(P1'/P2')	取付穴径 d	自重 (g)
USP-100	142	150	125	25	196	200	120/120	100/100(85/85)	11	1,400
USP-150	202	210	170	40	294	300	120/120	100/100(85/85)	11	1,800
USP-200	240	248	200	48	343	350	120/120	100/100(85/85)	11	2,000

材質：鋼板製

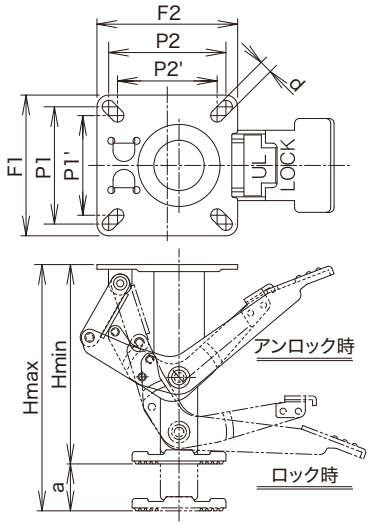

使用上のご注意

- 適正取付高さを必ず守って下さい。必要に応じ、調整台座等で高さを調整して下さい。USP-200は基本的に調整台座が必要です。
- 台車ストッパーは旋回キャスター間に装着して下さい。
- ロックを掛けたまま、台車を横から押したり、台車に物を落としたりしないで下さい。破損の原因となります。
- 平らな場所でロックを掛けて下さい。危険ですので、傾斜面で使用しないで下さい。
- 床の材質やワックスなどにより接触部分が変色する場合があります。事前に問題が無いことを確認の上、使用して下さい。
- ジャッキ代わりには絶対使用しないで下さい。