軽くて、サビなく、重荷重

受注生産品 海外からの輸入品の為、納期が最大3ヶ月必要です。詳細はお問い合わせ下さい。

AEROL CASTER

アルミニウム特殊合金・ウレタンタイヤの重荷重エロールキャスター

●防水・防塵・ロングライフ

Oリングなどで密封度が高くロングライフです。

●ストッパー

車輪はペダル踏み式によりワンタッチでストップします。

●方向規制

支持金具の旋回は、リングピンにより8方向の規制ができます。

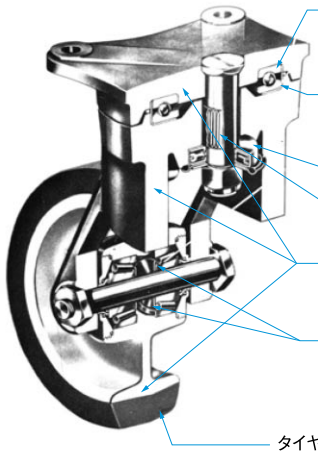

Oリングでシール
トッププレート、ヨーク、スラストベアリングの間をOリングでシール。

給油不要
注油がシールでガードされるため給油不要。

Oリングでシール
特殊ローラーベアリングの採用により水平方向からの力を吸収。

アルミニウム特殊合金
軽くてサビなく、接触によるスパークがない。

特殊シール
特殊シール付きのため、気候条件、ゴミや粉塵から回転部をガードします。

タイヤはウレタンゴム

No.	製品記号	最大荷重 kg	車輪外径 mm	車輪幅 mm	取付高 mm	取付ピッチ mm	取付穴径 mm	取付座厚み mm	取付座外径 mm	偏心 mm	自重 kg	ストッパー形式
自在金具車輪付(S)												
①	S 5-4-5-IL 5	200	127	43	163	101.6 × 76.2	9.5	16	127 × 102	45	2.5	(1)
②	S 6-4-7-EL 6	430	153	43	220	127 × 101.6	12.7	19	159 × 134	60	4.5	(2)
③	S 8-4-8-EL 8	540	204	56	281	139.7 × 117.5	12.7	21	172 × 150	76	6.5	(3)
④	S10-4-8-EL10	810	254	64	332	139.7 × 117.5	12.7	21	172 × 150	76	8.0	(3)
⑤	S12-4-8-EL12	1,090	305	75	385	139.7 × 117.5	12.7	21	172 × 150	76	10.0	(3)
自在金具重荷重車輪付(SH)												
⑥	SH 6-4-7-XL 6	720	153	64	220	127 × 101.6	12.7	19	159 × 134	60	5.0	(2)
⑦	SH10-4-8-XL10	2,100	254	102	353	177.8 × 177.8	12.7	21	213 × 213	70	16.0	(3)
⑧	SH12-4-8-XL12	2,800	305	140	410	209.5 × 165	12.7	21	248 × 197	99	23.5	(3)
自在金具重荷重双車輪付(SDH)												
⑨	SDH12-4-8-XL12	2,900	305	140	369	171.5 × 123.8	15.8	16	207 × 159	140	41.0	(3)
ショックアブソービング型自在金具車輪付(SS)		※コイルスプリングにより最適な衝撃吸収性を実現										
⑩	SS 8-4-8-EL 8	600	204	56	296	139.7 × 117.5	12.7	21	172 × 150	76	9.5	(3)
⑪	SS10-4-8-EL10	630	254	64	346	139.7 × 117.5	12.7	21	172 × 150	76	10.5	(3)
ショックアブソービング型自在金具双車輪付(SDSH)		※コイルスプリングにより最適な衝撃吸収性を実現										
⑫	SDSH10-4-8-HL10	1,180	254	83	356	171.5 × 123.8	12.7	21	216 × 178	94	24.0	(3)
⑬	SDSH12-4-8-HL12	1,180	305	89	407	171.5 × 123.8	12.7	21	216 × 178	89	25.0	(3)

※1 最高使用速度:4km/h
※2 タイヤ：ブルーウレタンタイヤ
※3 方向規制(自在ロック)ピンは、リングピンが標準です
※4 ストッパーの形式 (1)サイドペダルストッパー (2)センターペダルストッパー (3)センターウイングストッパー

S5-4-5-IL5

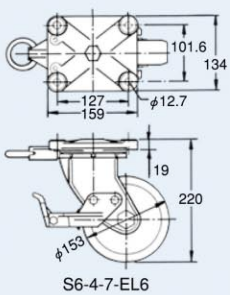

S6-4-7-EL6

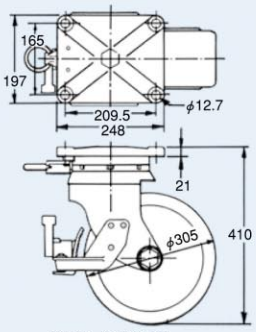

SH12-4-8-XL12

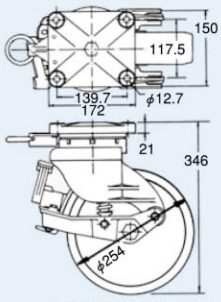

SS10-4-8-EL10

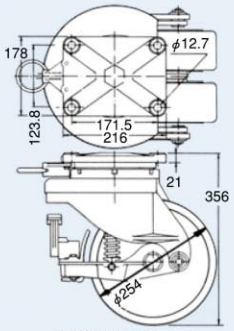

SDSH10-4-8-HL10

エロールキャスターは、右記のアメリカ有力航空機会社から指定商品に認定されており、「航空・航空機整備工場」を中心に、世界各国で その性能が実証されています。

NASA(アメリカ航空宇宙局)指定航空機メーカー
BOEING, LOCKHEED, DOUGLAS, ロ
McDONNEL, GRUMMAN