# スチール平床台車

## 建設現場で活躍する運搬台車

**表面処理は溶融亜鉛鍍金**

**積重ねができ、保管も場所をとりません。**

**ウレタン車輪オール自在ダブルストッパー付**

**溶融亜鉛鍍金仕様サビに強い。**

H1280DC

- ●スペースの有効活用、資材、道具の運搬に。単管、配管等の長尺資材の運搬に。
- ●4輪オール自在を採用、あらゆる方向へラクラク移動。ストッパーは車輪の回転も旋回の回転もWロック方式。
- ●φ200大型車輪なので、ちょっとした凹凸もラクラク移動。

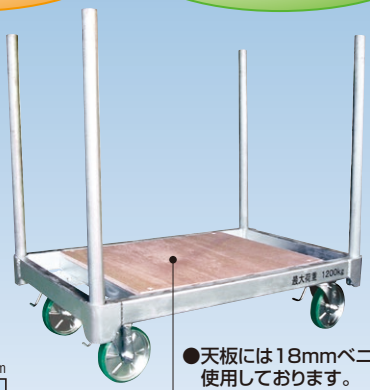

●天板には18mmベニヤ材を使用しております。

※注：単管パイプは別売りです。

### 鉄板平床台車

**クリーンルームでの使用に最適!**

H1280DT

■新型平床台車仕様

単位：mm

| 型　式 | 積載面寸法 長さ(L) | 積載面寸法 幅(W) | 床面高さ(h) | 最大均等荷重(kg) | 使用車輪 | 表面処理 | 天板 | 自重(kg) |
|---|---|---|---|---|---|---|---|---|
| H1280DC | 1,200 | 800 | 331 | 1,200 | ウレタン車輪 φ200 | 溶融亜鉛鍍金 | ベニヤ | 55 |
| H1280DT | | | | | | | 鉄板 | 64 |

●寸法図（H1280DC・H1280DT）

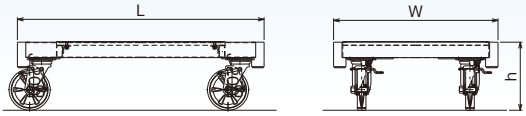


**天板のみの販売もいたしております。**

天板の交換で

**H1280DC ⟷ H1280DT**

の変更が可能です。

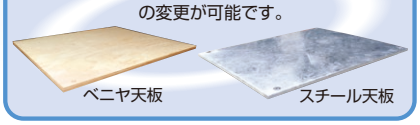

ベニヤ天板　スチール天板

# かんたん棚

## 材料、部品、工具などの整理に

**KT1850**
**KT1850N4**
布板4枚付

- ●材料、部品、工具等の整理に!
- ●作業場までラクラク移動。
- ●溶融亜鉛メッキなのでサビにも強い!
- ●棚板を外せば、折りたたんで、積み重ねができるので、保管場所を取りません。

●寸法図（かんたん棚）

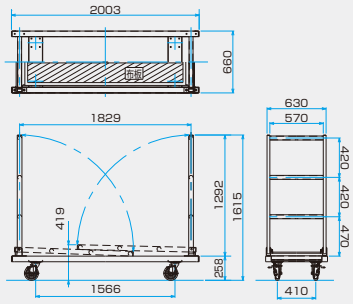


■かんたん棚仕様

| 型　式 | KT1850N4 |
|---|---|
| 全　長 | 2003mm |
| 全　幅 | 660mm |
| 全　高 | 1615mm |
| 棚 間 隔 | 420mm<br>1段～2段 470mm |
| 鋼製布板 | 500×1829mm |
| 積載荷重 | 250 |
| 使用車輪 | φ150ストッパー付自在 |
| 本体自重 | 61 |
| 布板自重 | 52kg（13kg×4枚） |
| 総 自 重 | 113kg |

■折り畳み時

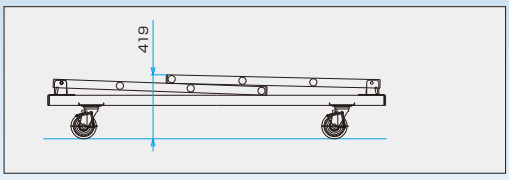

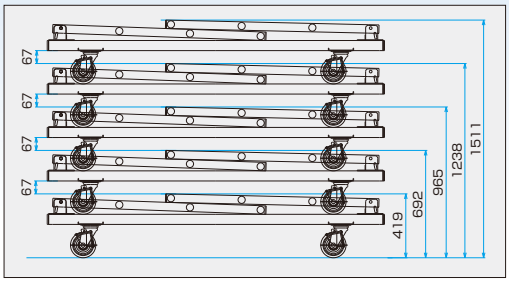
■積み重ね保管時